inspire

5 YEARS GUARANTEE

Vizzini

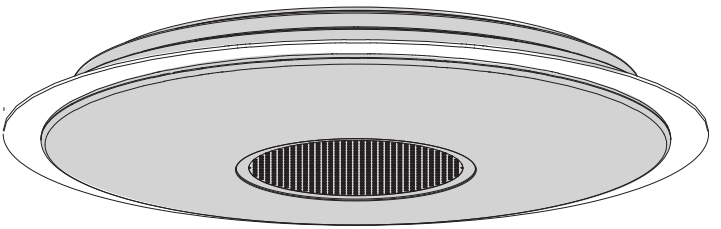

EAN CODE:3276000664437 GPCL-RN-E40-35-811-01-A2SDC
EAN CODE:3276000664444 GPCL-RN-E56-45-811-01-A2SDC

FR Manuel d'Instructions

ES Manual de Instrucciones

PT Manual de Instruções

IT Manuale di Istruzioni

EL Εγχειρίδιο Οδηγιών

PL Instrukcją Obsługi

UA Інструкція З Експлуатації

RO Manual de Instrucțiuni

EN Instructions Manual

2019/04

Traduction de la version originale du mode d'emploi / Traducción de las Instrucciones originales / Tradução das Instruções Originais / Traduzione delle istruzioni originali / Μετάφραση των πρωτότυπων οδηγιών / Tłumaczenie instrukcji oryginalnej / Перевод оригинала инструкции/ Түпнұсқа нұсқаулар / Переклад оригінальної інструкції / Traducerea instrucțiunilor originale / Tradução das Instruções Originais /Original Instructions

FR Nous vous remercions d'avoir acheté ce produit. Nous vous conseillons de lire attentivement la notice d'installation, d'utilisation et d'entretien. Nous avons conçu ce produit pour vous apporter entière satisfaction.
Si vous avez besoin d'aide l'équipe de votre magasin est à votre disposition pour vous accompagner.

ES Le agradecemos haber comprado este producto. Le recomendamos leer atentamente el manual de instalación, uso y mantenimiento. Este producto ha sido diseñado para proporcionarle plena satisfacción.
Si necesita alguna ayuda, el personal de la tienda estará a su disposición para guiarle.

PT Agradecemos a sua preferência por este produto. Aconselhamo-lo a ler o manual de instalação, utilização e manutenção com atenção. Criámos este produto para sua completa satisfação.
Se precisar de ajuda, a equipa da sua loja está à sua disposição para o acompanhar.

IT Grazie per aver acquistato questo prodotto. Vi raccomandiamo di leggere attentamente il manuale di installazione, utilizzo e manutenzione. Questo prodotto è stato progettato per offrirvi la massima soddisfazione.
Per ricevere assistenza, il personale del punto vendita è a vostra disposizione.

EL Ευχαριστούμε για την αγορά σας αυτού του προϊόντος. Σας συμβουλεύουμε να διαβάσετε προσεκτικά τις οδηγίες εγκατάστασης, χρήσης και συντήρησης. Σχεδιάσαμε αυτό το προϊόν για να σας προσφέρει πλήρη ικανοποίηση.
Αν χρειάζεστε βοήθεια, η ομάδα του καταστήματος από το οποίο αγοράσατε το προϊόν είναι στη διάθεσή σας

PL Dziękujemy za zakup produktu firmy. Zalecamy, aby uważnie przeczytać instrukcję instalacji, użytkowania i konserwacji. Ten produkt marki zaprojektowaliśmy, aby spełnić wszystkie Państwa oczekiwania.
W razie potrzeby pracownicy sklepu służą Państwu pomocą i są do Państwa dyspozycji.

UA Дякуємо вам за покупку цього виробу. Ми радимо вам уважно прочитати інструкції з установлення, експлуатації та технічного обслуговування. Ми розробили цей виріб для того, щоб він приносив вам задоволення.
Якщо вам потрібна допомога, співробітники вашого магазину готові допомогти вам

RO Vă mulţumim pentru achiziţionarea acestui produs . Vă sfătuim să citiţi cu atenţie instrucţiunile de instalare, de utilizare şi de întreţinere. Am conceput acest produs pentru a vă furniza satisfacţie totală.
Dacă aveţi nevoie de ajutor, echipa magazinului de cumpărare este la dispoziţia dumneavoastră pentru a vă asista.

EN Thank you for purchasing this product. We recommend that you read the installation, user and maintenance instructions carefully. We have designed this product to ensure your complete satisfaction.
If you require assistance, the team at your retailer is on hand to help you.

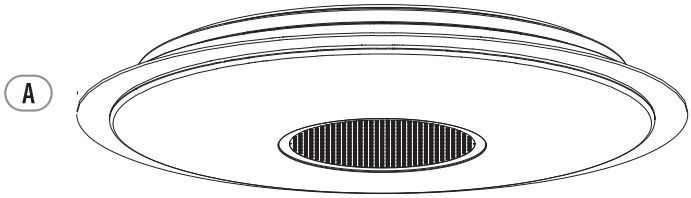
A

B
x3

D
x2

C
x3

E
x1
x1
x1

F
x1

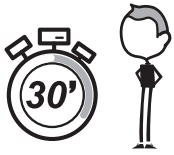
30'

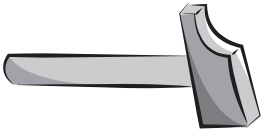

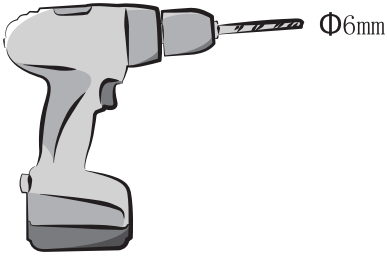
Φ6mm

FR: Mentions Légales & Consignes de Sécurité / **ES:** Instrucciones Legales y de Seguridad /
PT: Avisos Legais e instruções de Segurança / **IT:** Istruzioni Legali e di Sicurezza /
EL: Νομικό σημ ίωμα και οδηγί ς ασφαλ ίας / **PL:** Uwagi Prawne i Instrukcja Bezpieczeństwa /
RU: Руководство по технике безопасности и правовым нормам / **KZ:** Қауіпсіздік және құқықтық басшылық /
UA: Керівництво З Техніки / **RO:** Manual privind siguranța / **BR:** Avisos Legais e instruções de Segurança
/ **EN:** Legal & Safety Instructions

5 → 31

FR: Montage / **ES:** Montaje / **PT:** Montagem / **IT:** Montaggio / **EL:** Συναρμολόγηση /
PL: Montaż / **RU:** Сборка / **KZ:** Монтаждау / **UA:** Збірка / **RO:** Montaj / **BR:** Montagem /
EN: Assembly

32→ 34

FR: Utilisation / **ES:** Utilización / **PT:** Utilização / **IT:** Uso / **EL:** Χρήση /
PL: Użytkowanie / **RU:** Использование / **KZ:** Пайдалану / **UA:** Використання / **RO:** Utilizare / **BR:** Utilização /
EN: Use

35→36

1.Symboles d'avertissement

	Lisez attentivement les instructions
	Appareil de classe II. Double isolation. Raccordement à la terre non nécessaire.

2.Consignes générales de sécurité ⚠

Lisez attentivement ce manuel d'utilisation avant d'utiliser l'appareil, et conservez-le pour pouvoir le consulter ultérieurement et si besoin le communiquer à un tiers.
AVERTISSEMENT : lorsque vous utilisez des appareils électriques, respectez les précautions de sécurité de base afin de réduire le risque d'incendie, de chocs électriques et de blessures corporelles.
Utilisez des câbles à double isolation pour raccorder le bornier du luminaire au câblage fixe. L'isolation du câble d'alimentation doit être renforcée et la longueur du câble doit être réduite de sorte qu'il ne touche PAS la surface de montage et les vis.
Avertissement : Si le câble extérieur ou le cordon de ce luminaire est endommagé, faites-le remplacer exclusivement par le fabricant, un agent de service après-vente agréé ou une personne qualifiée afin d'éviter tout danger.

1) Consignes générales

Tenir l'appareil hors de la portée des enfants et des personnes non autorisées.
Vérifiez si les spécifications électriques de ce luminaire sont compatibles avec votre installation.
AVERTISSEMENT : Avant d'effectuer toute opération de montage, maintenance, changement d'ampoule ou nettoyage, déconnectez le luminaire de l'alimentation électrique en tirant sur la fiche.
Ce luminaire est conçu pour être monté directement sur des surfaces normalement inflammables.
Ce luminaire est exclusivement destiné à une utilisation en intérieur.
Les ampoules ne se remplacent pas.
L'installation doit être effectuée par un électricien ou une personne ayant de bonnes connaissances en électricité. Une isolation supplémentaire doit être ajoutée au câblage fixe de base avant de raccorder le luminaire

2) Consignes de sécurité électrique

Le luminaire doit être installé par un électricien qualifié conformément aux normes de câblage en vigueur dans le pays d'installation.

3.Consignes de sécurité spécifiques

1) Ce luminaire est un appareil électrique de classe II .
2) Ce luminaire est compatible uniquement avec des ampoules de type LED.

4. Protection Environnementale

ATTENTION !

Les produits électriques ne doivent pas être mis au rebut avec les déchets ménagers. Merci de les recycler dans les points de collecte prévus à cet effet. Adressez-vous aux autorités locales ou à votre revendeur pour obtenir des conseils sur le recyclage. Merci de recycler l'emballage dans les points de collecte prévus à cet effet.

5.Caractéristiques de l'appareil

CARACTERISTIQUES TECHNIQUES		
Référence fournisseur	GPCL-RN-E40-35-811-01-A2SDC	GPCL-RN-E56-45-811-01-A2SDC
Tension nominale	AC220-240V	AC220-240V
Fréquence nominale	50/60Hz	50/60Hz
Puissance nominale	35W	45W
Ampoule	LED	LED
Température ambiante	ta:40°C	ta:40°C
Classe de protection	Classe II	Classe II
Indice de protection IP	IP21	IP21
Bande de fréquence	2402-2480MHz	2402-2480MHz
Puissance de sortie RF	Max.10dBm	Max.10dBm

6.Installation / Montage / Description des pièces/ Schémas

1) Insérez des chevilles plastiques M4 au plafond ou au mur.
2) Connectez le câble au boîtier de raccordement.

7.Entretien / Nettoyage

La section des fils de la borne ne peut pas être inférieure à 2 *0.75 mm^2.
Débranchez l'appareil avant de l'entretenir ou de le nettoyer.
La source de lumière contenue dans ce luminaire ne doit être remplacé par le fabricant ou son agent de service ou une personne qualifiée.

8.Divers (Service après vente, Réparations, Garantie, etc.)

Faites réparer cet appareil par une personne qualifiée.
Ce produit électrique est conforme aux normes de sécurité en vigueur.
Les réparations ne devront être réalisées que par des techniciens qualifiés utilisant des pièces de rechange d'origine. Tout manquement à cette consigne peut s'avérer particulièrement dangereux pour les usagers.
Le cas échéant, contactez le service après-vente du magasin où vous avez acheté ce produit.
Garantie 5 ans pour la puce LED uniquement, sur la base d'une utilisatio domestique de 8 heures/jour pour le produit à LED intégrée.

Caractéristiques techniques de la télécommande	
Source d'alimentation	3V CR2025
Télécommande	IR
Dimensions à distance	101 x 58 x10.8 mm
Distance	8 mètres max. sans obstacles
Longévité	25000 h

9. DÉCLARATION DE CONFORMITÉ CE

ADEO Services
135 rue Sadi Carnot
CS 00001
59790 Ronchin - France

Déclare que le produit :
Ampoule LED à télécommande sans fil
Modèle : GPCL-RN-E40-35-811-01-A2SDC
GPCL-RN-E56-45-811-01-A2SDC
respecte les exigences des directives du Conseil suivantes :
Directive RED 2014/53/EU
et est conforme aux normes suivantes :

EN60598-2-1:1989, EN60598-1:2015+A1:2018
EN 62031: 2008 + A1: 2013 + A2: 2015, IEC TR 62778:2014,
EN 62493:2010, EN 62493:2015,EN61347-2-13:2014+A1:
2017; EN61347-1:2015 , IEC 60065: 2014,
EN 55015: 2013+A1:2015, EN 61547: 2009, EN 61000-3-2: 2014,
EN 61000-3-3: 2013, ETSI EN 301 489-1 V2.2.0:2017-03,
ETSI EN 301 489-17:V3.2.0:2017-03,
ETSI EN 300 328 V2.1.1:2016-11, EN 62479: 2010.

Richie PERMAL
Directeur Qualité Global Sourcing Asie
Représentant habilité de Bruno Pottie, Directeur du Centre de Services Partagés Global Sourcing
ADEO Services 135 Rue Carnot - CS 00001 59790 RONCHIN - France

26/6/2019

N° de série :

Deux derniers chiffres de l'année du marquage CE appliqué

ADEO Services SAS
135 Rue Sadi Carnot
CS00001
59790 RONCHIN

1.Símbolos de advertencia

	Lea atentamente estas instrucciones
	Aparato de clase II. Doble aislamiento. Conexión a tierra no necesaria.

2. Instrucciones generales de seguridad

Antes de utilizar el aparato, lea detenidamente estas instrucciones y consérvelas para poder consultarlas posteriormente. En caso necesario entregue este manual a terceros.
ADVERTENCIA: Está utilizando un aparato eléctrico, debe tomar las precauciones de seguridad necesarias para reducir el riesgo de incendio, choques eléctricos y daños corporales.
Utilice un cable de doble aislamiento para conectar la caja de conexiones del dispositivo de iluminación al cableado fijo. Ajustar la longitud del cable de tal forma que NO toque la superficie de montaje ni los tornillos.
Advertencia: Si el cable exterior o el cordón de esta luminaria está dañado, hágalo sustituir exclusivamente por el fabricante, un agente de servicio postventa aprobado o una persona cualificada para evitar todo peligro.

1) Instrucciones generales

- Mantenga el aparato fuera del alcance de los niños y de las personas no autorizadas.
- Asegúrese que las especificaciones eléctricas de esta luminaria son compatibles con su instalación eléctrica.

ADVERTENCIA: Antes de realizar cualquier operación de montaje, mantenimiento o limpieza, debe cortar la alimentación eléctrica.
- Esta luminaria ha sido concebida para ser montada en superficies normalmente inflamables.
- Esta luminaria está destinada exclusivamente al uso en interiores.
- NO se pueden cambiar las bombillas.

2) Instrucciones de seguridad eléctrica

Sólo un electricista cualificado debe instalar esta luminaria de conformidad con las normas de cableado vigentes en el país de instalación.

3. Instrucciones de seguridad específicas

1) Esta luminaria es un aparato eléctrico de clase II.
2) Esta luminaria es compatible únicamente con bombillas LED y no se pueden cambiar.

4. Protección del medio ambiente

¡CUIDADO!

Los productos eléctricos no deben tirarse junto con los residuos domésticos, deben llevarse a un punto de recogida de este tipo de materiales, de acuerdo con la legislación local. Póngase en contacto con las autoridades locales o con su proveedor para que le aconsejen sobre el reciclaje. El embalaje es reciclable, deshágase de él en los puntos de recogida previstos a tal efecto.

5. Características del aparato

CARACTERÍSTICAS TÉCNICAS		
Referencia fabricante	GPCL-RN-E40-35-811-01-A2SDC	GPCL-RN-E56-45-811-01-A2SDC
Tensión nominal	AC220-240V	AC220-240V
Frecuencia nominal	50/60Hz	50/60Hz
Potencia nominal	35W	45W
Bombilla	LED	LED
Temperatura ambiente	ta:40°C	ta:40°C
Clase de protección	Clase II	Clase II
Índice de protección IP	IP21	IP21
Banda de frecuencia	2402-2480MHz	2402-2480MHz
Potencia de emisión de RF	Max.10dBm	Max.10dBm

6. Instalación/Montaje/Descripción de los componentes/ Ilustraciones

- Insertar tacos M4 en la pared o techo.
- Conectar los cables a la caja de conexión.

7. Mantenimiento/Limpieza

La sección de cables del terminal no puede ser inferior a 2*0.75 mm^2.

- Desconecte siempre el aparato antes de proceder a su limpieza o mantenimiento.
- La fuente de luz de este aparato solamente la puede sustituir el fabricante, su servicio técnico, o una persona con cualificación similar.

8. Diversos (Servicio Postventa, reparaciones, garantía)

- Las reparaciones deberán ser realizadas únicamente por una persona cualificada mediante repuestos de origen.
- Este producto eléctrico cumple con los requisitos de las normas de seguridad vigentes.
- El incumplimiento de estas instrucciones puede resultar particularmente peligroso para los usuarios.
- En caso de necesidad, diríjase al servicio postventa del almacén donde ha adquirido este producto.

Garantía de 5 años para el circuito integrado LED únicamente, con una base de una utilización doméstica de 8 horas/día para el producto con LED integrado.

Características mando a distancia	
Tensión de alimentación	3V CR2025
Mando a distancia	IR
Dimensiones del mando a distancia	101 x 58 x10.8 mm
Distancia de utilización	8 metros máx. sin obstáculo
Vida	25000 h

9. DECLARACIÓN DE CONFORMIDAD CE

ADEO Services
135 rue Sadi Carnot
CS 00001
59790 Ronchin - Francia

Declaramos que el producto:
Bombilla LED de mando a distancia inalámbrico
Modelo: GPCL-RN-E40-35-811-01-A2SDC
GPCL-RN-E56-45-811-01-A2SDC
cumple los requisitos de las directivas del Consejo siguientes:
Directiva RED 2014/53/EU
y es conforme a las normas siguientes:

EN60598-2-1:1989, EN60598-1:2015+A1:2018
EN 62031: 2008 + A1: 2013 + A2: 2015, IEC TR 62778:2014,
EN 62493:2010, EN 62493:2015,EN61347-2-13:2014+A1:
2017; EN61347-1:2015 , IEC 60065: 2014,
EN 55015: 2013+A1:2015, EN 61547: 2009, EN 61000-3-2: 2014,
EN 61000-3-3: 2013, ETSI EN 301 489-1 V2.2.0:2017-03,
ETSI EN 301 489-17:V3.2.0:2017-03,
ETSI EN 300 328 V2.1.1:2016-11, EN 62479: 2010.

Richie PERMAL

Director de Calidad de Asia Abastecimiento Global
Representante autorizado de Bruno Pottie, Director del Centro de Servicios Compartidos de Abastecimiento Global
ADEO Services 135 rue Sadi Carnot CS 00001 59790 Ronchin - Francia

26/6/2019

Nº de serie:

Últimas dos cifras del año de realización del marcado CE

ADEO Services SAS
135 Rue Sadi Carnot
CS00001
59790 RONCHIN

FR
ES
PT
IT
EL
PL
UA
RO
EN

1.Símbolos de aviso

	Leia atentamente as instruções
	Aparelho de classe II. Duplo isolamento. Ligação à terra desnecessária.

2.Instruções gerais de segurança ⚠

Leia atentamente este manual de utilização antes de utilizar o aparelho e conserve-o para o poder consultar posteriormente e, se necessário, comunicá-lo a outras pessoas.
AVISO: durante a utilização de aparelhos eléctricos, respeite as precauções de segurança básicas a fim de reduzir o risco de incêndio, de choques eléctricos e de ferimentos corporais.
Utilize cabos com duplo isolamento para ligar o bloco de terminais do candeeiro à cablagem fixa. O isolamento do cabo de alimentação deve ser reforçado e o comprimento do cabo deve ser reduzido de maneira a que este NÃO toque na superfície de montagem e nos parafusos.
Aviso: Se o cabo exterior ou o fio eléctrico deste candeeiro estiver danificado, mande-o substituir exclusivamente pelo fabricante, por um agente de serviço pós-venda autorizado ou por uma pessoa qualificada a fim de evitar qualquer perigo.

1) Instruções gerais

Manter o aparelho fora do alcance das crianças e das pessoas não autorizadas.
Verifique se as especificações eléctricas deste candeeiro são compatíveis com a sua instalação.
AVISO: antes de efectuar qualquer operação de montagem, manutenção, substituição de lâmpada ou limpeza, desligue o candeeiro da alimentação eléctrica puxando pela ficha.
Este candeeiro foi concebido para ser montado directamente em superfícies normalmente inflamáveis.
Este candeeiro destina-se exclusivamente a utilização em interior.
as lâmpadas não são substituíveis.
A instalação deve ser efectuada por um electricista ou por uma pessoa com bons conhecimentos de electricidade. Deve ser adicionado ao circuito fixo de base um isolamento suplementar antes de ligar o candeeiro de pé.

2) Instruções de segurança eléctrica

O candeeiro deve ser instalado por um electricista qualificado em conformidade com as normas de cablagem em vigor no país de instalação.

3.Instruções de segurança específicas

1) Este candeeiro é um aparelho eléctrico de classeII e deve ser ligado à terra.
2) Este candeeiro é compatível unicamente com lâmpadas de tipo LED.

4.Protecção do ambiente

ATENÇÃO!

Os produtos eléctricos não devem ser deitados fora juntamente com o lixo doméstico. Envie-os para reciclagem nos centros especiais de recolha de lixo existentes para esse efeito. Contacte as suas entidades locais ou um armazenista para informações sobre a reciclagem. É favor reciclar a embalagem nos pontos de recolha existentes para esse efeito.

5.Características do aparelho

CARACTERÍSTICAS TÉCNICAS		
Referência fornecedor	GPCL-RN-E40-35-811-01-A2SDC	GPCL-RN-E56-45-811-01-A2SDC
Tensão nominal	AC220-240V	AC220-240V
Frequência nominal	50/60Hz	50/60Hz
Potência nominal	35W	45W
Lâmpada	LED	LED
Temperatura ambiente	ta:40°C	ta:40°C
Classe de protecção	Classe II	Classe II
Índice de protecção IP	IP21	IP21
Banda de frequência	2402-2480MHz	2402-2480MHz
Potência de saída de RF	Max.10dBm	Max.10dBm

6.Instalação/Montagem/Descrição das peças/Esquemas

1) Introduza buchas de plástico M4 no tecto ou na parede.
2) Ligue o cabo à caixa de ligação.

7.Manutenção/Limpeza

A capacidade do fio do borne não pode ser inferior a 2*0.75 mm^2.

Desligue a corrente elétrica antes da realização de trabalhos de manutenção ou limpeza.

A fonte de luz contida neste luminária só será substituído pelo fabricante ou o seu agente de serviços ou uma pessoa qualificada similar.

8.Diversos (Serviço pós-venda, reparações, garantia, etc.)

Mande reparar este aparelho por uma pessoa qualificada.
Este produto eléctrico está em conformidade com as normas de segurança em vigor. As reparações só devem ser efectuadas por técnicos qualificados e que utilizem peças sobresselentes de origem. Qualquer infracção a esta instrução pode revelar-se particularmente perigosa para os utilizadores.
Se necessário, contacte o serviço pós-venda do armazém onde adquiriu este produto.
Garantia de 5 anos apenas para o circuito integrado do LED, com base numa utilização doméstica de 8 horas/dia para o produto com LED integrado.

Características telecomando	
Tensão de alimentação	3V CR2025
Controlo remoto	IR
Dimensões do controlo remoto	101 x 58 x10.8 mm
Distância de utilização	8 metros máx. sem obstáculo
Duração de vida	25 000 h

9. DECLARAÇÃO DE CONFORMIDADE CE

ADEO Services
135 rue Sadi Carnot
CS 00001
59790 Ronchin - France

Declara que o produto:
Lâmpada LED com telecomando sem fio

Modelo: GPCL-RN-E40-35-811-01-A2SDC
GPCL-RN-E56-45-811-01-A2SDC

Cumpre os requisitos das seguintes diretivas do Conselho:
Directiva RED 2014/53/EU
e está em conformidade com as seguintes normas:

EN60598-2-1:1989, EN60598-1:2015+A1:2018
EN 62031: 2008 + A1: 2013 + A2: 2015, IEC TR 62778:2014,
EN 62493:2010, EN 62493:2015,EN61347-2-13:2014+A1:
2017; EN61347-1:2015 , IEC 60065: 2014,
EN 55015: 2013+A1:2015, EN 61547: 2009, EN 61000-3-2: 2014,
EN 61000-3-3: 2013, ETSI EN 301 489-1 V2.2.0:2017-03,
ETSI EN 301 489-17:V3.2.0:2017-03,
ETSI EN 300 328 V2.1.1:2016-11, EN 62479: 2010.

Richie PERMAL
Diretor de Qualidade de Global Sourcing para a Ásia
Representante autorizado de Bruno Pottie, Diretor do Centro de Serviços Partilhados de Global Sourcing
ADEO Services 135 rue Sadi Carnot CS 00001 59790 Ronchin - France

26/6/2019

Nº de Série:

Os dois últimos algarismos do ano de aposição da marcação "CE"

ADEO Services SAS
135 Rue Sadi Carnot
CS00001
59790 RONCHIN

1.Simboli di avvertenza

	Leggere attentamente le istruzioni
	Apparecchio di classe II. Doppio isolamento. Collegamento alla terra non necessario.

2.Istruzioni generali di sicurezza ⚠

Leggere attentamente il presente manuale di utilizzo prima di utilizzare l'apparecchio a muro e conservarlo per successive consultazioni o qualora occorra trasmetterlo a terzi.
AVVERTENZA: quando si utilizzano apparecchi elettrici, rispettare le precauzioni di sicurezza di base al fine di ridurre i rischi di incendio, di scosse elettriche e di ferite fisiche.
Utilizzate dei cavi a doppio isolamento per collegare la morsettiera del dispositivo d'illuminazione al cablaggio fisso. L'isolamento del cavo d'alimentazione deve essere rinforzato e la lunghezza del cavo deve essere ridotta in modo che NON tocchi la superficie di montaggio e le viti.
Attenzione: Se il cavo esterno o il cordone di questa lampada è danneggiato, fatelo sostituire esclusivamente dal fabbricante, da un agente del servizio postvendita autorizzato o da una persona qualificata al fine di evitare qualsiasi pericolo.

1) Istruzioni generali

Tenere l'apparecchio al di fuori della portata di bambini e persone non autorizzate.
Verificare che le specifiche elettriche di questa lampada siano compatibili con l'impianto.
AVVERTENZA: Prima di eseguire qualsiasi operazione di montaggio, manutenzione, sostituzione della lampadina o pulizia, togliere la spina della lampada dalla presa elettrica.
Questa lampada è progettata per essere montata direttamente su superfici normalmente infiammabili.
Questa lampada è destinata esclusivamente ad un uso interno.
L'installazione deve essere eseguita da un elettricista o da una persona con buone conoscenze in elettricità. Un isolamento supplementare deve essere aggiunto al cablaggio fisso di base prima di collegare il dispositivo d'illuminazione.

2) Istruzioni di sicurezza elettrica

La lampada deve essere installata da un elettricista qualificato conformemente alle norme di cablaggio in vigore nel paese in cui viene installata.

3.Istruzioni di sicurezza specifiche

1) Questa lampada è un apparecchio elettrico di classe II.
2) Questa lampada è compatibile unicamente con lampadine di tipo LED.

4.Protezione dell ambiente

ATTENZIONE!

FR
ES
PT
IT
EL
PL
UA
RO
EN

I prodotti elettrici non devono essere buttati insieme ai rifiuti domestici.
Riciclateli nei centri di smaltimento speciali previsti per questo.
Contattate le autorità locali o un commerciante all'ingrosso per avere consigli circa il riciclaggio.
Si prega di riciclare l'imballaggio negli appositi punti di raccolta previsti a questo scopo.

5.Caratteristiche dell'apparecchio

CARATTERISTICHE TECNICHE		
Rif. Fornitore	GPCL-RN-E40-35-811-01-A2SDC	GPCL-RN-E56-45-811-01-A2SDC
Tensione nominale	AC220-240V	AC220-240V
Frequenza nominale	50/60Hz	50/60Hz
Potenza nominale	35W	45W
Lampadina	LED	LED
Temperatura ambiente	ta:40°C	ta:40°C
Classe di protezione	Classe II	Classe II
Indice di protezione IP	IP21	IP21
Banda di frequenza	2402-2480MHz	2402-2480MHz
Potenza RF in uscita	Max.10dBm	Max.10dBm

6.Installazione / Montaggio / Descrizione dei pezzi/ Schemi

1) Inserite le viti ad espansione in plastica M4 al soffitto o al muro.
2) Collegare il cavo alla scatola di collegamento.

7.Manutenzione / Pulizia

La capacità del filo del terminale non può essere inferiore a 2*0.75 mm^2.

Scollegare dalla rete elettrica prima di effettuare la manutenzione o la pulizia.

La sorgente di luce del presente apparecchiatura sarà sostituito solo dal fabbricante o dal suo agente di servizio o una persona qualificata simile.

8.Vari (Servizio postvendita, Riparazioni, Garanzia, ecc.)

Fare riparare quest'apparecchio da una persona qualificata.
Questo prodotto elettrico è conforme alle norme di sicurezza vigenti. Le riparazioni dovranno solo essere realizzate da tecnici qualificati utilizzando pezzi di ricambio d'origine. Ogni inadempimento a quest'istruzione può rivelarsi particolarmente pericoloso per gli utenti.
All'occorrenza, contattare il servizio postvendita del negozio dove avete comprato questo prodotto.
5 anni di garanzia esclusivamente per il chip LED, in base ad un uso domestico di 8 ore al giorno per il prodotto con LED integrato.

Caratteristiche telecomando	
Tensione d'alimentazione	3V CR2025
Telecomando	IR
Dimensioni a distanza	101 x 58 x10.8 mm
Distanza d'utilizzazione	8 metri maxi senza ostacoli
Durata di vita .	25000 h

9. DICHIARAZIONE DI CONFORMITÀ CE

ADEO Services
135 rue Sadi Carnot
CS 00001
59790 RONCHIN - Francia

Dichiara che il prodotto:
Lampadina LED con telecomando senza fili

Modello: GPCL-RN-E40-35-811-01-A2SDC
GPCL-RN-E56-45-811-01-A2SDC

soddisfa i requisiti delle seguenti direttive del Consiglio:
Direttiva RED 2014/53/EU
ed è conforme alle seguenti norme:

EN60598-2-1:1989, EN60598-1:2015+A1:2018
EN 62031: 2008 + A1: 2013 + A2: 2015, IEC TR 62778:2014,
EN 62493:2010, EN 62493:2015,EN61347-2-13:2014+A1:
2017; EN61347-1:2015, IEC 60065: 2014,
EN 55015: 2013+A1:2015, EN 61547: 2009, EN 61000-3-2: 2014,
EN 61000-3-3: 2013, ETSI EN 301 489-1 V2.2.0:2017-03,
ETSI EN 301 489-17:V3.2.0:2017-03,
ETSI EN 300 328 V2.1.1:2016-11, EN 62479: 2010.

Richie PERMAL
Direttore Qualità Asia Approvvigionamento Globale
Rappresentante autorizzato di Bruno Pottie, Direttore Approvvigionamento Globale
Centro Servizi Condivisi
ADEO Services 135 rue Sadi Carnot CS 00001 59790 RONCHIN - Francia

26/6/2019

N. di serie:

Ultime due cifre dell'anno di applicazione della marcatura CE

ADEO Services SAS
135 Rue Sadi Carnot
CS00001
59790 RONCHIN

FR
ES
PT
IT
EL
PL
UA
RO
EN

1.Σύμβολα προειδοποίησης

	Διαβάστε προσεκτικά τις οδηγίες
	Συσκευή κλάσης II. Διπλή μόνωση. Δεν είναι απαραίτητη η σύνδεση με γείωση.

2.Γενικές συστάσεις ασφαλείας

Διαβάστε προσεκτικά αυτό το εγχειρίδιο χρήσης πριν χρησιμοποιήσετε τη συσκευή, και διατηρήστε το για να μπορείτε να ανατρέξετε αργότερα και εάν χρειαστεί να το μεταβιβάσετε σε τρίτους.
ΠΡΟΕΙΔΟΠΟΙΗΣΗ: όταν χρησιμοποιείτε ηλεκτρικές συσκευές, τηρείτε τις βασικές συστάσεις ασφαλείας ώστε να μειώσετε τον κίνδυνο πύρκαγιάς, ηλεκτροπληξίας και σωματικού τραυματισμού.
Χρησιμοποιήστε καλώδια διπλής μόνωσης για τη σύνδεση του μπλοκ ακροδεκτών του φωτιστικού με τη σταθερή καλωδίωση.
Η μόνωση του καλωδίου τροφοδοσίας πρέπει να ενισχυθεί και το μήκος του καλωδίου να μειωθεί έτσι ώστε να ΜΗΝ ακουμπά στην επιφάνεια στερέωσης και τις βίδες.

Προειδοποίηση: Εάν το εξωτερικό ή το εσωτερικό καλώδιο αυτού του φωτιστικού έχει υποστεί ζημιά, η αντικατάστασή του πρέπει να γίνει αποκλειστικά από τον κατασκευαστή, κάποιον υπάλληλο εξουσιοδοτημένου κέντρου εξυπηρέτησης μετά την πώληση ή κάποιο εξουσιοδοτημένο άτομο ώστε να αποφευχθεί κάθε κίνδυνος.

1) Γενικές συστάσεις

Φυλάσσετε τη συσκευή μακριά από παιδιά και μη εξουσιοδοτημένα άτομα.
Ελέγξτε αν οι ηλεκτρικές προδιαγραφές του φωτιστικού αυτού είναι συμβατές με την εγκατάστασή σας.
ΠΡΟΕΙΔΟΠΟΙΗΣΗ: Πριν πραγματοποιήσετε οποιαδήποτε ενέργεια συναρμολόγησης, συντήρησης, αντικατάστασης λαμπτήρα ή καθαρισμού, αποσυνδέστε το φωτιστικό από την παροχή ρεύματος τραβώντας το φις

Επίτοιχη απλίκα αποκλειστικά για εσωτερική χρήση
Μην αγγίζετε το μεταλλικό αμπαζούρ, είναι πολύ ζεστό!
οι λαμπτήρες δεν αντικαθίστανται
Η εγκατάσταση πρέπει να πραγματοποιηθεί από ηλεκτρολόγο ή άτομο με σοβαρές γνώσεις ηλεκτρολογίας. Πριν τη σύνδεση του φωτιστικού, θα πρέπει να προστεθεί επιπλέον μόνωση στη βασική σταθερή καλωδίωση.

2) Ηλεκτρικές συστάσεις ασφαλείας

Το φωτιστικό αυτό πρέπει να εγκατασταθεί από ειδικευμένο ηλεκτρολόγο σύμφωνα με τα πρότυπα καλωδίωσης που ισχύουν στη χώρα εγκατάστασης.

3.Ειδικές συστάσεις ασφαλείας

1) Το φωτιστικό αυτό είναι ηλεκτρική συσκευή κλάσης II.
2) Το φωτιστικό αυτό είναι συμβατό μόνο με λαμπτήρες τύπου LED.

4.Protezione dell'ambiente

ATTENZIONE!

Τα ηλεκτρικά απόβλητα δεν πρέπει να απορρίπτονται με τα οικιακά απόβλητα. Παρακαλείστε να τα ανακυκλώνετε στις υπάρχουσες εγκαταστάσεις. Ζητήστε συμβουλή σχετικά με την ανακύκλωση στις τοπικές αρχές ή το κατάστημα πώλησης. Παρακαλείστε να ανακυκλώσετε τη συσκευασία σε κάποιο σημείο συλλογής που προβλέπεται γι αυτό.

5.Χαρακτηριστικά της συσκευής

ΤΕΧΝΙΚΑ ΧΑΡΑΚΤΗΡΙΣΤΙΚΑ		
Αριθμός αναφοράς προμηθευτή	GPCL-RN-E40-35-811-01-A2SDC	GPCL-RN-E56-45-811-01-A2SDC
Ονομαστική τάση	AC220-240V	AC220-240V
Ονομαστική συχνότητα	50/60Hz	50/60Hz
Ονομαστική ισχύς	35W	45W
Λαμπτήρας	LED	LED
Θερμοκρασία περιβάλλοντος	ta:40°C	ta:40°C
Κλάση προστασίας	Κλάση II	Κλάση II
Δείκτης προστασίας IP	IP21	IP21
Ζώνη συχνοτήτων	2402-2480MHz	2402-2480MHz
Ισχύς εξόδου RF	Max.10dBm	Max.10dBm

6.Εγκατάσταση / Μοντάρισμα / Περιγραφή των εξαρτημάτων/ Σχέδια

1) Εισάγετε τα πλαστικά ούπα M4 στην οροφή ή στον τοίχο.
2) Συνδέστε το καλώδιο στο κιβώτιο σύνδεσης.

7.Συντήρηση / Καθάρισμα

και η χωρητικότητα του καλωδίου δεν μπορεί να είναι μικρότερη από 2*0,75 mm^2.

Αποσυνδέετε από την κεντρική παροχή ρεύματος πριν από τη συντήρηση ή τον καθαρισμό.

Η πηγή φωτός που περιέχονται σε αυτό το φωτιστικό θα πρέπει να αντικατασταθεί μόνο από τον κατασκευαστή ή τον αντιπρόσωπο συντήρησης αυτού ή έναν παρόμοιο ειδικευμένο άτομο.

8.Διάφορα (Τμήμα Εξυπηρέτησης Μετά την Πώληση, Επισκευές, Εγγύηση, κλπ.)

Οι επισκευές πρέπει να πραγματοποιούνται από ειδικευμένο άτομο. Αυτό το ηλεκτρικό προϊόν ανταποκρίνεται στα ισχύοντα πρότυπα ασφαλείας. Οι επισκευές δεν πρέπει να πραγματοποιούνται παρά μόνο από ειδικευμένους τεχνικούς χρησιμοποιώντας γνήσια ανταλλακτικά. Οποιαδήποτε παράλειψη ως προς τη σύσταση αυτή μπορεί να αποβεί ιδιαίτερα επικίνδυνη για τους χρήστες. Εάν συντρέχει περίπτωση, καλέστε το τμήμα εξυπηρέτησης μετά την πώληση του καταστήματος αγοράς του προϊόντος.
Εγγύηση 5 ετών μόνο για το τσιπάκι LED, με βάση μια οικιακή χρήση 8 ωρών/ημέρα για το προϊόν με ενσωματωμένη LED.

Χαρακτηριστικά του τηλεχειριστηρίου	
Τάση τροφοδοσίας	3V CR2025
Τηλεχειριστήριο	IR
Διαστάσεις τηλεχειριστηρίου	101 x 58 x10.8 mm
Εμβέλεια χρήσης	8 μέτρα μέγιστη χωρίς εμπόδιο
Διάρκεια ζωής	25000 ώρες

9. ΔΉΛΩΣΗ ΣΥΜΜΌΡΦΩΣΗΣ ΕΚ

ADEO Services
135 RUE SADI CARNOT
CS 00001
59790 RONCHIN - France

Δήλωση ότι το προϊόν:
Λαμπτήρας LED με ασύρματο τηλεχειριστήριο

Μοντέλο: GPCL-RN-E40-35-811-01-A2SDC
GPCL-RN-E56-45-811-01-A2SDC

πληροί τις απαιτήσεις των παρακάτω οδηγιών του Συμβουλίου:
Οδηγία RED 2014/53/EU
και συμμορφώνεται με τους παρακάτω κανονισμούς:

EN60598-2-1:1989, EN60598-1:2015+A1:2018
EN 62031: 2008 + A1: 2013 + A2: 2015, IEC TR 62778:2014,
EN 62493:2010, EN 62493:2015,EN61347-2-13:2014+A1:
2017; EN61347-1:2015 , IEC 60065: 2014,
EN 55015: 2013+A1:2015, EN 61547: 2009, EN 61000-3-2: 2014,
EN 61000-3-3: 2013, ETSI EN 301 489-1 V2.2.0:2017-03,
ETSI EN 301 489-17:V3.2.0:2017-03,
ETSI EN 300 328 V2.1.1:2016-11, EN 62479: 2010.

Richie PERMAL

Διευθυντής Global Sourcing Asian Quality
Εξουσιοδοτημένος εκπρόσωπος του Bruno Pottie, Διευθυντή Global Sourcing Shared Service Center
ADEO Services 135 rue Sadi Carnot CS 00001 59790 RONCHIN - Francia

26/6/2019

Σειριακός αριθμός:

Οι δύο τελευταίοι αριθμοί του έτους εφαρμογής σήμανσης CE

ADEO Services SAS
135 Rue Sadi Carnot
CS00001
59790 RONCHIN

1.Symbole ostrzegawcze

	Przeczytać uważnie instrukcje
	Urządzenie klasy II. Podwójna izolacja. Podłączenie do uziemienia nie jest konieczne.

2.Ogólne zalecenia bezpieczeństwa ⚠

Przeczytać uważnie instrukcję obsługi przed użyciem urządzenia i zachować ją w celu umożliwienia skorzystania z niej w przyszłości lub przekazania osobom trzecim.
OSTRZEŻENIE: podczas użytkowania urządzeń elektrycznych, należy zawsze przestrzegać podstawowych zaleceń bezpieczeństwa w celu ograniczenia ryzyka pożaru, porażenia prądem elektrycznym i obrażeń ciała.
Do podłączenia zacisku lampy do instalacji stacjonarnej używać przewodów z podwójną izolacją. Izolacja przewodu zasilającego musi zostać wzmocniona, a jego długość zmniejszona tak, by NIE dotykał powierzchni montażowej I śrub.

Ostrzeżenie: Jeżeli zewnętrzny kabel lub przewód tej oprawy oświetleniowej jest uszkodzony, należy wymienić go u producenta, w autoryzowanym punkcie serwisowym lub u specjalisty, aby uniknąć niebezpieczeństwa.

1) Zalecenia ogólne

Urządzenie należy umieścić w miejscu niedostępnym dla dzieci i osób nieuprawnionych.
Sprawdzić, czy dane techniczne dotyczące zasilania elektrycznego urządzenia są zgodne z instalacją elektryczną.
OSTRZEŻENIE: Przed wykonaniem jakichkolwiek czynności związanych z instalacją, konserwacją, wymianą żarówki lub czyszczeniem należy odłączyć lampę od zasilania wyciągając wtyczkę.

Lampa jest przeznaczona wyłącznie do użytkowania w pomieszczeniach.
Kinkiet naścienny przeznaczony do użytku wyłącznie wewnątrz pomieszczeń.
lampy nie są przeznaczone do wymiany.
Instalacja musi zostać wykonana przez elektryka lub osobę posiadającą odpowiednią wiedzę na temat instalacji elektrycznych. Przed podłączeniem lampy należy dodać dodatkowy element odcięcia zasilania do stacjonarnego okablowania podstawy.

2) Zalecenia bezpieczeństwa dotyczące zasilania elektrycznego

Oprawa musi być zainstalowana przez wykwalifikowanego elektryka zgodnie z normami obowiązującymi w kraju instalacji.

3.Specjalne zalecenia bezpieczeństwa

1) Oprawa jest urządzeniem elektrycznym klasyII i musi być podłączona do uziemienia.
2) Oprawa jest zgodna tylko z żarówkami typu LED.

4.Ochrona środowiska

UWAGA!

FR
ES
PT
IT
EL
PL
UA
RO
EN

Nie należy wyrzucać produktów elektrycznych razem z odpadami gospodarstwa domowego. Należy poddać je utylizacji w specjalnym centrum przeznaczonym do tego celu. Należy skontaktować się z władzami lokalnymi w celu uzyskania porady dotyczącej recyklingu.
Urządzenie należy oddać do punktu zbiórki zajmującego się tego typu urządzeniami.

5.Charakterystyka urządzenia

DANE TECHNICZNE		
Rif. Fornitore	GPCL-RN-E40-35-811-01-A2SDC	GPCL-RN-E56-45-811-01-A2SDC
Napięcie nominalne	AC220-240V	AC220-240V
Częstotliwość nominalna	50/60Hz	50/60Hz
Moc nominalna	35W	45W
Żarówka	LED	LED
Temperatura otoczenia	ta:40°C	ta:40°C
Klasa zabezpieczenia	Klasa II	Klasa II
Wskaźnik zabezpieczenia IP	IP21	IP21
Pasmo częstotliwości	2402-2480MHz	2402-2480MHz
Moc wyjściowa częstotliwości radiowej	Max.10dBm	Max.10dBm

6.Instalacja / Montaż / Lista części / Schematy

1) Włożyć kołki plastikowe M4 w sufit lub ścianę.
2) Podłączyć kabel do kostki podłączeniowej.

7.Konserwacja / Czyszczeniea

przekrój przewodów terminala nie mniejszy niż 2*0.75 mm^2.

Odłączyć od zasilania przed przystąpieniem do czynności konserwacyjnych lub czyszczenia.

Źródłem światła w oprawie zawarte powinny być wymieniane wyłącznie przez producenta lub jego przedstawiciela serwisu lub wykwalifikowaną osobę.

8.Inne informacje (serwis po sprzedaży, naprawy, gwarancja, itd.)

Urządzenie musi byæ naprawiane przez osoby posiadające odpowiednie kwalifikacje.
Ten produkt elektryczny jest zgodny z obowiązującymi normami.
Naprawy muszą być wykonywane wyłącznie przez wykwalifikowanych techników stosujących oryginalne części zamienne. Nieprzestrzeganie tego zalecenia może być bardzo niebezpieczne dla użytkownika.
W danym wypadku należy skontaktować się z serwisem posprzedażnym sklepu, w którym nabyto produkt.

Dane techniczne pilota zdalnego sterowania	
Napięcie zasilania	3V CR2025
Pilot zdalnego sterowania	IR
Wymiary pilota zdalnego sterowania	101 x 58 x10.8 mm
Zasięg	Maks. 8 metrów bez przeszkód
Żywotność	25000 godz.

9. DEKLARACJA ZGODNOŚCI WE

ADEO Services
135 rue Sadi Carnot
CS 00001
59790 Ronchin - France/Francja

Oświadcza, że produkt:
Żarówka LED z pilotem zdalnego sterowania

Model: GPCL-RN-E40-35-811-01-A2SDC
GPCL-RN-E56-45-811-01-A2SDC

spełnia wszystkie wymogi następujących dyrektyw Rady:
2014/53/EU RED
oraz jest zgodny z następującymi normami:

EN60598-2-1:1989, EN60598-1:2015+A1:2018
EN 62031: 2008 + A1: 2013 + A2: 2015, IEC TR 62778:2014,
EN 62493:2010, EN 62493:2015,EN61347-2-13:2014+A1:
2017; EN61347-1:2015 , IEC 60065: 2014,
EN 55015: 2013+A1:2015, EN 61547: 2009, EN 61000-3-2: 2014,
EN 61000-3-3: 2013, ETSI EN 301 489-1 V2.2.0:2017-03,
ETSI EN 301 489-17:V3.2.0:2017-03,
ETSI EN 300 328 V2.1.1:2016-11, EN 62479: 2010.

Richie PERMAL
Dyrektor Zapewnienia Jakości Zaopatrzenia Globalnego dla regionu Azji
Autoryzowany przedstawiciel Bruno Pottie, Dyrektor Ośrodka Usług Wspólnych Zaopatrzenia Globalnego
ADEO Services 135 rue Sadi Carnot CS 00001 59790 Ronchin - France/Francja

26/6/2019

Numer seryjny:
Ostatnie dwie cyfry roku uzyskania oznakowania CE

ADEO Services SAS
135 Rue Sadi Carnot
CS00001
59790 RONCHIN

1.Символи повідомлень і попереджень

	Уважно прочитайте інструкцію
	Пристрій класу II. Подвійна ізоляція. Заземлення не є потрібним.

2.Загальні правила безпеки ⚠

Перед використанням пристрою уважно прочитайте цю інструкцію з експлуатації та зберігайте її для подальшого використання і звернення до інших осіб у разі потреби.
ПОПЕРЕДЖЕННЯ: Використовуючи електричні пристрої, дотримуйтеся базових правил безпеки, аби знизити ризик пожежі, враження електричним струмом і травмування.
Для з'єднання клемної коробки світильника із проводиною використовуйте кабель із подвійною ізоляцією. Ізоляція кабелю живлення повинна бути підсилена, і довжена кабелю повинна бути зменшена так, щоб він НЕ торкався поверхні монтажу та гвинтів.
Предупреждение: Во избежание опасности поврежденный внешний кабель или шнур светильника подлежит замене производителем, указанной им сервисной службой или специалистом достаточной квалификации.

1) Загальні інструкції

Зберігайте пристрій подалі від дітей і не уповноважених осіб
Перевірте, чи відповідають електричні характеристики світильника вашій мережі.
ПОПЕРЕДЖЕННЯ:Перед тим, як виконувати будь-які операції з монтажу, догляду, заміни ламп та чищення, від'єднайте світильник від живлення, витягнувши штепсель із розетки.
Не встановлюйте світильник у ванній кімнаті, тримайте його подалі від будь-яких ємностей із рідиною.
Цей настінний світильник розрахований виключно на використання у приміщенні.
Лампи не підлягають заміні
Встановлювати виріб має електрик або особа, що має добрі знання електрики. Перед приєднанням світильника слід забезпечити додаткову ізоляції стаціонарної проводини в основі.

2) Правила безпеки поводження з електрикою

Світильник повинен встановлювати кваліфікований електрик, відповідно до норм виконання проводини, що діють у країні, де встановлюється світильник.

3.Особливі правила безпеки

1) Цей світильник є електричним пристроєм класу II і має бути заземлений.
2) Цей світильник має працювати лише з лампами типу LED.

4.Захист довкілля

УВАГА!

Електричні вироби не можна викидати разом із побутовим сміттям.
Будь-ласка, доставляйте їх для утилізації до спеціальних приймальних пунктів. Звертайтеся до місцевих органів влади або продавця по пораду щодо утилізації. Будь-ласка, доставляйте упаковку для утилізації до спеціальних приймальних пунктів.

5.Характеристики пристрою

ТЕХНІЧНІ ХАРАКТЕРИСТИКИ		
Номер постачальника	GPCL-RN-E40-35-811-01-A2SDC	GPCL-RN-E56-45-811-01-A2SDC
Номінальна напруга	AC220-240V	AC220-240V
Номінальна частота	50/60Hz	50/60Hz
Номінальна потужність	35W	45W
Лампа	LED	LED
Температура навколишнього	ta:40℃	ta:40℃
середовища Клас захисту	Клас II	Клас II
Показник захисту IP	IP21	IP21
Частотний діапазон	2402-2480MHz	2402-2480MHz
Вихідна потужність радіочастот	Max.10dBm	Max.10dBm

6.Встановлення / Монтаж / Опис частин / Схеми

1) Встановіть у стелю або стіну пластмасовий дюбель M4.
2) Приєднайте кабель до клемної коробки.

7.Догляд / Чищення

провідна потужність терміналу не може бути менше, ніж 2* 0.75 мм^2.

Вимкніть від мережі перед обслуговуванням або чисткою.

Як джерело світла, що міститься в даному світильнику повинні бути замінені тільки виробником або його сервісним агентом або аналогічним кваліфікованим фахівцем.

8.Різне (сервіс, ремонт, гарантія, тощо)

Пристрій має ремонтувати кваліфікована особа.
Цей електричний пристрій відповідає чинним стандартам безпеки. Ремонт повинен виконувати лише кваліфікований фахівець, використовуючи оригінальні запасні частини. Будь-яке порушення цього правила може зокрема становити небезпеку для користувачів. У разі потреби звертайте до сервісного центра магазина, у якому ви придбали цей пристрій.
Гарантія 5 років лише на мікросхеми СВД за умови лише побутового використання 8 годин на день для виробу із вбудованими СВД

Характеристики пульту дистанційного керування	
Напруга живлення	3V CR2025
Пульт дистанційного керування	IR
Розміри пульта дистанційного керування	101 x 58 x10.8 mm
Відстань використання	Максимум 8 метрів без перешкод
Ресурс	25000 год

9. ДЕКЛАРАЦІЯ ПРО ВІДПОВІДНІСТЬ СТАНДАРТАМ ЄС

ADEO Services
135 rue Sadi Carnot
CS 00001
59790 Ronchin - Франція

Заява про те, що продукт:
Лампа світлодіодна з безпровідним пультом дистанційного керування
Модель: GPCL-RN-E40-35-811-01-A2SDC
GPCL-RN-E56-45-811-01-A2SDC
відповідає вимогам перерахованих нижче директив Ради ЄС:
Директива RED 2014/53/EU
і відповідає таким нормам:

EN60598-2-1:1989, EN60598-1:2015+A1:2018
EN 62031: 2008 + A1: 2013 + A2: 2015, IEC TR 62778:2014,
EN 62493:2010, EN 62493:2015,EN61347-2-13:2014+A1:
2017; EN61347-1:2015 , IEC 60065: 2014,
EN 55015: 2013+A1:2015, EN 61547: 2009, EN 61000-3-2: 2014,
EN 61000-3-3: 2013, ETSI EN 301 489-1 V2.2.0:2017-03,
ETSI EN 301 489-17:V3.2.0:2017-03,
ETSI EN 300 328 V2.1.1:2016-11, EN 62479: 2010.

Richie PERMAL
Директор служби контролю якості й управління глобальною системою постачання у країнах Азії
Уповноважений представник Бруно Потті (Bruno Pottie), директор загального центру обслуговування й управління глобальною системою постачання
ADEO Services 135 rue Sadi Carnot CS 00001 59790 Ronchin - Франція

26/6/2019

Серійний номер:

Останні дві цифри року нанесення маркування CE

ADEO Services SAS
135 Rue Sadi Carnot
CS00001
59790 RONCHIN

1.Simboluri de avertizare

	Citiți instrucțiunile
	Clasa II. Această lampă este dublu izolat și poate să nu fie de sârmă la un conductor de protecție.

2.Instrucțiuni generale de securitate ⚠

Citiţi în amănunţime acest manual de instrucţiuni înainte de a utiliza dispozitivul şi păstraţi-l pentru a-l consulta ulterior şi, dacă este necesar, daţi-l mai departe la alte persoane.
ATENȚIE: Când utilizaţi dispozitive electrice, trebuie să urmaţi întotdeauna măsurile de securitate de bază pentru a reduce riscul de incendiu, de electrocutare şi de accidentare.
Utilizaţi cabluri cu dublă izolaţie, pentru branşarea plăcii de borne a corpului de iluminat la instalaţia electrică fixă. Izolaţia cablului de alimentare trebuie întărită şi lungimea cablului trebuie micşorată, astfel încât să NU atingă suprafaţa de montaj şi şuruburile.
Avertizare:În cazul în care cablul sau cordonul flexibil exterior al acestui corp de iluminat se deteriorează, acesta trebuie înlocuit exclusiv de producător, agentul său de service sau o persoană cu o calificare similară, pentru evitarea oricăror pericole.

1) Generalităţi

Nu lăsaţi aparatul la îndemâna copiilor sau a persoanelor neautorizate.
Verificaţi dacă specificaţiile electrice ale acestui corp de iluminat sunt compatibile cu instalaţia dumneavoastră.
AVERTISMENT : Alimentarea electrică trebuie întreruptă înainte de a se începe montajul, întreţinerea, schimbarea becului sau curăţarea.
Înlăturaţi siguranţele fuzibile sau dezanclaşaţi-le şi asiguraţi-vă că acestea nu se pot re-anclaşa.
Acest corp de iluminat este conceput pentru a fi montat direct pe suprafeţe normal inflamabile.
Doar pentru utilizare la interior.
lămpile nu pot fi înlocuite.
Instalarea trebuie efectuată de un electrician sau de o persoană care deţine cunoştinţe bune în domeniul electricităţii. Trebuie adăugată o izolaţie suplimentară pentru cablul fix de bază înainte de a racorda produsul de iluminat.

2) Securitatea electrică

Proiectorul trebuie instalat de un electrician calificat în conformitate cu normele de cablare în vigoare în ţara de instalare.

3.Reguli de securitate specifice

1) Corpul de iluminat este un aparat de clasa II .
2) Acest corp de iluminat este compatibil doar cu becuri de tip LED.

4.Protecţia mediului

ATENȚIE!

FR
ES
PT
IT
EL
PL
UA
RO
EN

Produsele electrice nu se aruncă împreună cu gunoiul menajer. Acestea trebuie duse la un punct comun de colectare pentru eliminarea ecologică a deşeurilor în conformitate cu reglementările locale. Pentru informații privind reciclarea, contactați autoritățile locale sau vânzătorul. Ambalajul este reciclabil. Eliminați ambalajul în mod ecologic şi puneți-l la dispoziția serviciului de colectare a materialelor reciclabile.

5.Specificațiile dispozitivului

CARACTERISTICI TECHNICE		
Ref. furnizor	GPCL-RN-E40-35-811-01-A2SDC	GPCL-RN-E56-45-811-01-A2SDC
Tensiune nominală	AC220-240V	AC220-240V
Frecvență nominală	50/60Hz	50/60Hz
Putere nominală	35W	45W
Putere bec	LED	LED
Temperatura ambiantă	ta:40°C	ta:40°C
Clasa de protecție	CLASA II	CLASA II
Număr IP	IP21	IP21
Banda de frecvență	2402-2480MHz	2402-2480MHz
Puterea emisă în radiofrecvență	Max.10dBm	Max.10dBm

6.Instalare / Asamblare / Identificarea pieselor / Desene

1) Introduceți diblurile din plastic M4 în tavan sau în tavan/perete.
2) Conectați cablul la bornă.

7.Întreținere / Curățare

capacitatea de cablu a terminalului nu va fi sub 2*0,75mm^2.

Deconectați de la sursă înainte de a efectua operațiuni de întreținere sau de curățare.

Sursa de lumină în acest corp de iluminat conţinute se înlocuiește numai de către producător sau de agentul său de service sau o persoană similară calificată.

8.Altele (Service, Reparații, Garanție, etc.)

-Pentru repararea produsului apelați la o persoană calificată
Acest produs electric este conform cerințelor esențiale de securitate. Reparațiile trebuie efectuate doar de personal calificat, utilizând piese de schimb originale, în caz contrar existând pericole mari pentru utilizator.
- Pentru service post-vânzare, vă rugăm contactați magazinul de unde ați cumpărat produsul.
Garanție 5 ani doar pentru cipul LED, în cazul unei utilizări casnice de 8 ore/zi pentru produsul cu LED integrat.

Caracteristici telecomandă	
Alimentare	3V CR2025
Telecomandă	IR
Dimensiuni telecomandă	101 x 58 x10.8 mm
Distanța de utilizare	8 metri max. fără obstacole
Durată de viață	25000 h

9. DECLARAȚIE DE CONFORMITATE CE

ADEO Services
135 rue Sadi Carnot
CS 00001
59790 Ronchin - Franța

Declară că produsul:
Bec LED cu telecomandă
Model: GPCL-RN-E40-35-811-01-A2SDC
GPCL-RN-E56-45-811-01-A2SDC
îndeplineşte cerințele următoarelor Directive ale Consiliului:
Directiva 2014/53/EU RED
şi este conform cu următoarele standarde:

EN60598-2-1:1989, EN60598-1:2015+A1:2018
EN 62031: 2008 + A1: 2013 + A2: 2015, IEC TR 62778:2014,
EN 62493:2010, EN 62493:2015,EN61347-2-13:2014+A1:
2017; EN61347-1:2015 , IEC 60065: 2014,
EN 55015: 2013+A1:2015, EN 61547: 2009, EN 61000-3-2: 2014,
EN 61000-3-3: 2013, ETSI EN 301 489-1 V2.2.0:2017-03,
ETSI EN 301 489-17:V3.2.0:2017-03,
ETSI EN 300 328 V2.1.1:2016-11, EN 62479: 2010.

Richie PERMAL
Director Calitate Asia Aprovizionare Globală
Reprezentant autorizat al Bruno Pottie, Director Centrul de Servicii Partajate Aprovizionare Globală
ADEO Services 135 rue Sadi Carnot CS 00001 59790 Ronchin - Franța

26/6/2019

Nr. serie:

Ultimele două cifre ale anului în care a fost aplicat marcajul CE

ADEO Services SAS
135 Rue Sadi Carnot
CS00001
59790 RONCHIN

1.Warning symbols

	Read the instructions
	Safety Class II. This lamp is doubly insulated and may not be wire to a protective conductor.

2.General Safety Instructions ⚠

Read this instruction manual thoroughly before using the appliance and save it for future reference and if necessary pass the instruction manual on to a third party.
WARNING: When using electrical appliance, basic safety precautions should always be followed to reduce the risk of fire, electrical shock and personal injury.
Use double-insulated cables from the fixing wiring to connect with the terminal block in luminaire.The supply wire must be additional insulated and the length of the wire must be reduced such that the supply wire MUST not touch mounting surface and screw.
Warning: if the external flexible cable or cord of this luminaire is damaged, it shall be exclusively replaced by the manufacturer or his service agent or a similar qualified person in order to avoid a hazard.

1) General

Keep device out of reach of children and unauthorised persons
Check if the electrical specifications of this luminaire are compatible with your installation.
WARNING: Luminaire suitable for direct mounting on normally flammable surfaces The luminaire for indoor used only.
The light source contained in this luminaire shall only be replaced by the manufacturer or his service agent or a similar qualified person.
The installation shall be carried out by an electrician or electrically skilled person such that the basic insulated fixed wiring have to be prepared with supplementary insulation before the luminaire can be connected.

2) Electrical safety

If installation is needed, the luminaire should be installed by authorized electrician only acc. to national wiring rules.

3.Specific Safety Rules

1) The luminaire is class II appliance.
2) The luminaire designed for use with LED lamps only.

4.Environmental protection

CAUTION!

Electrical products must not be thrown out with domestic waste. They must be taken to a communal collecting point for environmentally friendly disposal in accordance with local regulations. Contact your local authorities or stockist for advice on recycling. The packaging material is recyclable. Dispose of the packaging in an environmentally friendly manner and make it available for the recyclable material collection-service.

5.Appliance specifications

TECHNICAL CHARACTERISTICS		
Supplier ref	GPCL-RN-E40-35-811-01-A2SDC	GPCL-RN-E56-45-811-01-A2SDC
Rated voltage	AC220-240V	AC220-240V
Rated frequency	50/60Hz	50/60Hz
Rated wattage	35W	45W
Bulb rating	LED	LED
Ambient Temperature	ta:40°C	ta:40°C
Protection class	Class II	Class II
IP number	IP21	IP21
Frequency Band	2402-2480MHz	2402-2480MHz
RF output power	Max.10dBm	Max.10dBm

6.Installation / Assembly / Parts Identification / Drawings

1) M4 fix plastic screws in ceiling/wall.
2) Connect wire to terminal.

7.Maintenance / Cleaning

The wire capacity of the terminal cannot be less than 2*0.75mm^2.

Disconnect from the mains before maintenance or cleaning.

The light source contained in this luminaire shall only be replaced by the manufacturer or his service agent or a similar qualified person.

8.Others (Service, Repairing, Guarantee, etc ...)

–Have your product repaired by a qualified person
This electric product is in accordance with the relevant safety requirements.
Repairs should only be carried out by qualified persons using original spare parts, otherwise this may result in considerable danger to the user.
– Please contact the store which you bought the product for after sale services if any.
5 years guarantee for LED chip only and based on residential usage 8 hours/day for the integrated LED product.

Remote Control Features	
Supply voltage	3V CR2025
Remote control	IR
Remote Dimensions	101 x 58 x10.8 mm
Distance of use	Max 8 meters. unobstructed
Lifetime	25 000h

9. CE DECLARATION

ADEO Services
135 rue Sadi Carnot
CS 00001
59790 Ronchin - France

Declare that the product:
LED light with wireless remote control
Model: GPCL-RN-E40-35-811-01-A2SDC
GPCL-RN-E56-45-811-01-A2SDC
meets the requirements of the following Council directives:
RED Directive 2014/53/EU
and conforms to the following norms:

EN60598-2-1:1989, EN60598-1:2015+A1:2018
EN 62031: 2008 + A1: 2013 + A2: 2015, IEC TR 62778:2014,
EN 62493:2010, EN 62493:2015,EN61347-2-13:2014+A1:
2017; EN61347-1:2015 , IEC 60065: 2014,
EN 55015: 2013+A1:2015, EN 61547: 2009, EN 61000-3-2: 2014,
EN 61000-3-3: 2013, ETSI EN 301 489-1 V2.2.0:2017-03,
ETSI EN 301 489-17:V3.2.0:2017-03,
ETSI EN 300 328 V2.1.1:2016-11, EN 62479: 2010.

Richie PERMAL
Asian Quality Director Global Sourcing
Authorized representative of Bruno Pottie, Director of Global Sourcing Shared Service Center
ADEO Services 135 Rue Carnot - CS 00001 59790 RONCHIN - France

26/6/2019

Serial No:

Last two numbers of the year CE marking applied

ADEO Services SAS
135 Rue Sadi Carnot
CS00001
59790 RONCHIN

1

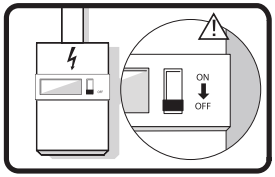

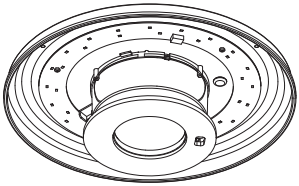

3276000664437

or

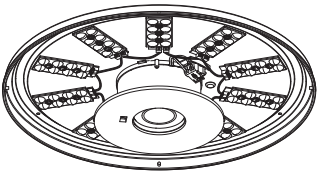

3276000664444

2

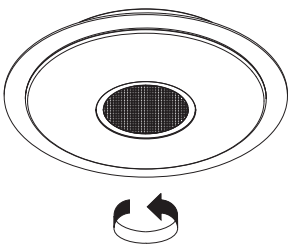

1

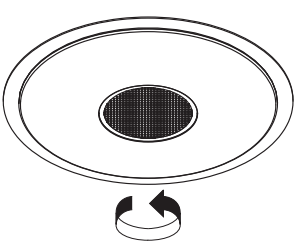

2

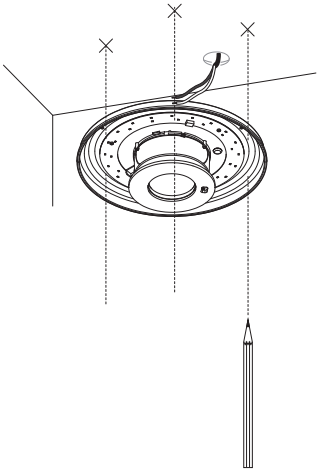

or

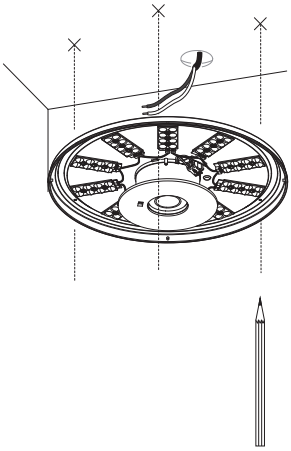

3

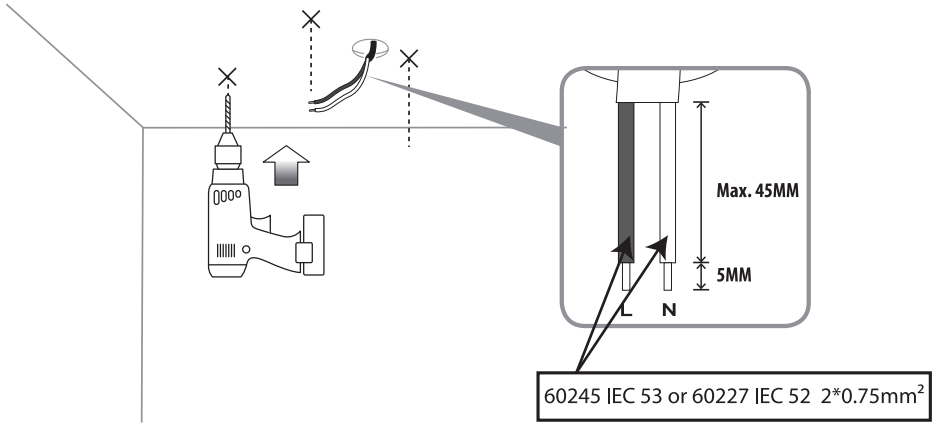

4

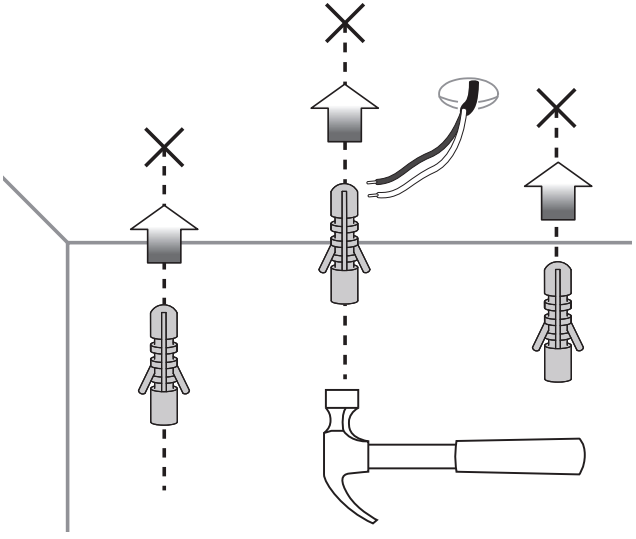

5

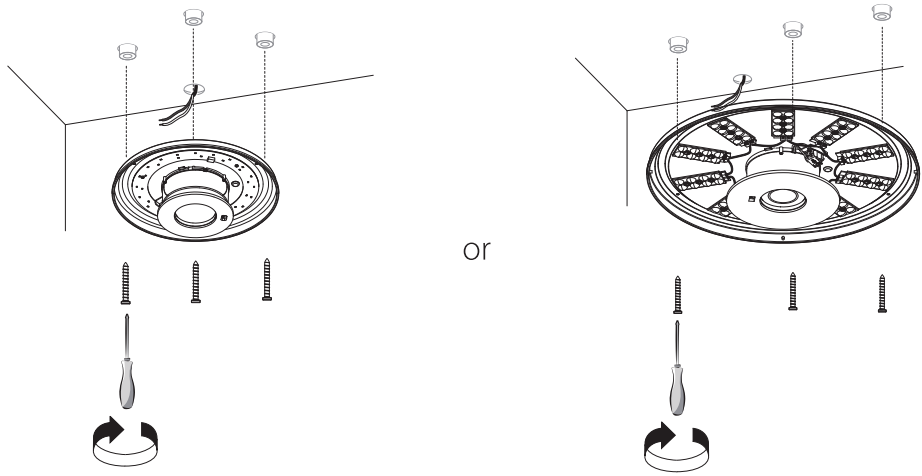

i

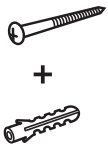

*Utiliser les vis et chevilles adaptées à votre support - Utilice tornillos y tacos adecuados para el soporte - Utilize buchas e parafusos adaptados à superfície de instalação - Utilizzare viti e tasselli adeguati al propio supporto - Χρησιμοποιήστε τις κατάλληλες βίδες και ούπα για τον τοίχο σας - Należy użyć śrub i kołków odpowiednich dla rodzaju podłoża - Используйте шурупы/крепления, которые подходят к основанию, к которому они будут крепиться - Використовуйтегвинти та штифти, що підходять для поверхні, на яку Ви монтуєте ролет/жалюзі - Należy korzystać ze śrub i kołków przystosowanych do nośnika - Utilizați şuruburile şi diblurile adecvate suportului dvs - Use screws and dowels suited to your backing.

6

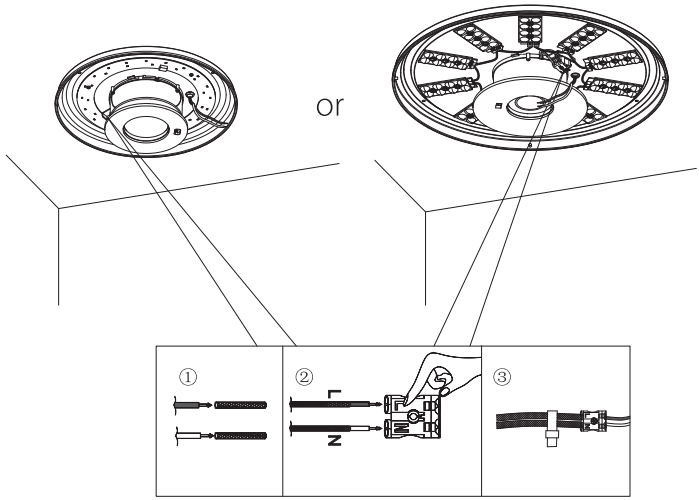

7

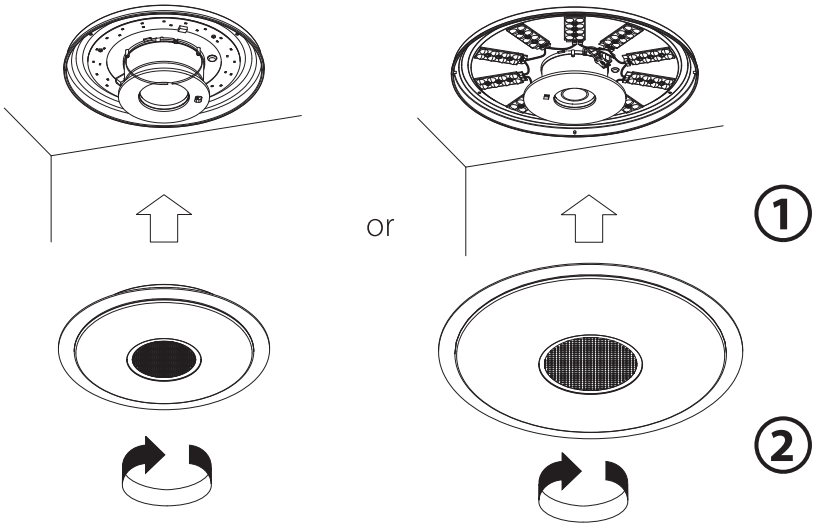

8

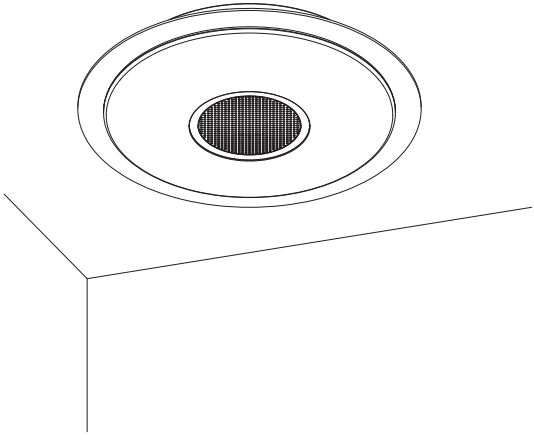

1

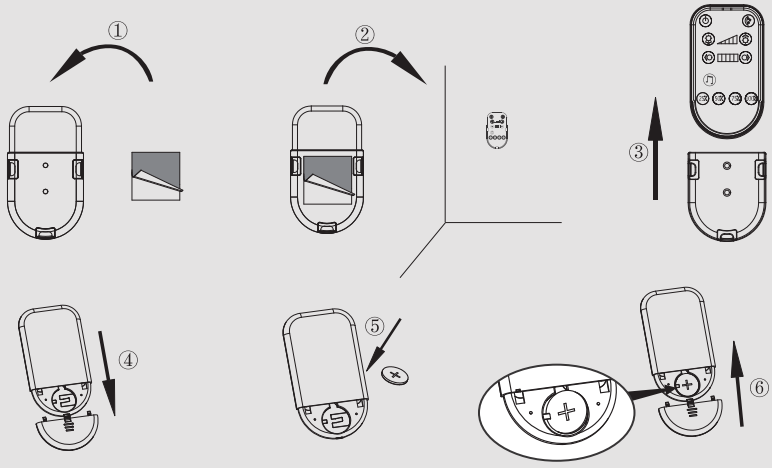

2

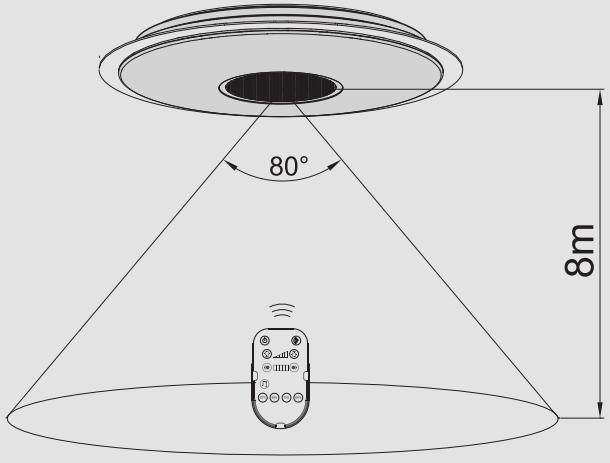

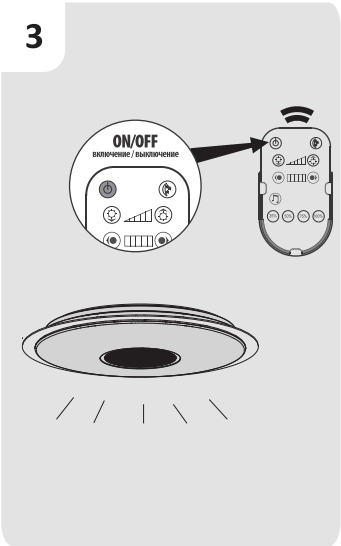
3
ON/OFF
включение / выключение

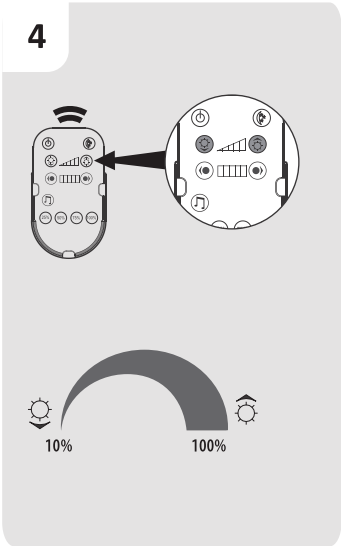
4
10%
100%

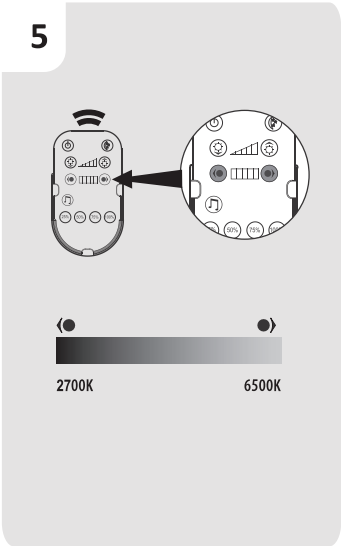
5
2700K
6500K

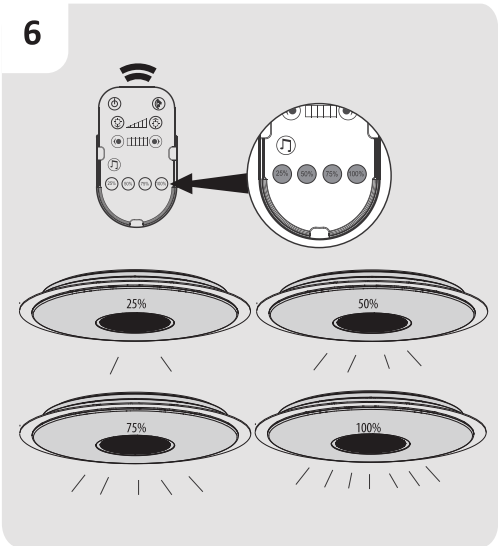
6
25%
50%
75%
100%

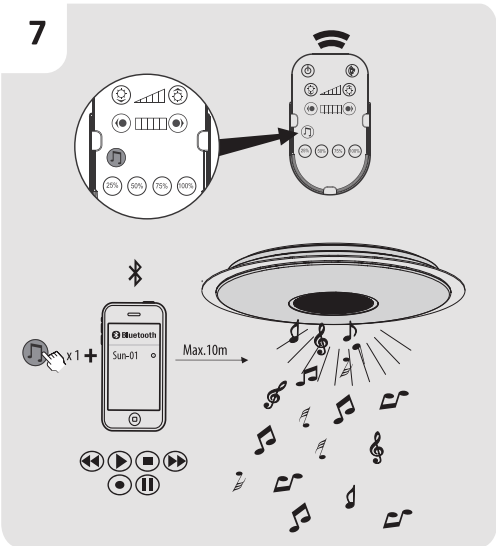
7
Bluetooth
Sun-01
x 1
Max.10m

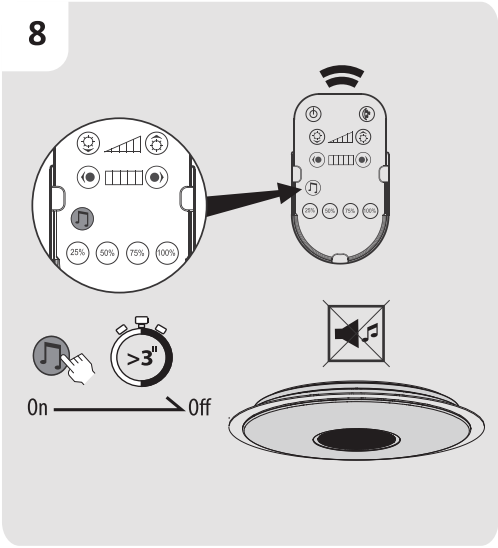
8
25%
50%
75%
100%
>3"
On
Off

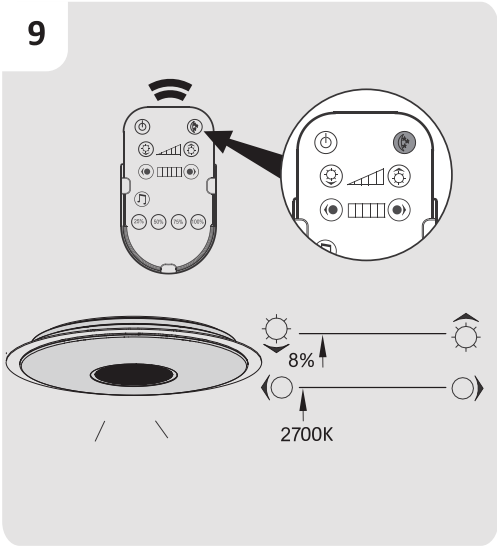
9
8%
2700K

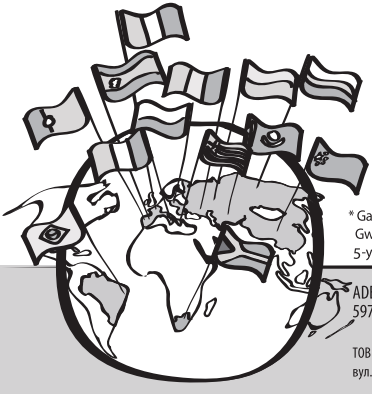

* Garantie 5 ans / 5 años de garantía / Garantia de 5 anos / Garanzia 5 Anni / Εγγύηση 5 ετών / Gwarancja 5-letnia / Гарантия 5 года / Кепілдік 5 жыл / Гарантія 5 років / Garanţie 5 ani / 5-year guarantee

Made in P.R.C. 2019

ADEO Services - 135 Rue Sadi Carnot - CS 00001
59790 RONCHIN - France

ТОВ «Леруа Мерлен Україна»,
вул. Полярна 17а, м. Київ 04201, Україна

ООО ЛЕРУА МЕРЛЕН ВОСТОК, 141031, Московская область, Мытищинский район, г. Мытищи, Осташковское шоссе, д.1, РОССИЯ

Importado e distribuído por LEROY MERLIN
CIA BRASILEIRA DE BRICOLAGEM
Rua Domingas Galleteri Blotta, 315 - Interlagos - CEP 04455-360 São Paulo - SP - Brazil CNPJ: 01.438.784/0001-05
CALM (Central de Atendimento Leroy Merlin) -4020.5376 (capitais) e 0800.0205376 (demais regiões)

Imported by Adeo South Africa (PTY) LTD T/A Leroy Merlin
Leroy Merlin Greenstone Store
Corner Blackrock Street and Stoneridge Drive, Greenstone Park Ext 2, Edenvale, 1610 Johannesburg, Gauteng, South Africa

«Леруа Мерлен Казахстан» ЖШС Қазақстан Республикасы,050000, Алматық., Қонаев көшесі, 77, «ParkView» БО, 6 ., 07 оф.