inspire

3 YEARS GUARANTEE

Madrid / Tokyo

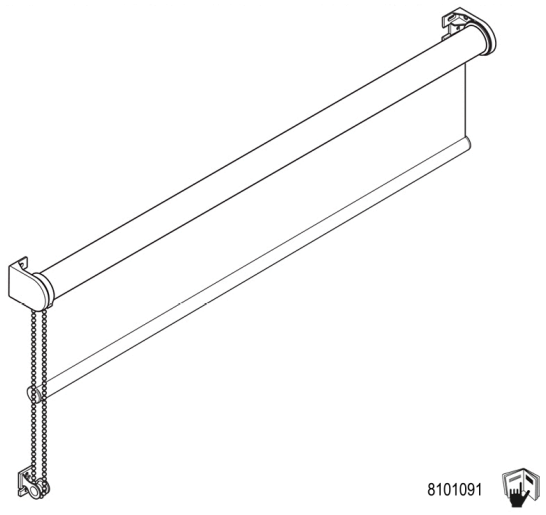

FR Notice de Montage - Utilisation - Entretien
ES Instrucciones de Montaje, Utilización y Mantenimiento
PT Instruções de Montagem, Utilização e Manutenção
IT Istruzioni per il Montaggio, l'Uso e la Manutenzione
EL Εγχειρίδιο συναρμολόγησης, χρήσης και συντήρησης
PL Instrukcja Montażu, Użytkowania i Konserwacji
RU Руководство По Сборке и Эксплуатации
KZ Жинау, пайдалану және техникалық қызмет көрсету нұсқаулығы
UA Керівництво По Збірці і Експлуатації
RO Manual asamblare, utilizare şi întreţinere
BR Instruções de Montagem, Utilização e Manutenção
ZH 安装 – 使用 – 维护 说明手册
EN Assembly - Use - Maintenance Manual

2018/06

* Garantie 3 ans / 3 años de garantía / Garantia de 3 anos / Garanzia 3 Anni / Εγγύηση 3 ετών / Gwarancja 3-letnia / Гарантия 3 года / Кепілдік 3 жыл / Гарантія 3 років / Garanţie 3 ani / 3 Anos de garantia/ 3年质保 / 3 year guarantee

ES LM – Av. de la Vega, 2 28108 Alcobendas – Madrid - España AKI BRICOLAJE ESPAÑA Parque Empresarial RIO NORTE II Ctra. N-I - Esquina a Ctra. Fuencarral, nº 1 28100 Alcob

IT LM/BRICOCENTER - Strada 8 Palazzo N 20089 Rozzano Milano – Italia

PL LEROY MERLIN - ul. Targowa 72, 03-734 Warszawa – Polska

UA ТОВ «Леруа Мерлен Україна», вул. Поляруа 17а, м. Київ, 04201, Україна

FR LM – Rue Chanzy – Lezenne 59 712 LILLE Cedex 9 – France
WELDOM- ZI de Breuil-le-Sec 60608 Clermont Cedex – France
l'assistance téléphonique Leroy Merlin
0 810 634 634 Service 0,06 € / appel + prix appel

PT BCM - BRICOLAGE SA / BRICOIDS - DISTRIBUICAO DE BRICOLAGE SA. Rua Quinta do Paizinho nº 10-12, 2790-237 CARNAXIDE - Portugal - N° de contribuinte : 506848558 / 502216069

EL S.G.B. Ελληνική Εταιρεία - Ιδιοκτησιακών Α.Ε. Λεωφόρος Κυφισίας 44 - T.K. 15125 ΜΑΡΟΥΣΙ.
SCB DIY COMPANY LTD 16 Kalamon Str - 2032 Strovolos Nicosia, Cyprus

RU ООО ЛЕРУА МЕРЛЕН ВОСТОК, 141031, Московская область, Мытищинский район, г. Мытищи, Осташковское шоссе, д.1, РОССИЯ

RO LEROY MERLIN ROMANIA S.R.L. Strada Icoanei, nr. 11-13, etajele 2, 3 si 4, sector 2, Bucuresti - Romania

FR ⚠ ATTENTION

Les enfants en bas âges peuvent s'étrangler avec les boucles formées par les cordes, chaînettes, sangles et cordons internes qui permettent la manœuvre du produit. Pour éviter l'étrang- lement et l'enchevêtrement, gardez les cordons hors de portée des enfants en bas âges. Les cordons peuvent s'enrouler autour du cou d'un enfant. Eloignez les lits d'enfants et le mobilier des cordons actionnant les stores intérieurs. Ne liez pas les cordons ensemble. Assurez-vous que les cordons ne vrillent pas et ne forment pas de boucle.

ES ⚠ ATENCIÓN

Los niños pequeños pueden estrangularse con los bucles formados por las cuerdas, cadenetas, correas y cordones internos que permiten maniobrar el producto. Para evitar la estrangulación y el enredo, mantenga los cordones fuera del alcance de los niños pequeños, ya que se les podrían enrollar alrededor del cuello. Coloque las camas de los niños y los muebles lejos de los cordones que accionan los estores interiores. - No ate los cordones entre sí. Asegúrese de que no se retuerzan y no formen ningún bucle.

PT ⚠ ATENÇÃO

As crianças pequenas podem estrangular-se com os laços formados pelos cordas, correntes, cintas e cordões usados para operar o produto. - Para evitar o risco de estrangulamento e emaranhamento, mantenha os cordões fora do alcance das crianças pequenas. Os cordões podem enrolar- se em volta do pescoço de uma criança. - Afaste as camas das crianças e os móveis dos cordões utilizados para operar os estores interiores.- Não amarre os cordões uns aos outros. Certifique-se de que os cordões não estão torcidos nem formam laços.

IT ⚠ ATTENZIONE

I cordoni, le catenelle, le cinghie e le corde interne per l'apertura/chiusura del prodotto potrebbero formare dei cappi: rischio di strangolamento per i bambini piccoli. - Per evitare rischi di strangolamento e per prevenire l'aggrovigliamento delle corde, tenerle fuori dalla portata dei bambini piccoli. Le corde potrebbero avvolgersi attorno al collo dei bambini. - Posizionare i letti dei bambini e i mobili lontano dalle corde per l'apertura/chiusura delle tende interne. - Non legare insieme le corde. Assicurarsi che le corde non si attorciglino e non formino cappi.

EL ⚠ ΠΡΟΣΟΧΗ

Τα σχοινιά, οι αλυσίδες και οι ιμάντες, καθώς και τα εσωτερικά κορδόνια για το χειρισμό του προϊόντος μπορούν να σχηματίσουν θηλιές από τις οποίες τα μικρά παιδιά διατρέχουν κίνδυνο στραγγαλισμού. - Για να αποφύγετε τον κίνδυνο στραγγαλισμού και εμπλοκής, έχετε τα κορδόνι μακριά από μικρά παιδιά. Τα κορδόνια μπορούν να τυλιχτούν γύρω από το λαιμό ενός παιδιού.- Απομακρύνετε τα κρεβάτια των παιδιών και τα έπιπλα από τα κορδόνια για τα εσωτερικά στόρια. - Μη δένετε μεταξύ τους τα κορδόνια. Βεβαιωθείτε ότι τα κορδόνια δεν συστρέφονται και ότι δεν σχηματίζουν θηλιά.

PL ⚠ UWAGA

Młodsze dzieci mogą się udusić w wyniku zaplątania w pętle powstałe ze sznurków, łańcuszków, pasków i linek, służących do poruszania produktem. - Aby zapobiec uduszeniu i zaplątaniu, linki należy umieścić w miejscu niedostępnym dla młodszych dzieci. Linki mogą owinąć się wokół szyi dziecka. - Łóżeczko dziecięce oraz sprzęt należy stawiać w bezpiecznej odległości od linek sterujących roletami wewnętrznymi. - Nie łączyć linek ze sobą. Upewnić się, czy linki nie są skręcone i nie tworzą pętli.

RU ⚠ ВНИМАНИЕ

Петли на шнурах питания, цепях, лентах и внутренних управляющих шнурах могут вызвать удушение маленьких детей. Чтобы избежать удушения и запутывания, держите шнуры в недоступном для маленьких детей месте. Шнуры могут обернуться вокруг шеи ребенка. Отодвиньте кровати, детские люльки и мебель подальше от шнуров оконных занавесок. Не связывайте шнуры. Убедитесь, что они не перекручены и не создают петлю.

KZ ⚠ ЕСКЕРТУ

Қуат сымдары, тізбектер, таспалар және өнімді басқаратын ішкі сымдар жас балаларды тұншықтыруы мүмкін. Тұншығу және айналу жағдайын болдырмау үшін, сымдарды жас балалар қолы жетпейтін орында сақтаңыз. Сымдар бала мойнына оралып қалуы мүмкін.Төсектерді, бесіктерді және жиһазды терезе жапқыш сымдардан алыс жылжытыңыз. Сымдарды орамаңыз. Сымдар байланбағанын тексеріп, тізбек жасаңыз.

UA ⚠ УВАГА

Петлі на шнурах живлення, ланцюгах, стрічках і внутрішніх шнурах, які управляють продуктом, можуть викликати задушення в маленьких дітей. Щоб уникнути удушення й заплутування, тримайте шнури в недоступному для маленьких дітей місці. Шнури можуть обернутися навколо шиї дитини. Пересуньте ліжка, дитячі колиски й меблі подалі від шнурів віконних фіранок. Не зв'язуйте шнури. Переконайтеся, що вони не перекручені і не створюють петлю.

RO ⚠ ATENŢIE

Copiii mici se pot strangula cu buclele formate de şnururile, lanţurile, chingile şi cordoanele interioare care operează produsul. - Pentru a evita strangularea sau prinderea, nu lăsaţi şnururile la îndemâna copiilor mici. Acestea se pot înfăşura în jurul gâtului copilului; - Mut ţi pătuţurile copiilor şi mobila departe de şnururile jaluzelelor - Nu legaţi şnururile între ele. Asiguraţi-vă că acestea nu se răsucesc şi nu ajung să formeze bucle.

BR ⚠ ATENÇÃO

Crianças de baixa idade podem ficar estranguladas em laços formados por cordas, correntes, correias e cordões internos que permitem a operação do produto. Para evitar o estrangulamento e o entrelaçamento, mantenha os cabos fora do alcance das crianças de baixa idade. Os cordões podem enrolar-se em torno do pescoço da criança. Afaste berços e móveis dos cordões usados para acionar as venezianas internas. Não ate oscordões juntos. Garanta que os cordões não estejam torcidos nem formem laços.

CH ⚠ 警告

婴幼儿可能因操作产品所用的 拉绳、链条、皮带和产品内的 细绳缠绕成圈而扼住脖子导致 窒息。
- 为防止因绳子缠绕扼住脖子而 导致窒息,请将细绳放置于婴 幼儿无法触及之处。细绳可能 缠绕在儿童的脖子上。
- 使床铺、儿童床和家具远离内 窗帘的细绳传动装置。- 请误将 细绳接在一起。请确保细绳没 有互相缠绕形成 死结。

EN ⚠ WARNING

Young children can be strangled by loops in pull-cords, chains, tapes, and inner cords that operate the product. To avoid strangulation and entanglement, keep cords out of the reach of young children. Cords may become wrapped around a child's neck; Move beds, cots and furniture away from window covering cords; Do not tie cords together. Make sure cords do not twist and create a loop.

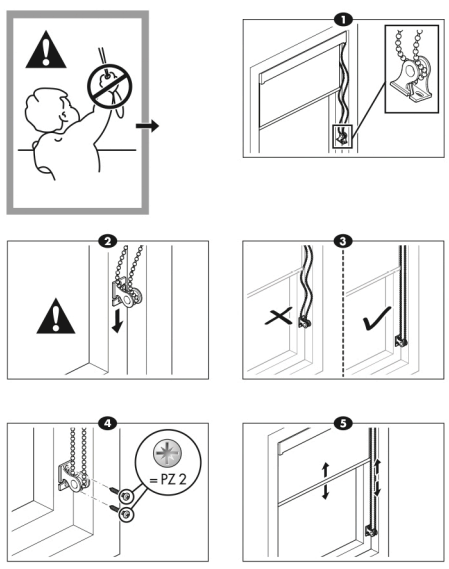

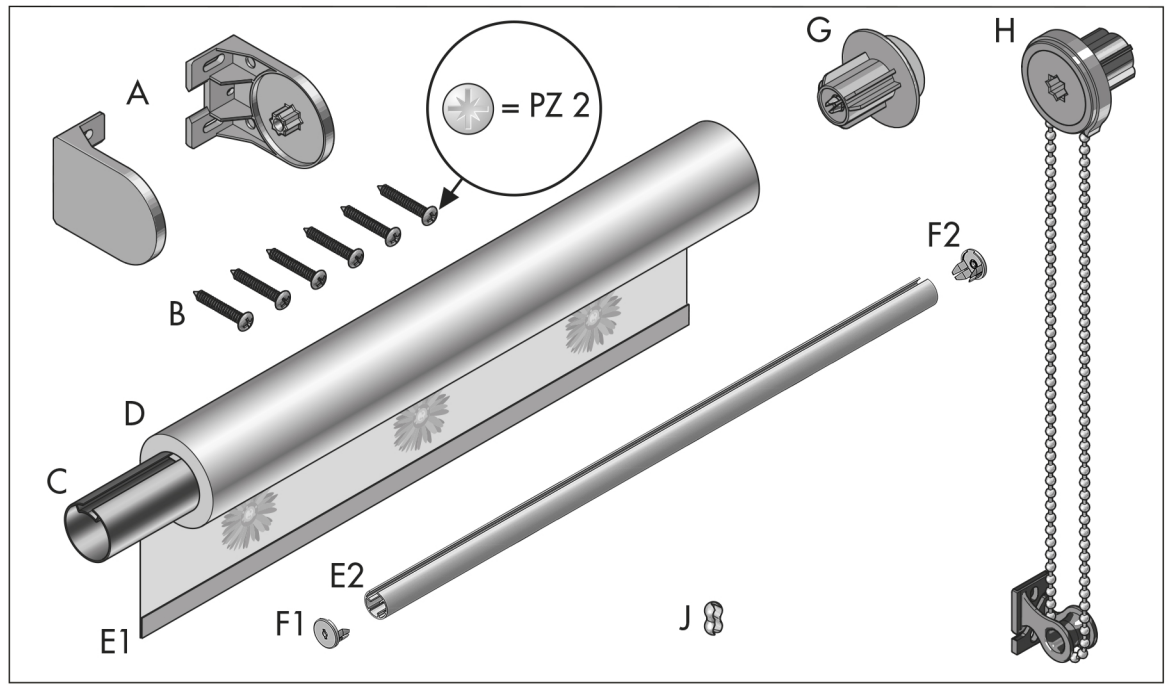
A
B
C
D
E1
E2
F1
F2
G
H
J
= PZ 2

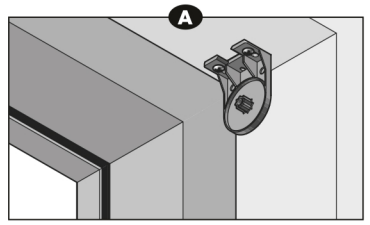
A

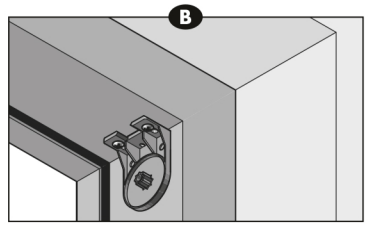
B

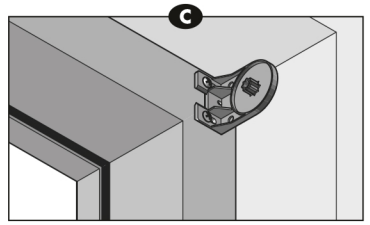
C

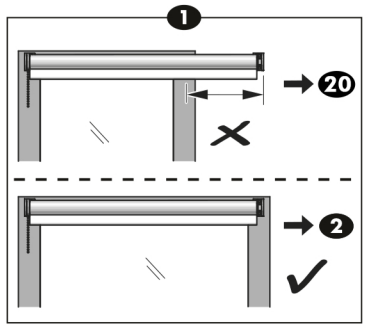
1
20
2

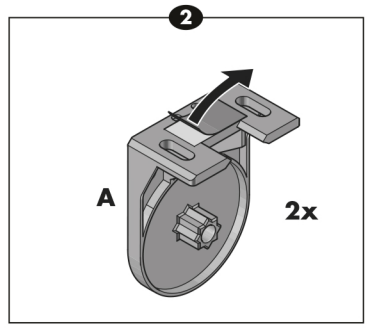
2
A
2x

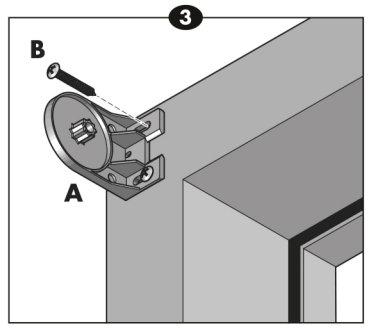
3
B
A

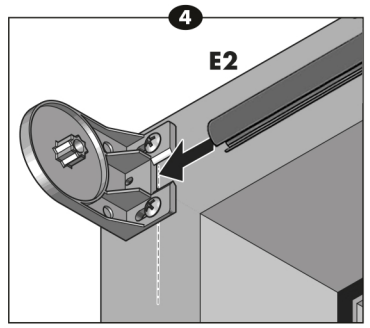
4
E2

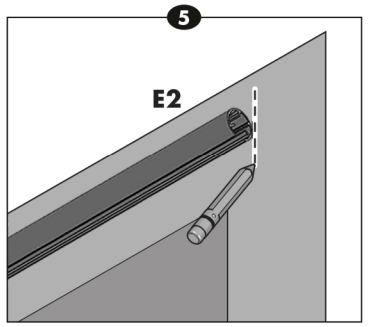
5
E2

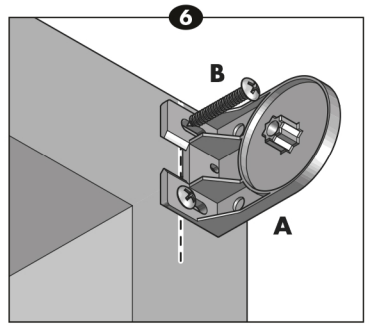
6
B
A

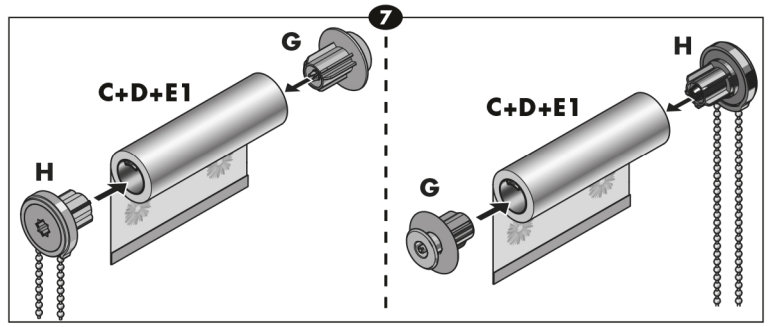
7
C+D+E1
G
H
C+D+E1
H
G

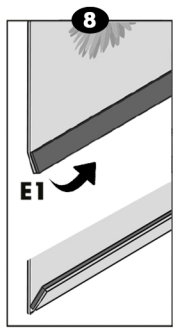
8
E1

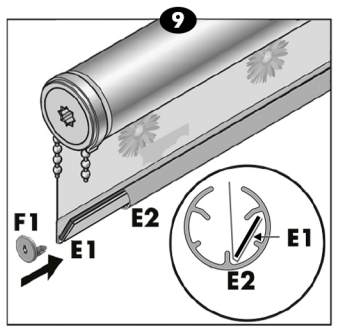
9
F1
E1
E2
E1
E2

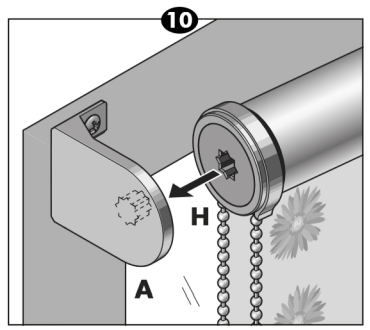
10
H
A

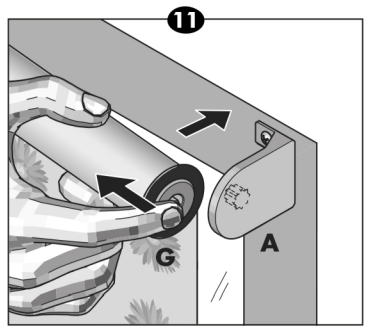
11
G
A

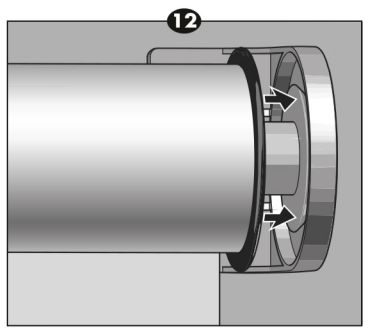
12

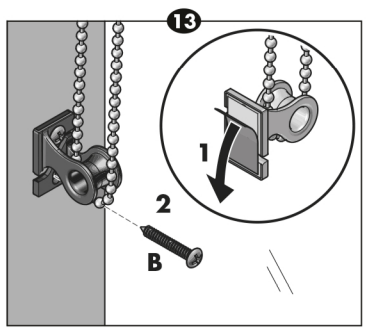
13
1
2
B

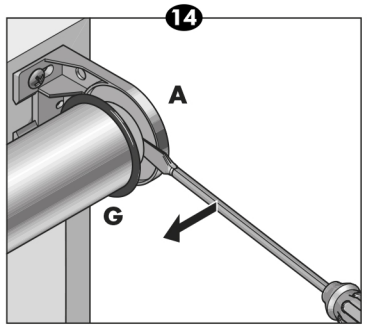
14
A
G

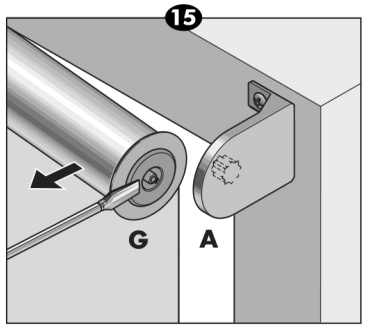
15
G
A

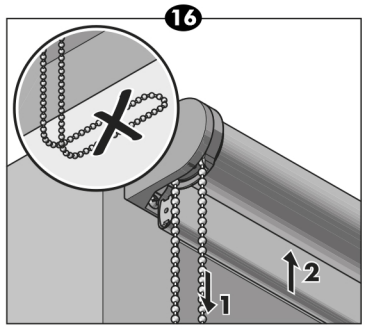
16
1
2

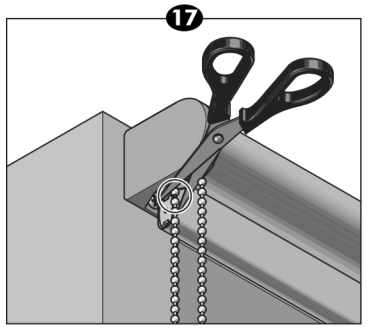
17

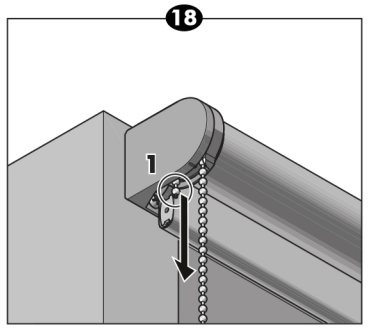
18
1

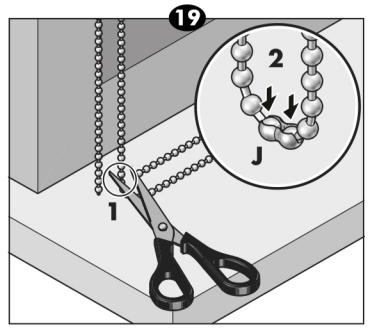
19
2
J
1

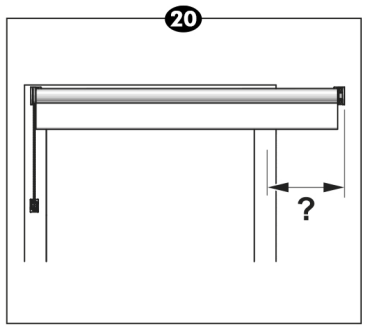
20
?

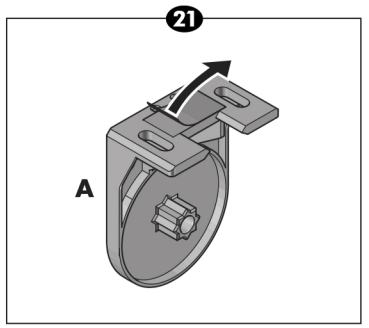
21
A

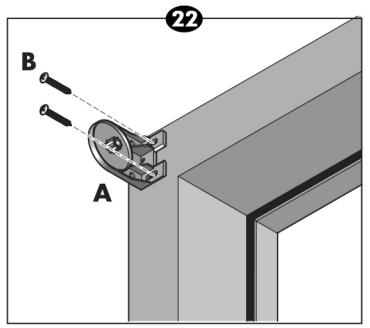
22
B
A

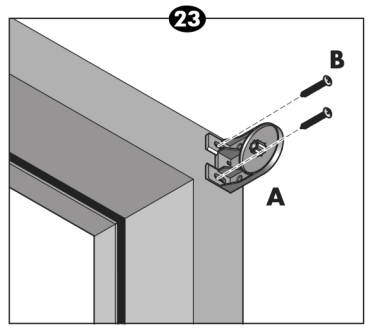
23
B
A

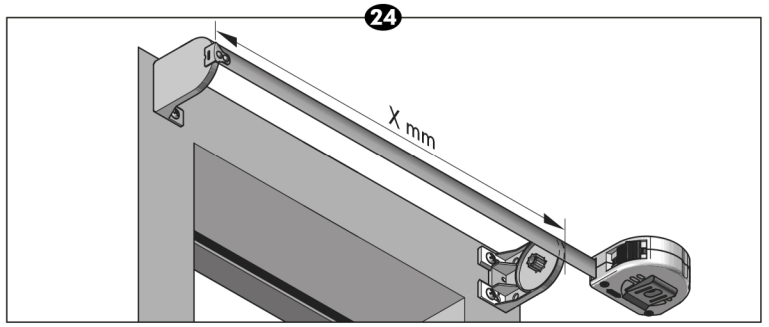
24
X mm

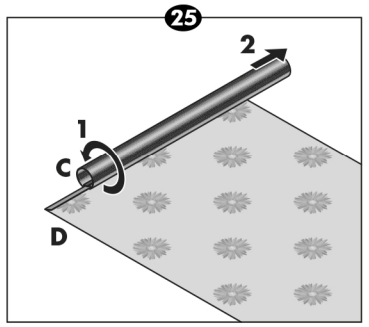
25
2
1
C
D

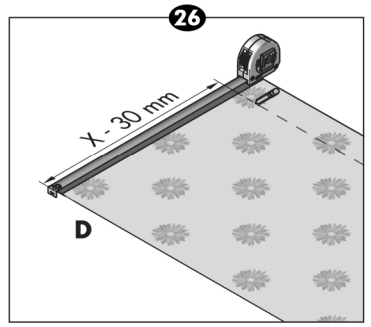
26
X - 30 mm
D

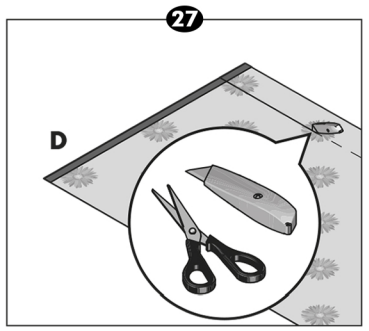
27
D

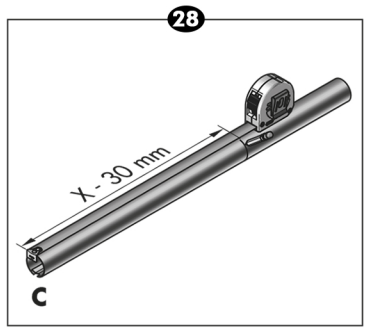
28
X - 30 mm
C

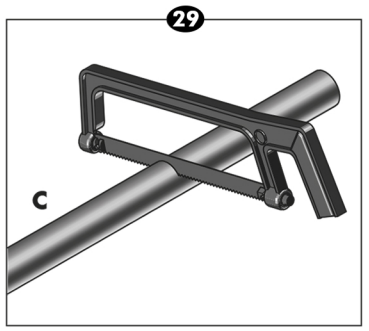
29
C

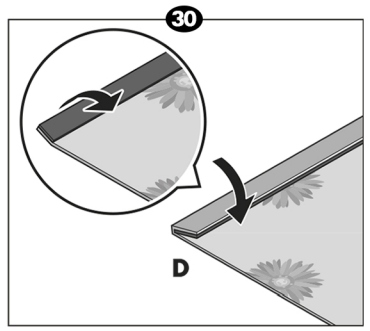
30
D

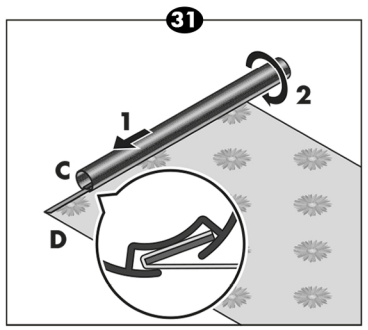
31
1
2
C
D

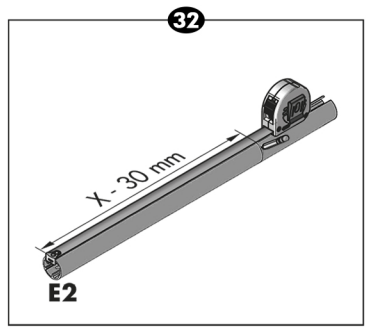
32
X - 30 mm
E2

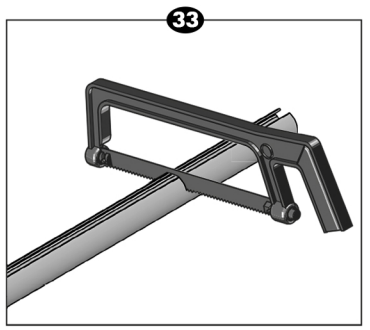
33

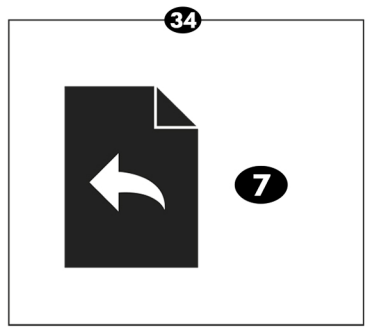
34
7