cette tondeuse se recycle,
si elle n'est plus utilisable
déposez-la en déchèterie.
Notice à trier. Pour en savoir plus :
www.quefairedemesdechets.fr

FR Cette tondeuse est recyclable. Si elle ne peut plus être utilisée, veuillez l'apporter dans un centre de recyclage des déchets.

ES Este cortacésped es reciclable. Si ya no se puede usar, llévelo a un centro de reciclaje de residuos.

PT Este corta relvas é reciclável. Se deixar de o utilizar, entregue-o no centro de reciclagem de resíduos.

IT Questo tosaerba può essere reciclato. Se deve essere smaltitto, portalo presso un centro di reciclaggio.

EL Αυτή η κουρευτική μηχανή είναι ανακυκλώσιμη. Αν δεν μπορεί να χρησιμοποιηθεί περαιτέρω, μπορείτε να τη μεταφέρετε σε ένα κέντρο ανακύκλωσης απορριμμάτων.

PL Kosiarka ta poddawana jest recyklingowi, kiedy przestaje być użyteczna należy dostarczyć ją do punktu zbiórki odpadów.

RU Эта косилка может перерабатываться, если она больше не пригодна для пользования, сдайте ее в утилизационный центр.

KZ Бұл Көгал шапқыш қайта өңдеуге келеді. Оны әрі қолдануға болмайтын жағдайда, оны қайта өңдейтін орталыққа тапсыруыңызды өтінеміз.

UA Ця косарка може перероблятися, якщо вона більше не є придатна для використування, здайте її в утилізаційний центр.

RO Această mașină de tuns este reciclabilă. Dacă nu mai poate fi folosită, vă rugăm să o aduceți într-un centru de reciclare a deșeurilor.

BR Este cortador de grama é reciclável. Se não puder mais ser usado, descarte em um centro de reciclagem de resíduos.

EN This lawn mower is recyclable. If it cannot be used anymore, please take it to waste recycling centre.

N° de série / N.º de serie / N.º de série / N. di serie / Αρ. Σειράς /
Nr seryjny / Серийный номер /Сериялық № / Серійний № / Nr. de serie /
Número de série / Serial No.:

* Garantie 3 ans / 3 años de garantía / Garantia de 3 anos / Garanzia 3 Anni / Εγγύηση 3 ετών / Gwarancja 3-letnia / Гарантия 3 года / Кепілдік 3 жыл / Гарантія 3 років / Garanție 3 ani / 3-year guarantee

CE EAC

Made in P.R.C. 2018

ADEO Services - 135 Rue Sadi Carnot - CS 00001
59790 RONCHIN - France

UA ТОВ «Леруа Мерлен Україна»,
вул. Полярна 17а, м. Київ 04201, Україна

ZH LM - 18B, Building 4,2 Dajiaoting Zhongjie, Chaoyang District,
Beijing 100022 - CHINA, P.R.C

RU ООО ЛЕРУА МЕРЛЕН ВОСТОК, 141031, Московская область, Мытищинский район, г. Мытищи, Осташковское шоссе, д.1, РОССИЯ

BR Importado e distribuído por LEROY MERLIN
CIA BRASILEIRA DE BRICOLAGEM
Rua Domingas Galleteri Blotta, 315 - Interlagos - CEP
04455-360 São Paulo - SP - Brazil CNPJ: 01.438.784/0001-05
CALM (Central de Atendimento Leroy Merlin) -4020.5376 (capitais)
e 0800.0205376 (demais regiões)

SA Imported by Adeo South Africa (PTY) LTD T/A Leroy Merlin
Leroy Merlin Greenstone Store - Corner Blackrock Street
and Stoneridge Drive, Greenstone Park Ext 2,
Edenvale, 1610 - Johannesburg, Gauteng, South Africa

KZ «Леруа Мерлен Казахстан» ЖШС Қазақстан
Республикасы,050000, Алматы қ., Қонаев
көшесі, 77, «ParkView» БО, бқ., 07 оф.

STERWINS

3 YEARS* GUARANTEE

PLM1-40B125.5

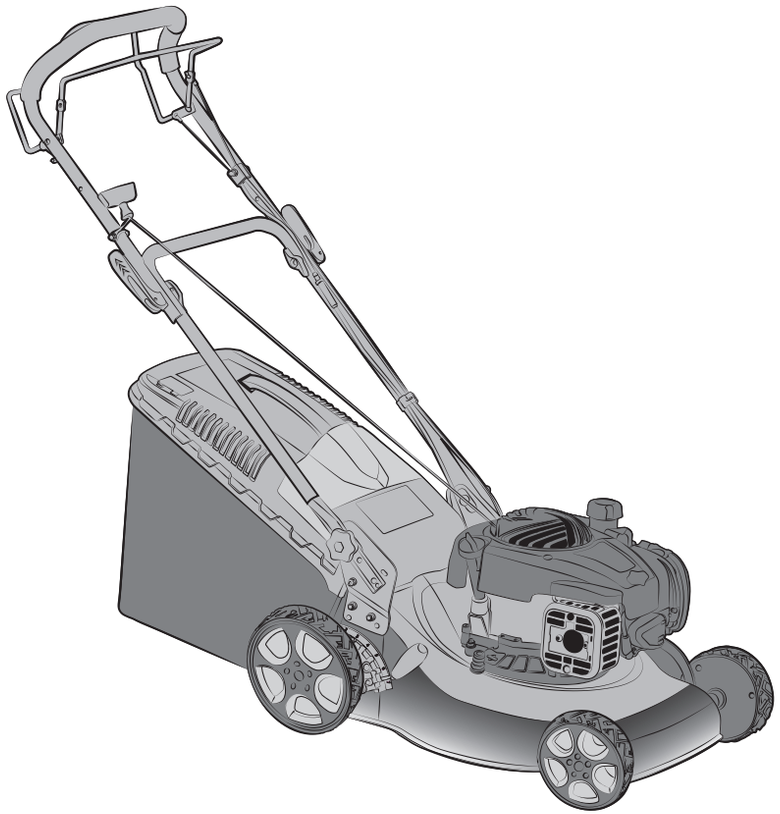

EAN CODE : 3276000429852

FR Notice de Montage - Utilisation - Entretien

ES Instrucciones de Montaje, Utilización y Mantenimiento

PT Instruções de Montagem, Utilização e Manutenção

IT Istruzioni per il Montaggio, l'Uso e la Manutenzione

EL Εγχειρίδιο συναρμολόγησης, χρήσης και συντήρησης

PL Instrukcja Montażu, Użytkowania i Konserwacji

RU Руководство По Сборке и Эксплуатации

KZ Жинау, пайдалану және техникалық қызмет көрсету нұсқаулығы

UA Керівництво По Збірці і Експлуатації

RO Manual asamblare, utilizare și întreținere

BR Instruções de Montagem, Utilização e Manutenção

EN Assembly - Use - Maintenance Manual

2018/07-V01

Traduction de la version originale de la notice Tondeuse à Gazon Thermique / Instrucciones Originales Cortacésped de gasolina / Máquina de cortar relva a gasolina / Traduzione delle istruzioni originali - Tosaerba a benzina / Μετάφραση των Πρωτότυπων Οδηγιών για τη Βενζινοκίνητη χλοοκοπτική μηχανή / Oryginalna instrukcja – kosiarka spalinowa / Перевод оригинальной инструкции — Бензиновая газонокосилка / Бензинді көгалшапқыштың түпнұсқа нұсқаулары / Оригінальні інструкції для бензинової газонокосарки / Instrucțiuni originale Mașină de tuns iarba pe benzină / Instruções originais do cortador de grama à gasolina / Original Instructions Petrol Lawn mower

FR Nous vous remercions d'avoir acheté ce produit STERWINS. Nous vous conseillons de lire attentivement la notice d'installation, d'utilisation et d'entretien. Nous avons conçu ce produit STERWINS pour vous apporter entière satisfaction.
Si vous avez besoin d'aide l'équipe de votre magasin est à votre disposition pour vous accompagner

ES Le agradecemos haber comprado este producto STERWINS. Le recomendamos leer atentamente el manual de instalación, uso y mantenimiento. Este producto STERWINS ha sido diseñado para proporcionarle plena satisfacción.
Si necesita alguna ayuda, el personal de la tienda estará a su disposición para guiarle.

PT Agradecemos a sua preferência por este produto STERWINS. Aconselhamo-lo a ler o manual de instalação, utilização e manutenção com atenção. Criámos este produto STERWINS para sua completa satisfação.
Se precisar de ajuda, a equipa da sua loja está à sua disposição para o acompanhar.

IT Grazie per aver acquistato questo prodotto STERWINS. Vi raccomandiamo di leggere attentamente il manuale di installazione, utilizzo e manutenzione. Questo prodotto STERWINS è stato progettato per offrirvi la massima soddisfazione.
Per ricevere assistenza, il personale del punto vendita è a vostra disposizione.

EL Ευχαριστούμε για την αγορά σας αυτού του προϊόντος STERWINS. Σας συμβουλεύουμε να διαβάσετε προσεκτικά τις οδηγίες εγκατάστασης, χρήσης και συντήρησης. Σχεδιάσαμε αυτό το προϊόν STERWINS για να σας προσφέρει πλήρη ικανοποίηση.
Αν χρειάζεστε βοήθεια, η ομάδα του καταστήματος από το οποίο αγοράσατε το προϊόν είναι στη διάθεσή σας

PL Dziękujemy za zakup produktu firmy STERWINS. Zalecamy, aby uważnie przeczytać instrukcję instalacji, użytkowania i konserwacji. Ten produkt marki STERWINS zaprojektowaliśmy, aby spełnić wszystkie Państwa oczekiwania.
W razie potrzeby pracownicy sklepu służą Państwu pomocą i są do Państwa dyspozycji.

RU Благодарим Вас за приобретение изделия STERWINS. Рекомендуем внимательно прочитать инструкции по установке, эксплуатации и техническому обслуживанию. Изделие STERWINS разработано, чтобы доставить Вам удовольствие.
Если Вам потребуется помощь, консультанты Вашего магазина находятся в Вашем распоряжении.

KZ STERWINS Өнімін сатып алғаныңыз Үшін алғыс білдіреміз. Орнату, Қолдану және Қызмет көрсету жөніндегі нұсқаулықтарды мұқият оқып шығуға кеңес береміз. Біз бұл STERWINS Өнімін сізді толықтай қанағаттаныру Үшін жасап шығардық.
Егер сізге көмек қажет болса сіздің бөлшектеп сататын дүкеніңіздегі топ сізге жәрдем береді.

UA Дякуємо вам за покупку цього виробу STERWINS. Ми радимо вам уважно прочитати інструкції з установлення, експлуатації та технічного обслуговування. Ми розробили цей виріб STERWINS для того, щоб він приносив вам задоволення.
Якщо вам потрібна допомога, співробітники вашого магазину готові допомогти вам

RO Vă mulțumim pentru achiziționarea acestui produs STERWINS. Vă sfătuim să citiți cu atenție instrucțiunile de instalare, de utilizare și de întreținere. Am conceput acest produs STERWINS pentru a vă furniza satisfacție totală.
Dacă aveți nevoie de ajutor, echipa magazinului de cumpărare este la dispoziția dumneavoastră pentru a vă asista.

BR Obrigado por ter adquirido um produto STERWINS. Nós aconselhamos a ler atentamente o manual de instalação, uso e anutenção. Concebemos um produto STERWINS para proporcionar total satisfação.
Caso precise de ajuda, a equipe da sua loja estará à disposição para te acompanhar.

EN Thank you for purchasing this STERWINS product. We recommend that you read the installation, user and maintenance instructions carefully. We have designed this STERWINS product to ensure your complete satisfaction.
If you require assistance, the team at your retailer is on hand to help you.

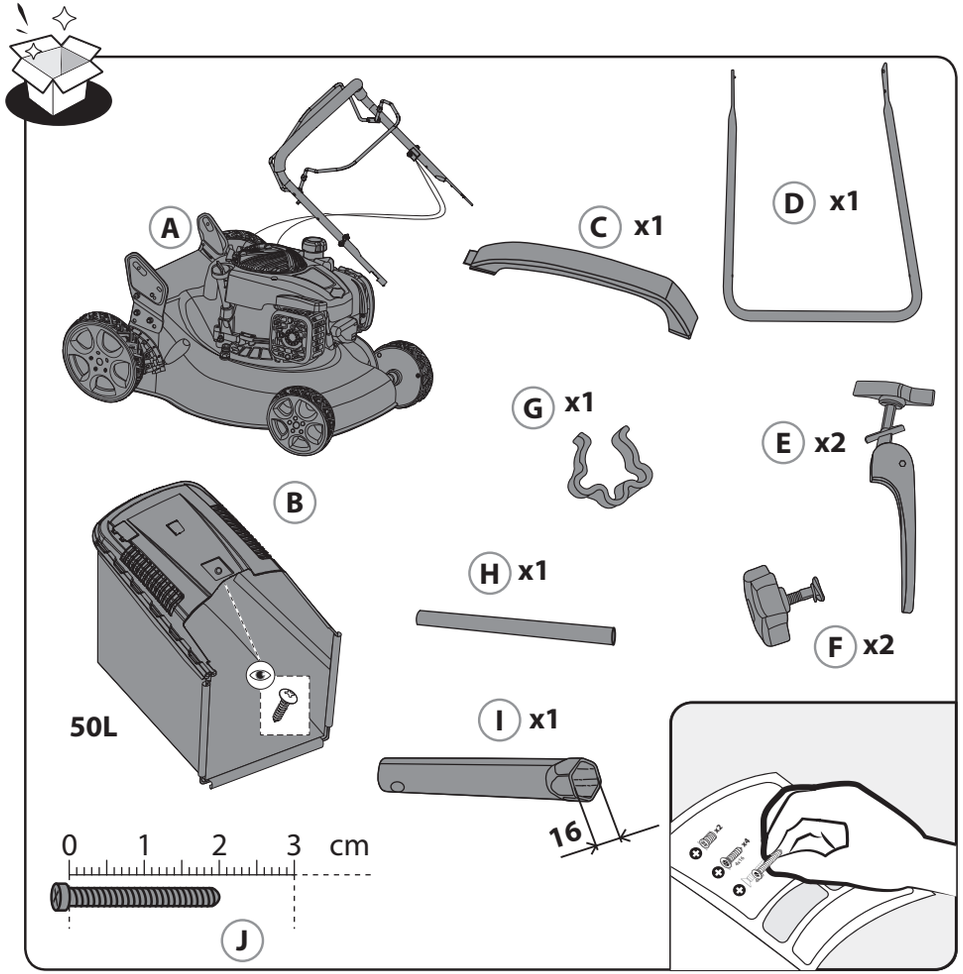

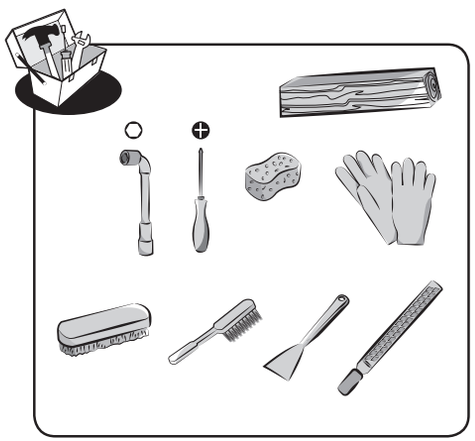

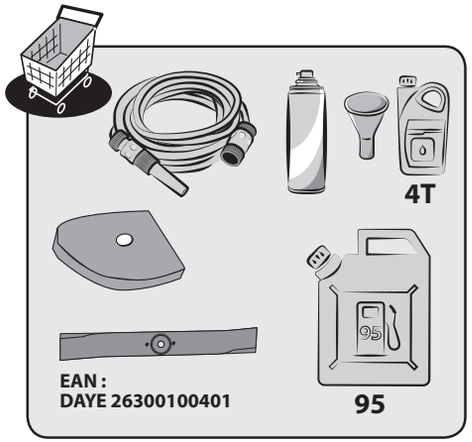

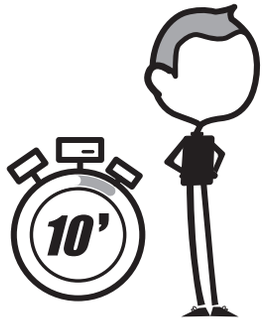

Lisez le manuel d'instructions / Lea el manual del operador / Leia o manual do operador / Leggere il manuale utente / Διαβάστε το εγχειρίδιο χειριστή / Przeczytaj podręcznik użytkownika / Прочтите руководство оператора / Пайдалану нұсқаулығын оқыңыз / Ознайомтеся з інструкцією оператора / Citiți manualul de instrucțiuni / Leia o manual do operador / Read operator's manual.

AVERTISSEMENT ! Pour réduire le risque de blessure, l'utilisateur doit lire le manuel d'instructions / ¡ADVERTENCIA! Para disminuir el riesgo de sufrir lesiones, lea el manual del operador / AVISO! Para reduzir o risco de lesões, o utilizador tem de ler o manual de instruções / AVVERTENZA! Per ridurre il rischio di lesioni, l'utente deve leggere il manuale di istruzioni / ΠΡΟΕΙΔΟΠΟΙΗΣΗ! Για να περιοριστεί ο κίνδυνος τραυματισμού, ο χρήστης θα πρέπει να διαβάσει το εγχειρίδιο οδηγιών / OSTRZEŻENIE! Aby ograniczyć ryzyko urazów, użytkownik musi przeczytać instrukcję / ПРЕДУПРЕЖДЕНИЕ. Чтобы снизить риск получения травмы, пользователь должен прочитать руководство по эксплуатации / ЕСКЕРТУ! Жарақаттану қаупіне жол бермеу үшін пайдаланушы нұсқаулықты оқып шығуы тиіс / ПОПЕРЕДЖЕННЯ! Щоб зменшити ризик травми, користувач повинен прочитати інструкцію з експлуатації / AVERTISMENT! Pentru a reduce riscul de rănire, utilizatorul trebuie să citească manualul de instrucțiuni / Atenção, para reduzir o risco de lesão, o usuário deve ler o manual de instruções / WARNING! To reduce the risk of injury, user must read instruction manual.

FR: Montage / **ES:** Montaje / **PT:** Montagem / **IT:** Montaggio / **EL:** Συναρμολόγηση /
PL: Montaż / **RU:** Сборка / **KZ:** Монтаждау / **UA:** Збірка / **RO:** Montaj / **BR:** Montagem /
EN: Assembly

4 → 5

FR: Préparation / **ES:** Preparación / **PT:** Preparação / **IT:** Preparazione / **EL:** Προετοιμασί /
PL: Przygotowanie / **RU:** Подготовка / **KZ:** Дайындау / **UA:** Підготування / **RO:** Pregatire / **BR:** Preparaçao /
EN: Preparation

6 → 10

FR: Utilisation / **ES:** Utilización / **PT:** Utilização / **IT:** Uso / **EL:** Χρήση /
PL: Użytkowanie / **RU:** Использование / **KZ:** Пайдалану / **UA:** Використання / **RO:** Utilizare / **BR:** Utilização /
EN: Use

11 → 16

FR: Entretien / **ES:** Mantenimiento / **PT:** Manutenção / **IT:** Manutenzione / **EL:** Συντήρηση /
PL: Konserwacja / **RU:** Уход / **KZ:** Және техникалық қызмет көрсету / **UA:** Догляд / **RO:** Întreținere /
BR: Manutençã / **EN:** Maintenance

17 → 20

FR: Hivernage / **ES:** Durante el invierno / **PT:** Preparação para o inverno / **IT:** Rimessaggio /
EL: Αποθήκευση το χειμώνα / **PL:** Przechowywanie / **RU:** Зимний период / **KZ:** Қысқы сақтау / **UA:** Зимовий період
RO: Păstrare pe perioada iernii / **BR:** Hibernação / **EN:** Winter storage

21 → 25

FR: Mentions Légales & Consignes de Sécurité / **ES:** Instrucciones Legales y de Seguridad /
PT: Avisos Legais e instruções de Segurança / **IT:** Istruzioni Legali e di Sicurezza /
EL: Νομικό σημείωμα και οδηγίες ασφαλείας / **PL:** Uwagi Prawne i Instrukcja Bezpieczeństwa /
RU: Руководство по технике безопасности и правовым нормам / **KZ:** Қауіпсіздік және құқықтық басшылық
UA: Керівництво З Техніки / **RO:** Manual privind siguranța / **BR:** Avisos Legais e instruções de Segurança
/ **EN:** Legal & Safety Instructions

26 → 241

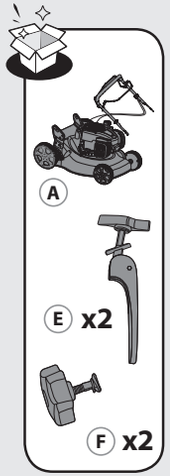

FR: Montage / **ES:** Montaje / **PT:** Montagem / **IT:** Montaggio / **EL:** Συναρμολόγηση / **PL:** Montaż / **RU:** Сборка / **KZ:** Монтаждау / **UA:** Збірка / **RO:** Montaj / **BR:** Montagem / **EN:** Assembly

1

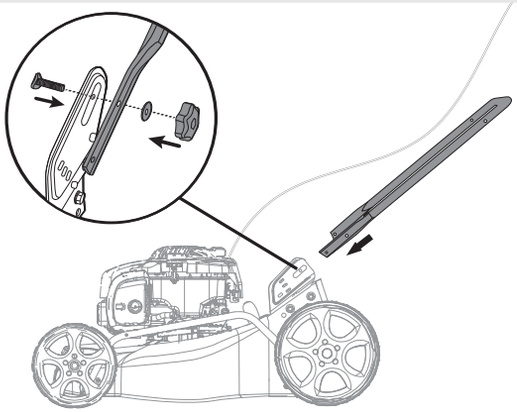

2

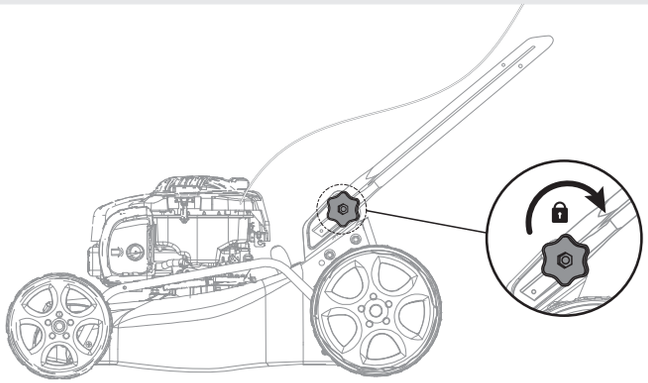

3

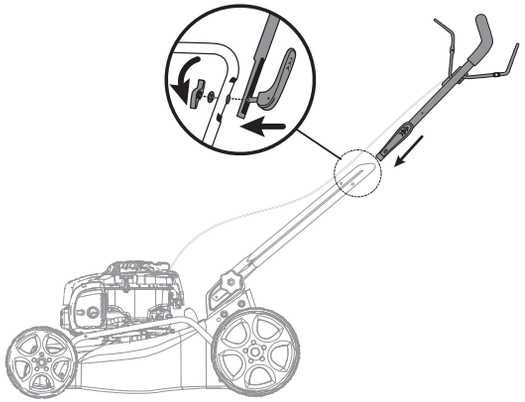

4

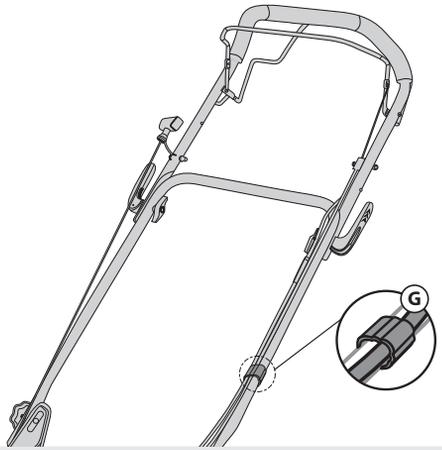

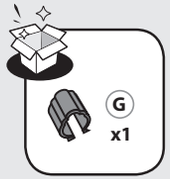

5

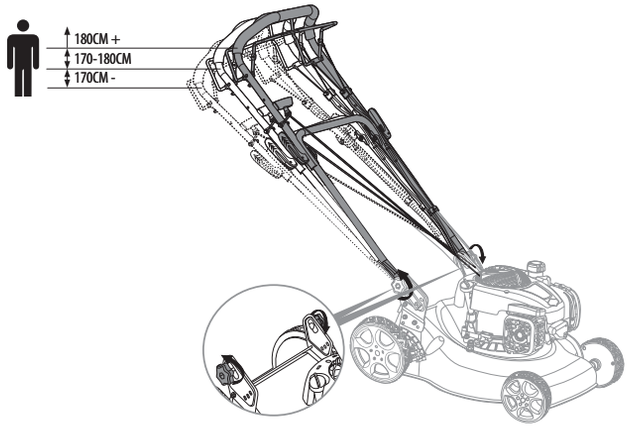

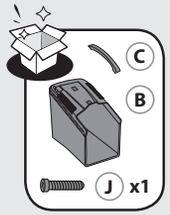

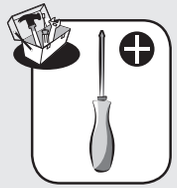

6

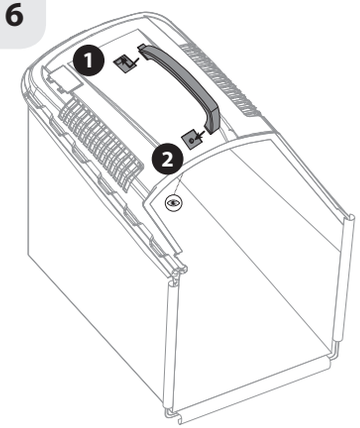

7

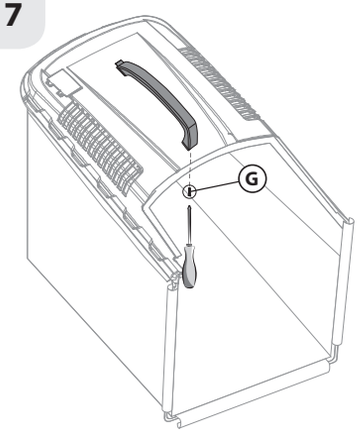

FR: Préparation / **ES:** Preparación / **PT:** Preparação / **IT:** Preparazione / **EL:** Προετοιμασί / **PL:** Przygotowanie / **RU:** Подготовка / **KZ:** Дайындау / **UA:** Підготування / **RO:** Pregatire / **BR:** Preparaçao / **EN:** Preparation

A

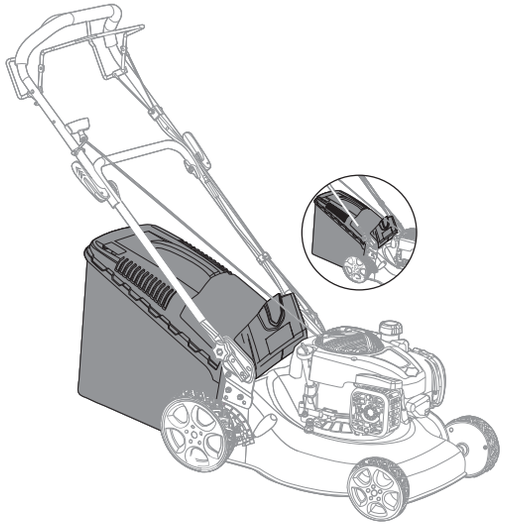

6 → 8

Bac de ramassage
bolsa colectora de hierba
caixa de recolha da relva
contenitore dell'erba
συλλέκτης γρασιδιού
Pojemnik na trawę
травосборник
шөп жинағыш
травозбірник
Colector de iarbă
recolhedor de grama
grass catcher

A1

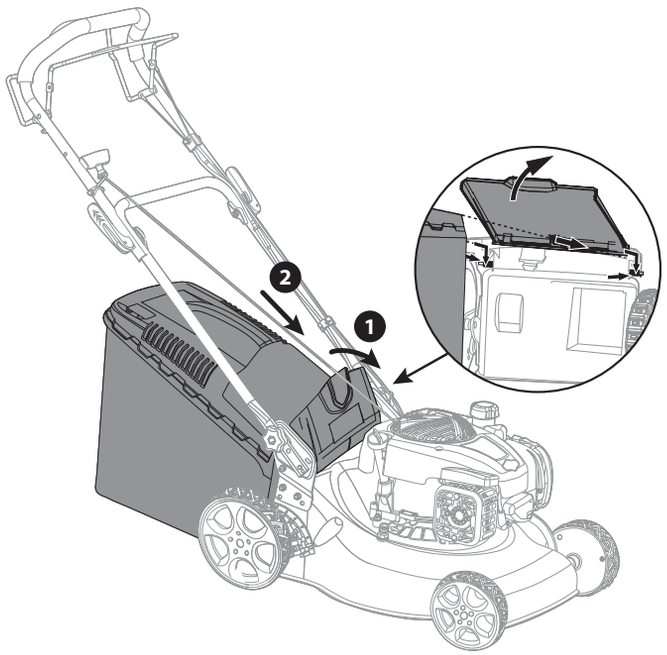

A2

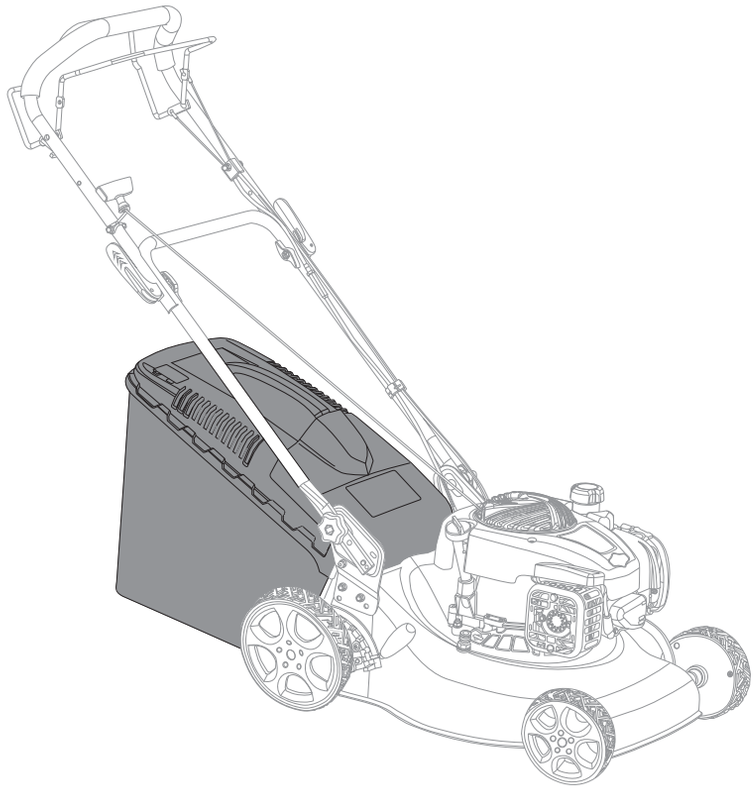

A3

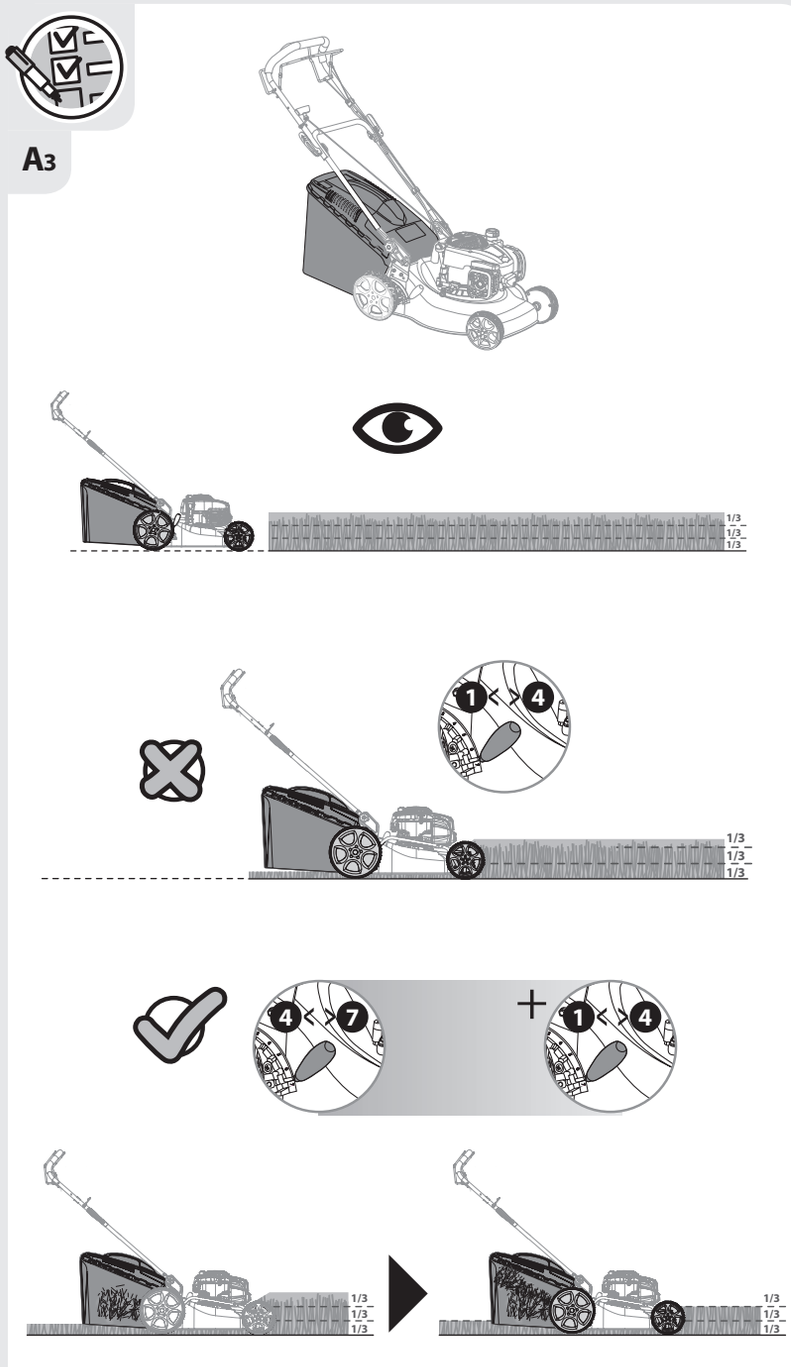

1

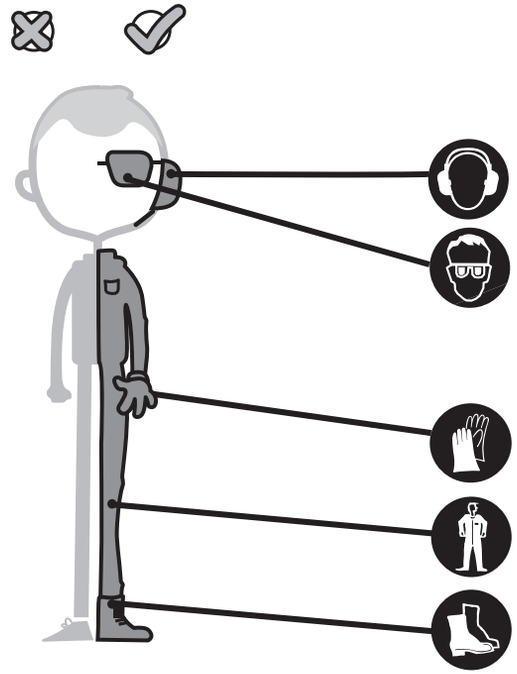

2

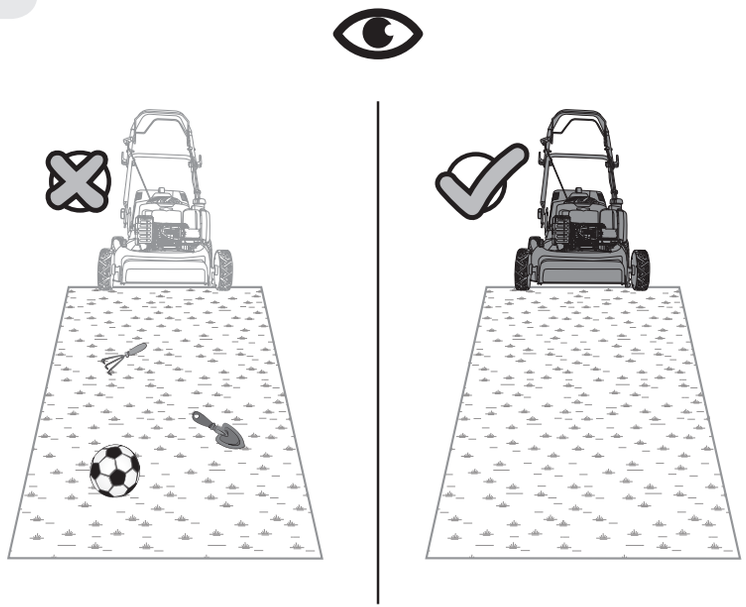

Remarques / Notas / Notas / Note / Σημειώσεις / Uwagi / Примечания / Ескертпелер / Примітки / Note /Observaações / Notes

FR: Utilisation / **ES:** Utilización / **PT:** Utilização / **IT:** Uso / **EL:** Χρήση / **PL:** Użytkowanie / **RU:** Использование / **KZ:** Пайдалану / **UA:** Використання / **RO:** Utilizare / **BR:** Utilização / **EN:** Use

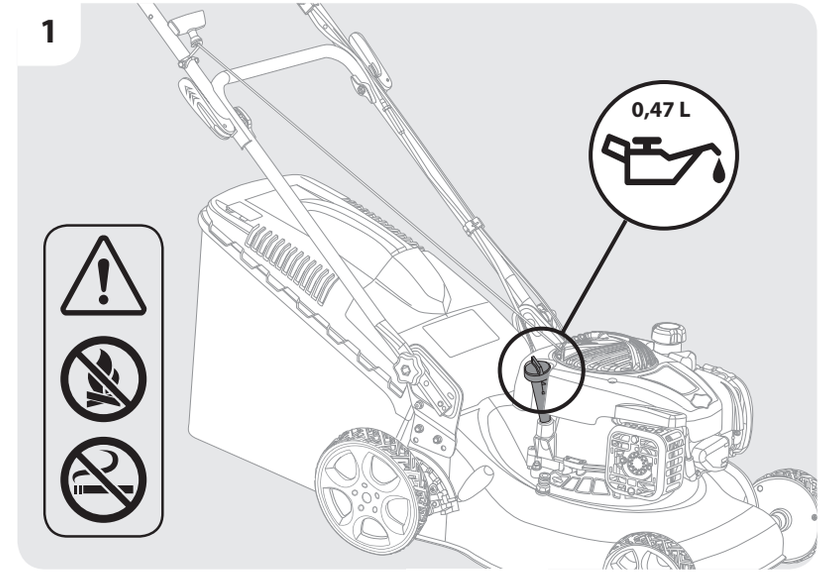

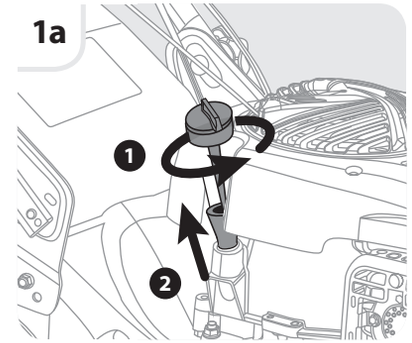

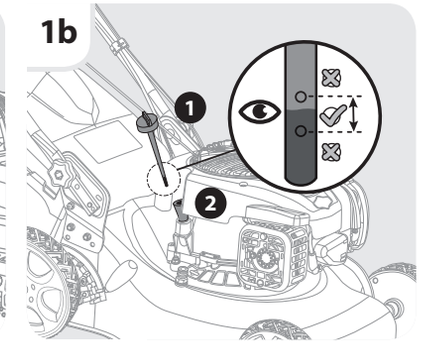

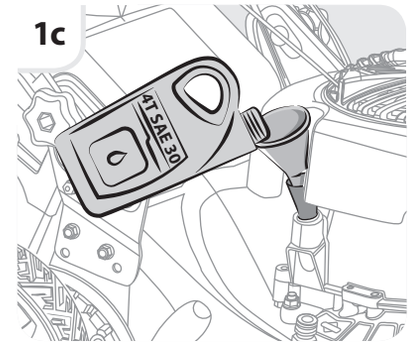

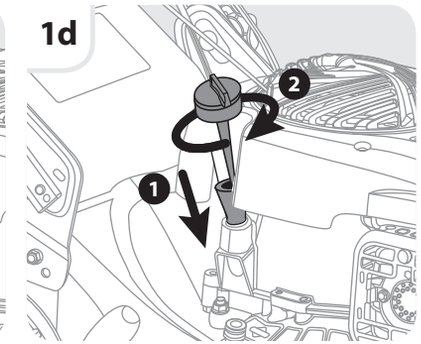

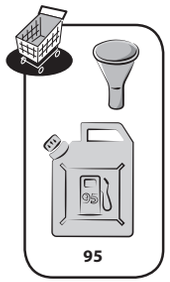
95

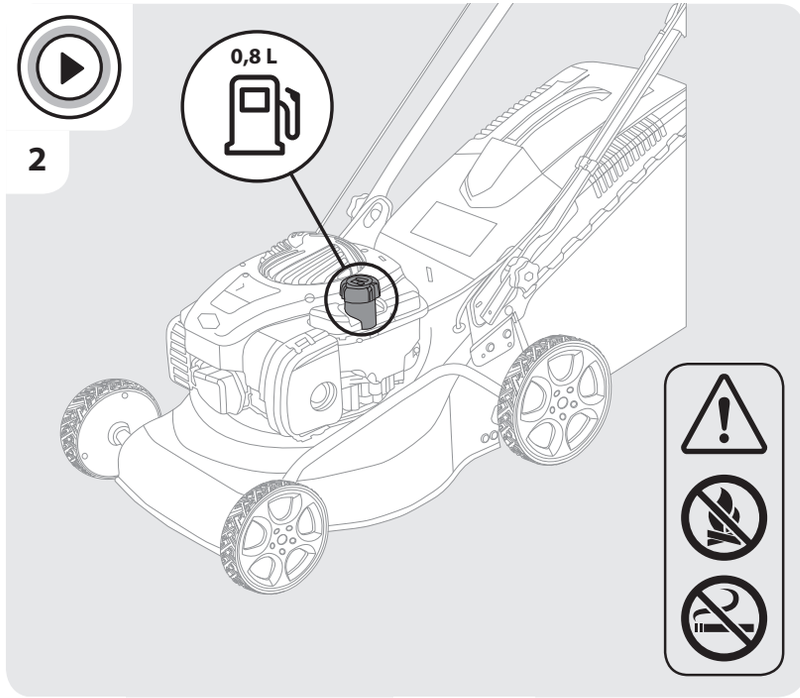
2
0,8 L

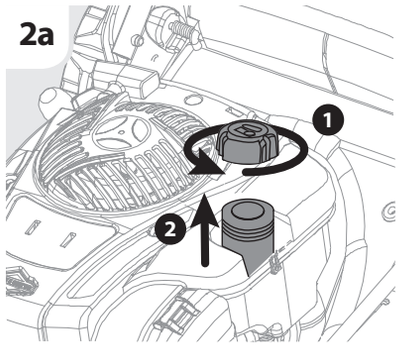
2a
1
2

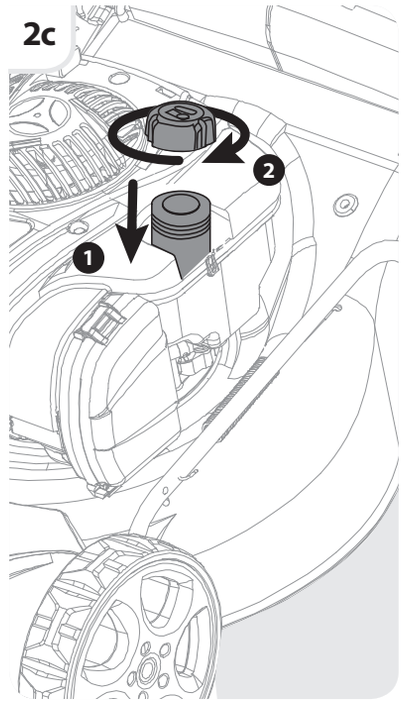
2c
2
1

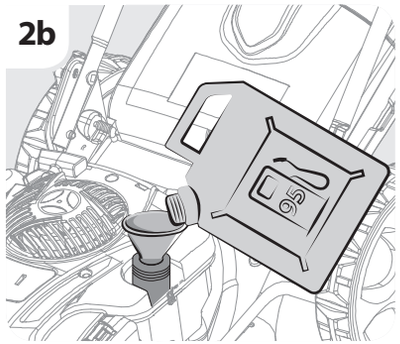
2b
95

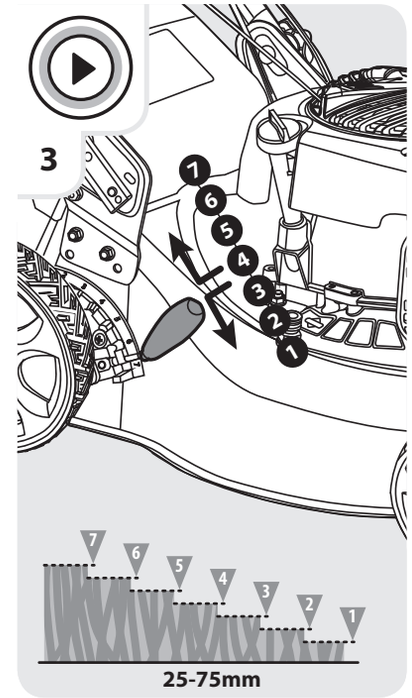
3
1
6
5
4
3
2
1
7
6
5
4
3
2
1
25-75mm

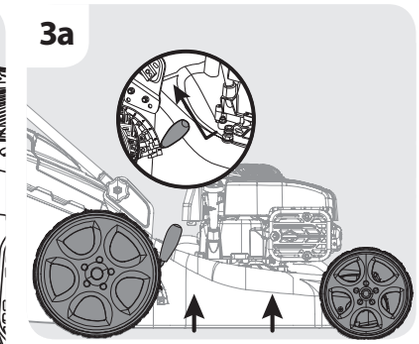
3a

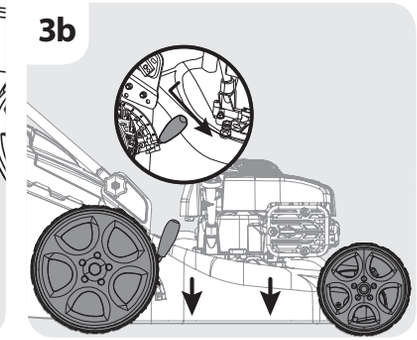
3b

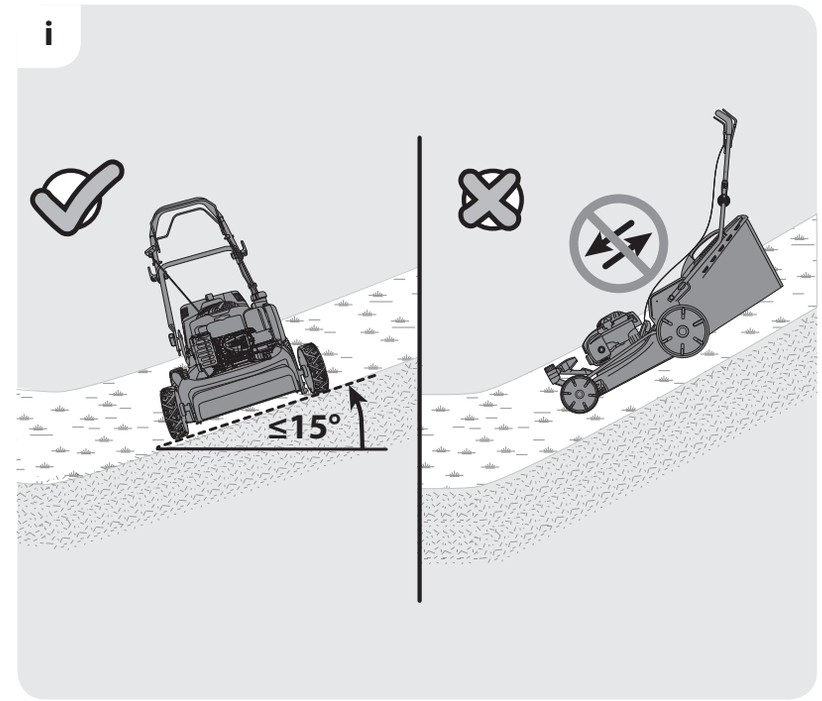
i
≤15°

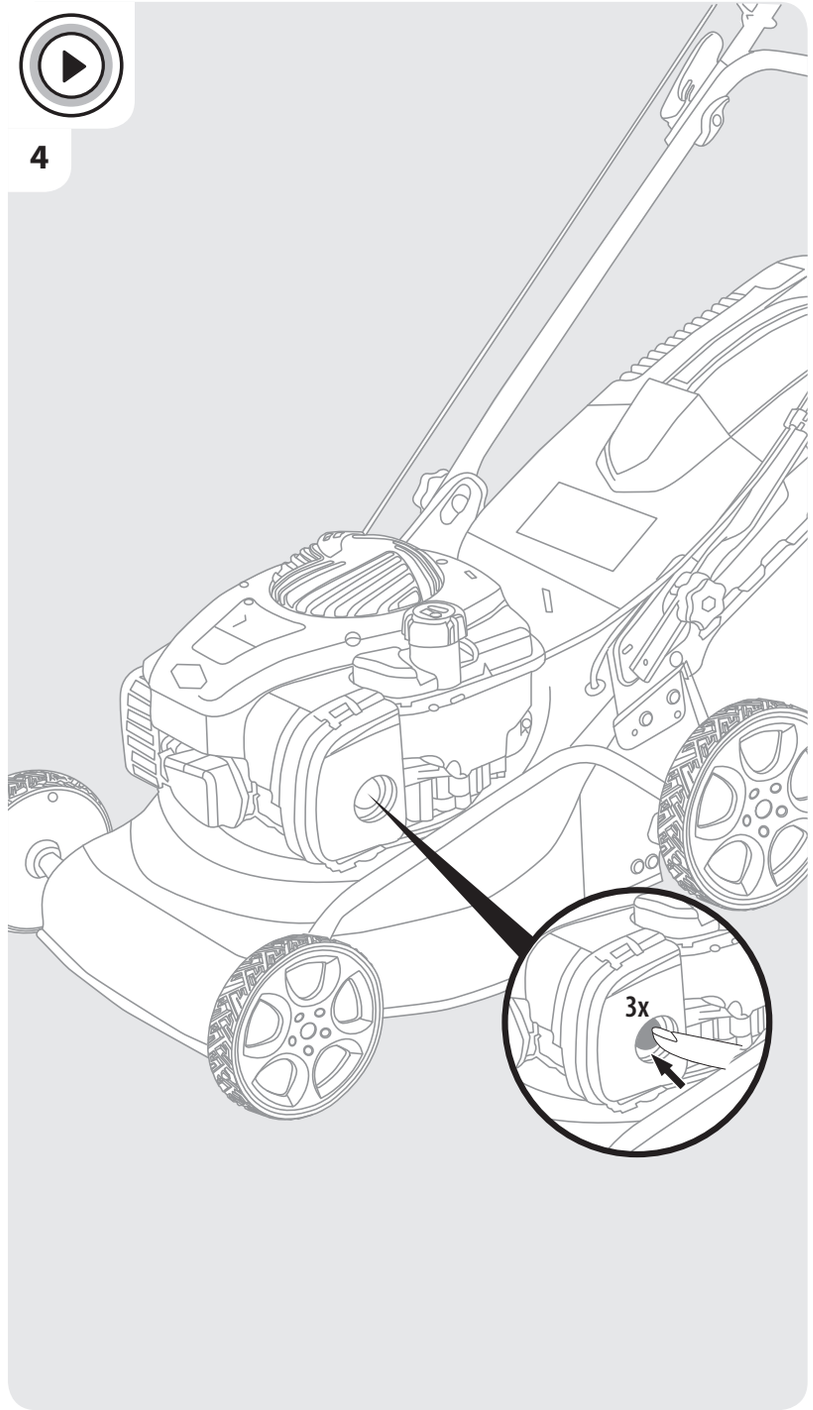
4
3x

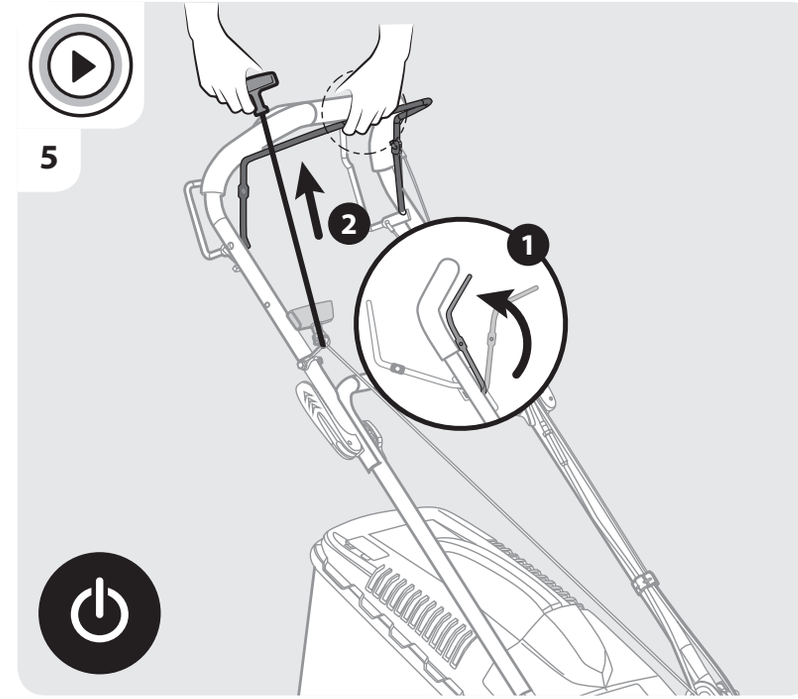
5
2
1

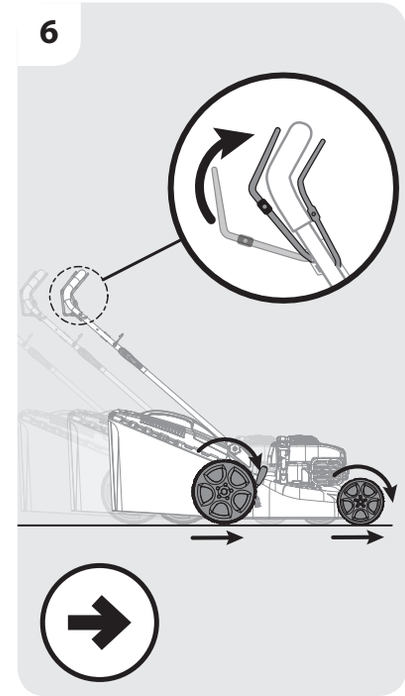
6

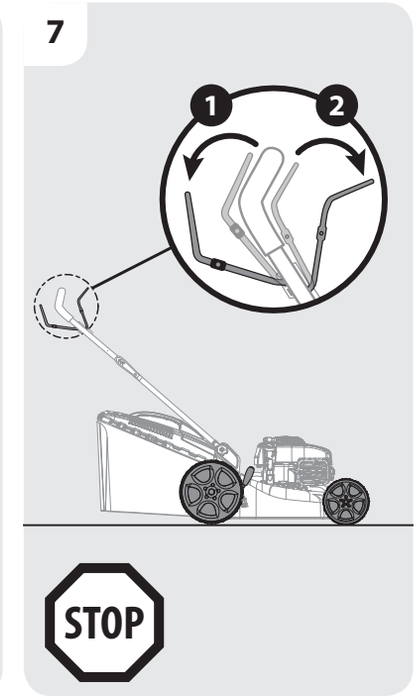
7
1
2
STOP

8

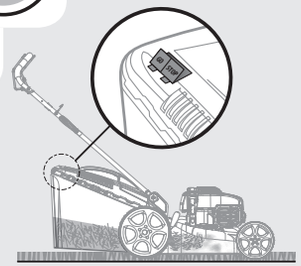

9a

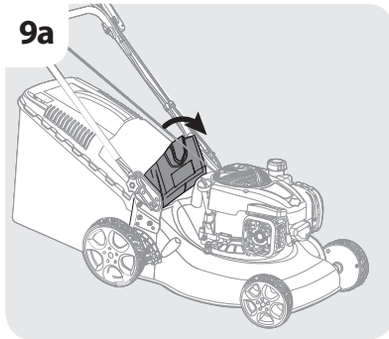

9b

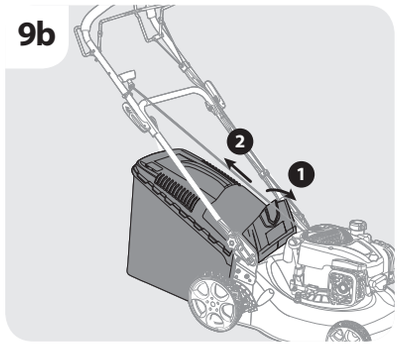

10

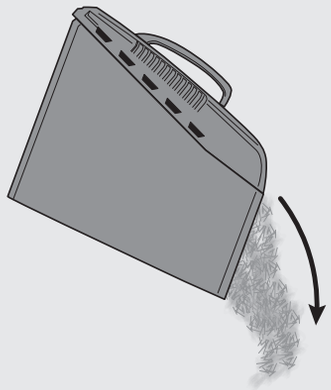

11a

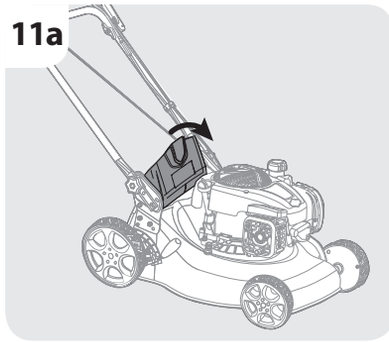

11b

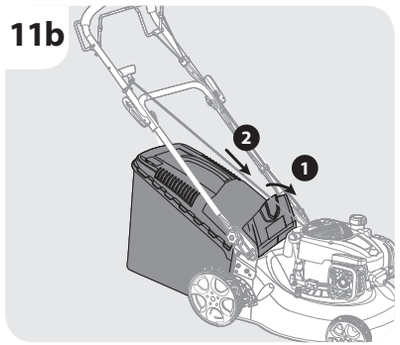

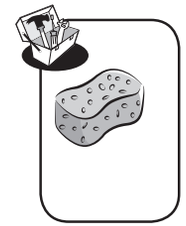

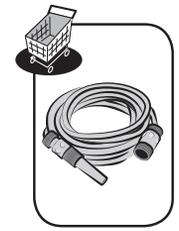

FR: Entretien / **ES:** Mantenimiento / **PT:** Manutenção / **IT:** Manutenzione / **EL:** Συντήρηση / **PL:** Konserwacja / **RU:** Уход / **KZ:** Және техникалық қызмет көрсету / **UA:** Догляд / **RO:** Întreţinere / **BR:** Manutençã / **EN:** Maintenance

1

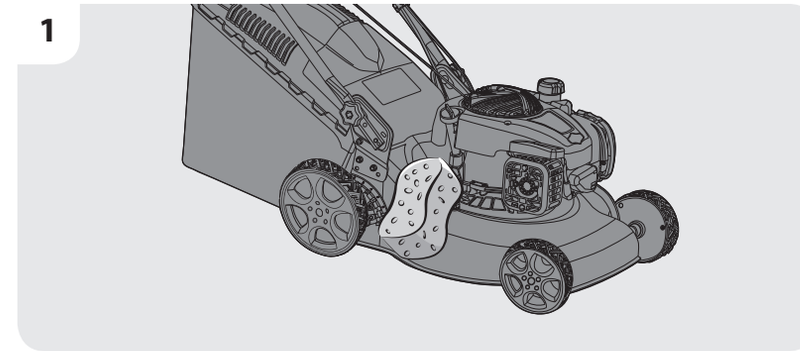

2

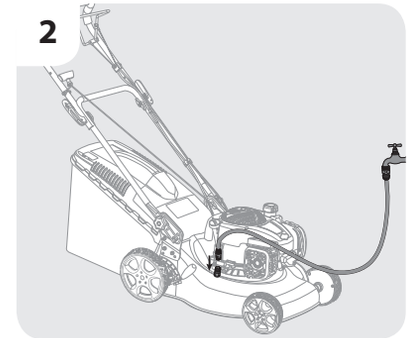

3

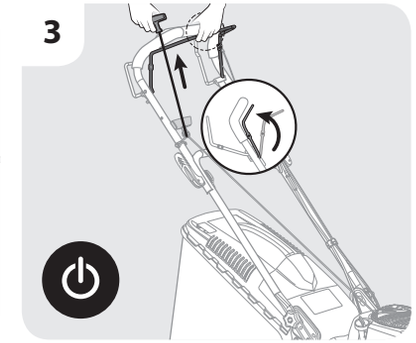

4

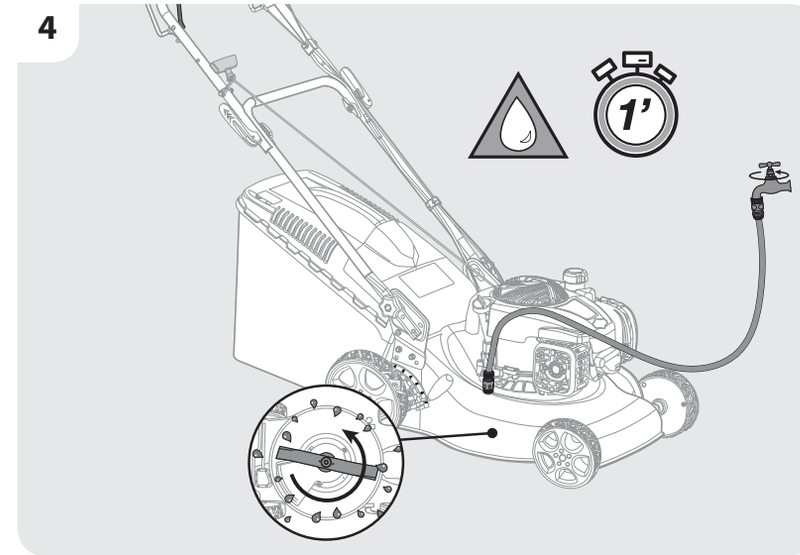

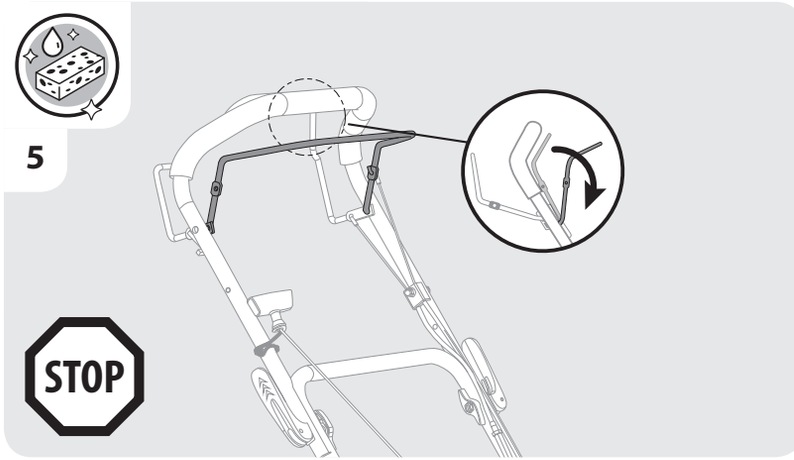
5
STOP

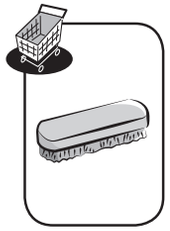

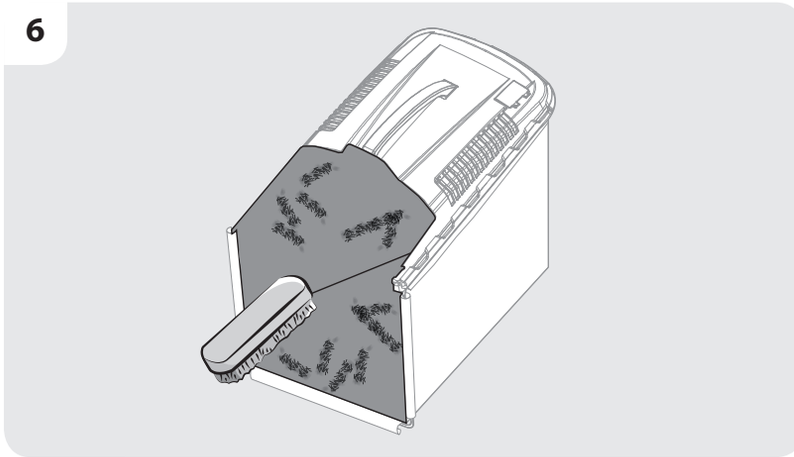
6

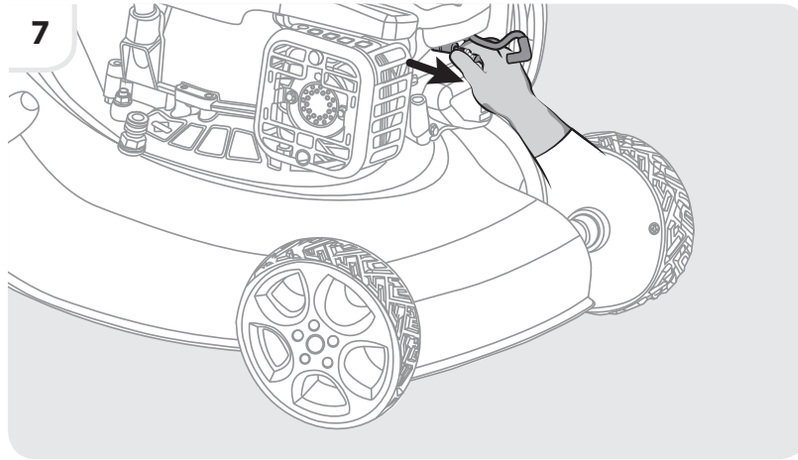
7

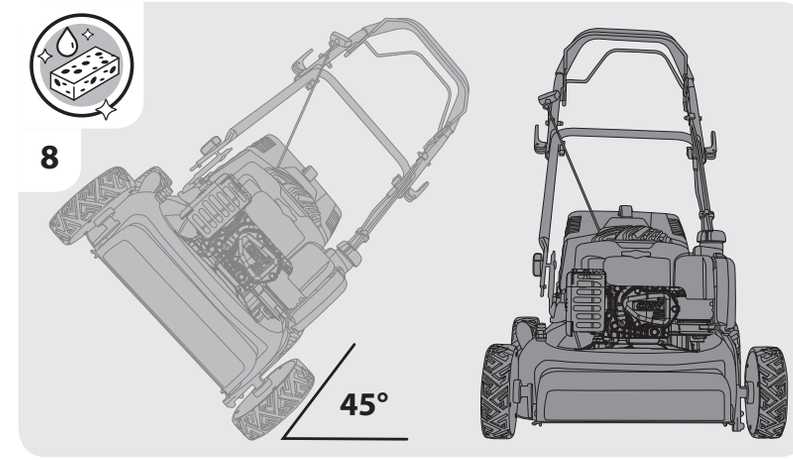
8
45°

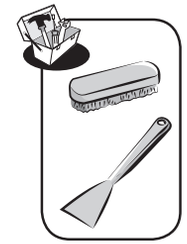

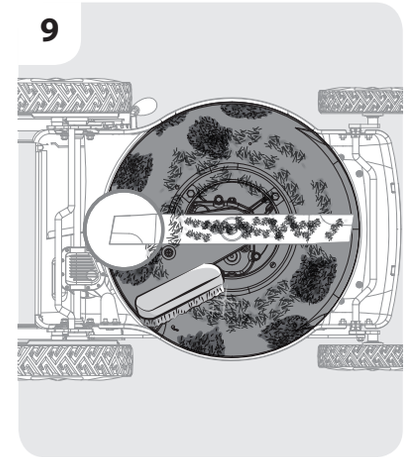
9

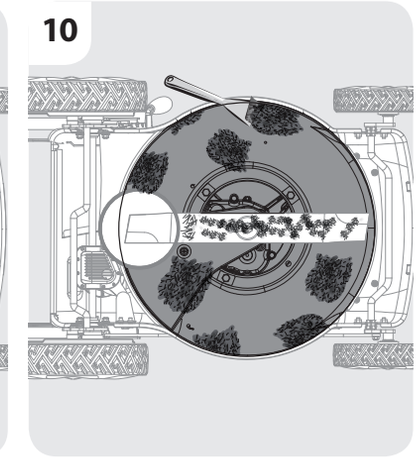
10

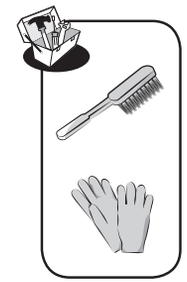

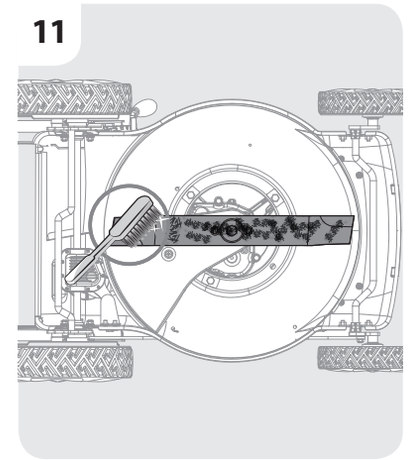
11

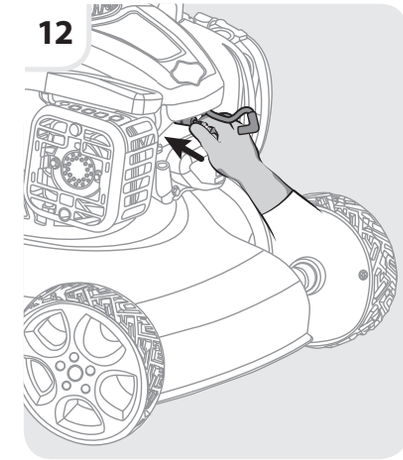
12

Remarques / Notas / Notas / Note / Σημειώσεις / Uwagi / Примечания / Ескертпелер / Примітки / Note /Observaações / Notes

FR: Hivernage / **ES:** Durante el invierno / **PT:** Preparação para o inverno / **IT:** Rimessaggio / **EL:** Αποθήκευση το χειμώνα / **PL:** Przechowywanie / **RU:** Зимний период / **KZ:** Қыс ы са тау / **UA:** Зимовий період / **RO:** Păstrare pe perioada iernii / **BR:** Hibernação / **EN:** Winter storage

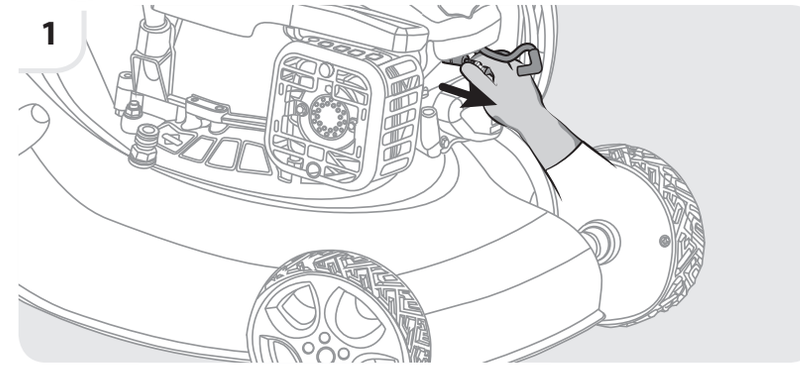

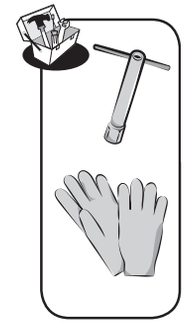

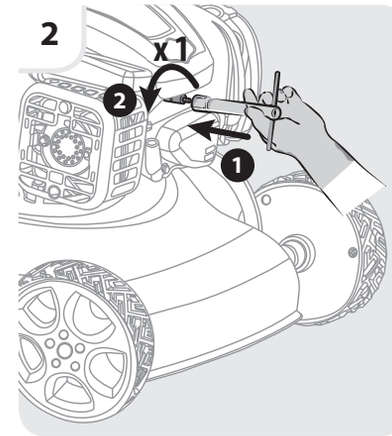

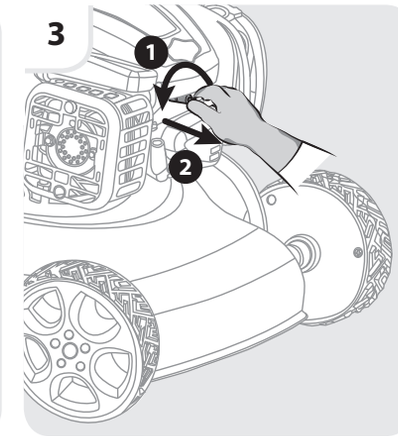

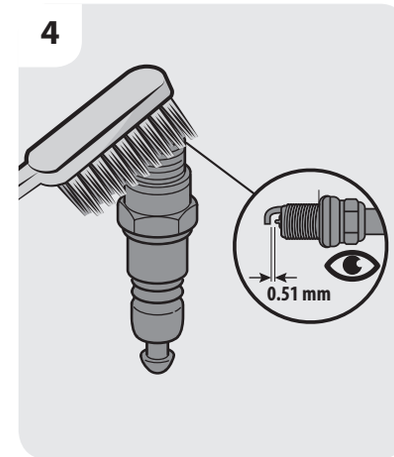

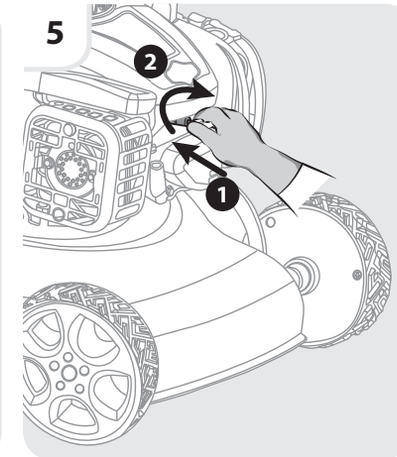

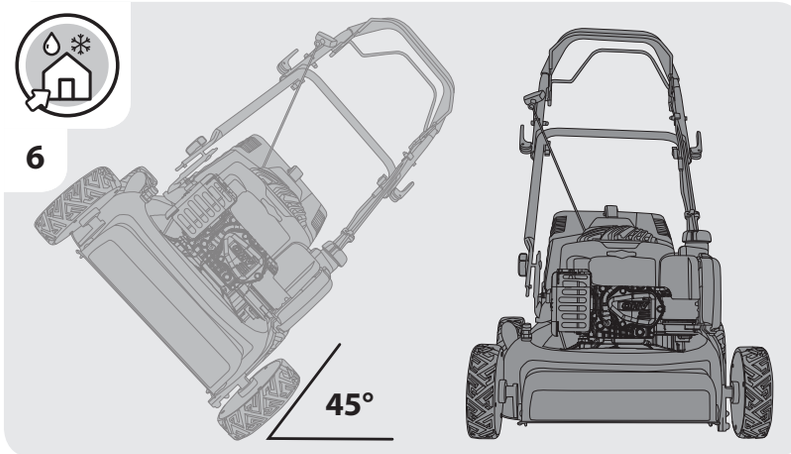
6
45°

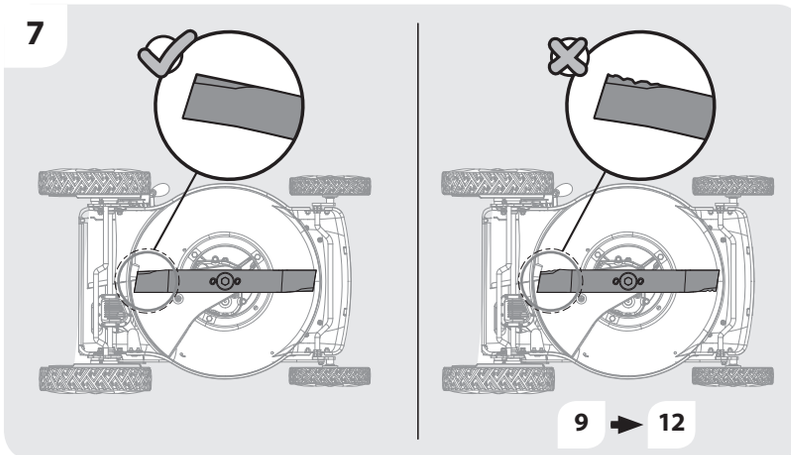
7
9
12

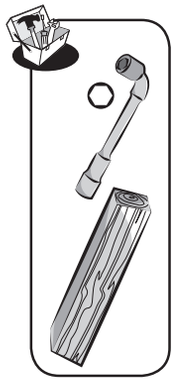

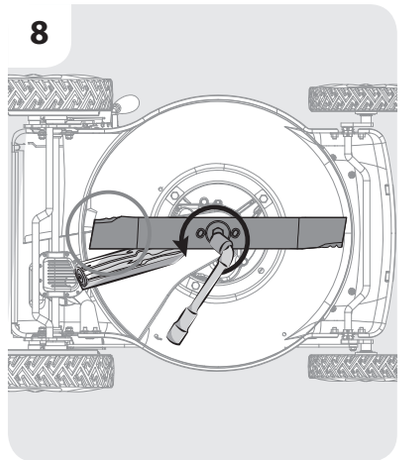
8

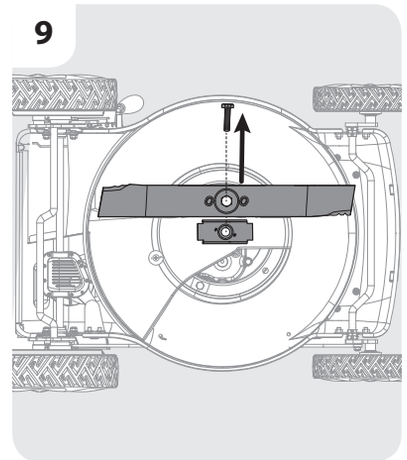
9

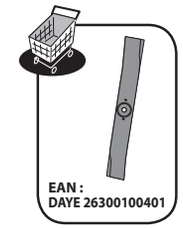
EAN :
DAYE 26300100401

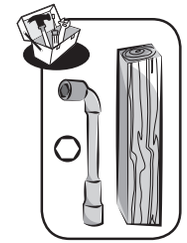

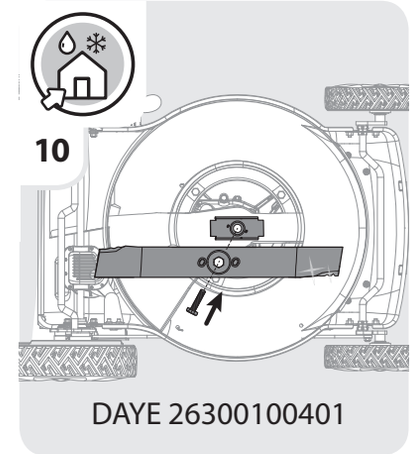
10
DAYE 26300100401

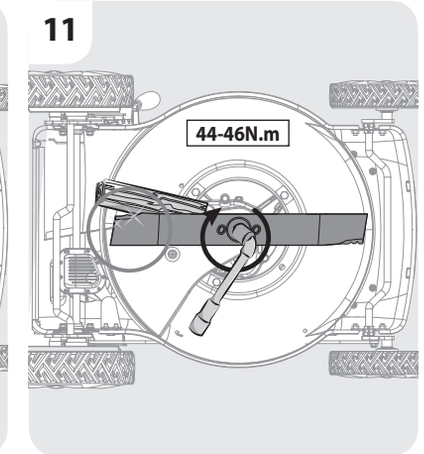
11
44-46N.m

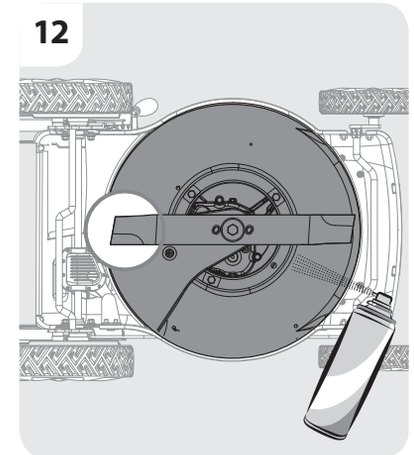
12

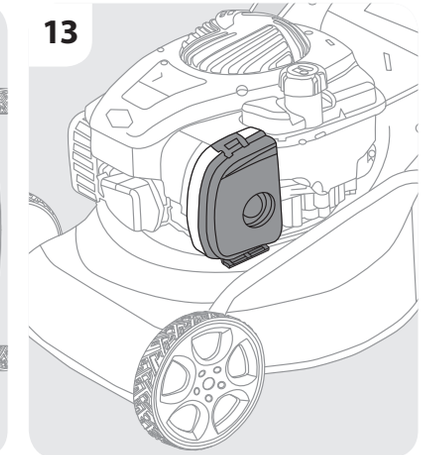
13

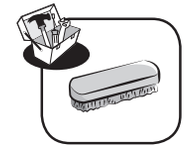

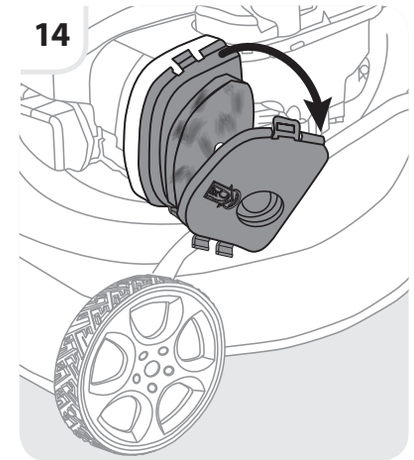
14

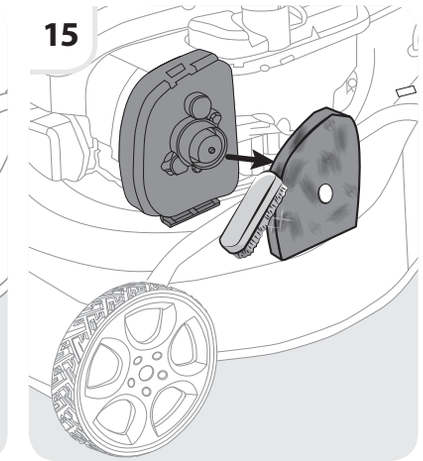
15

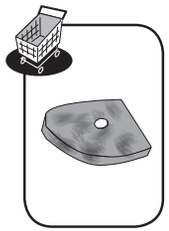

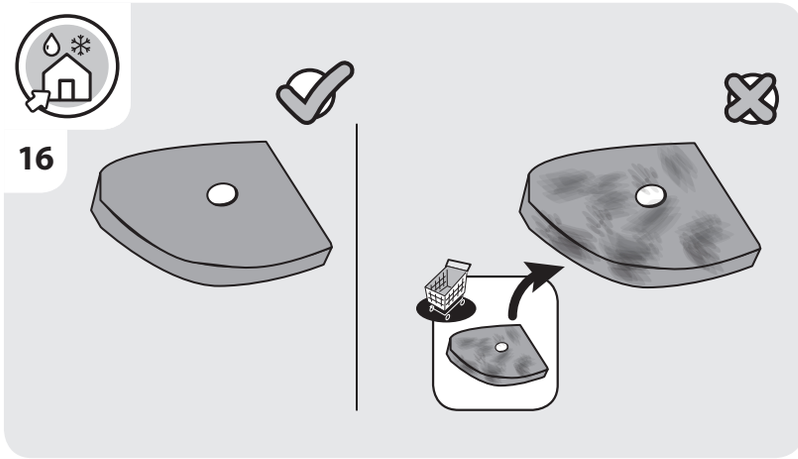
16

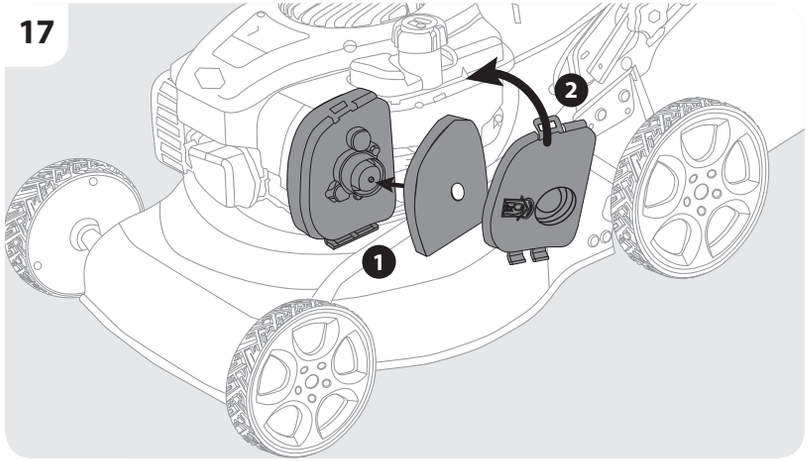
17
2
1

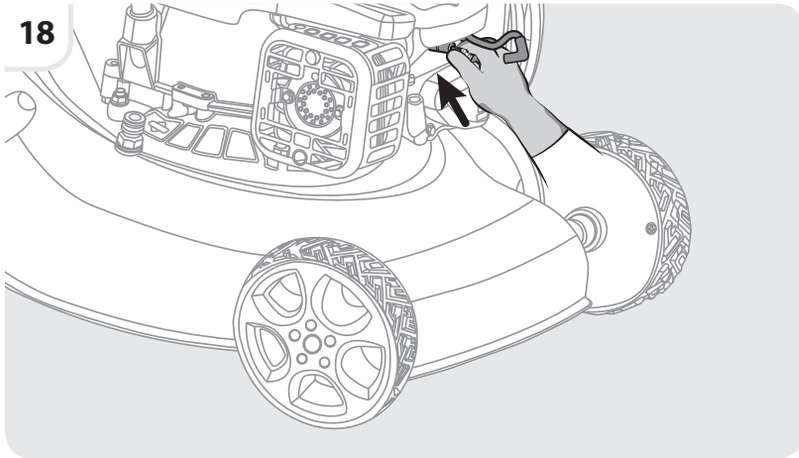
18

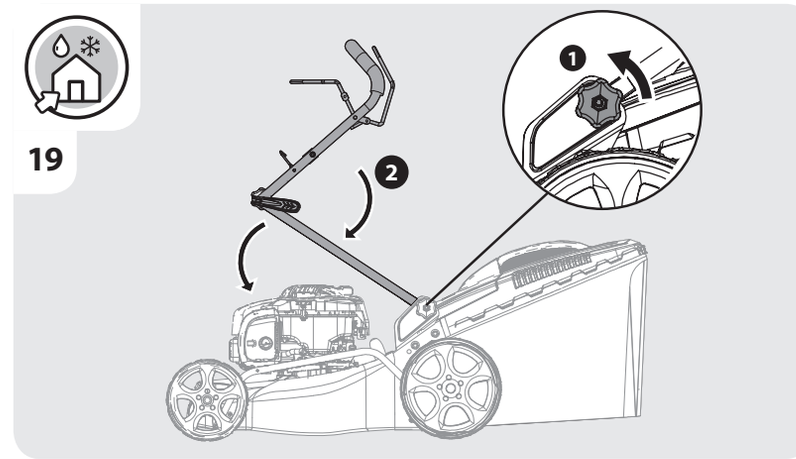
19
1
2

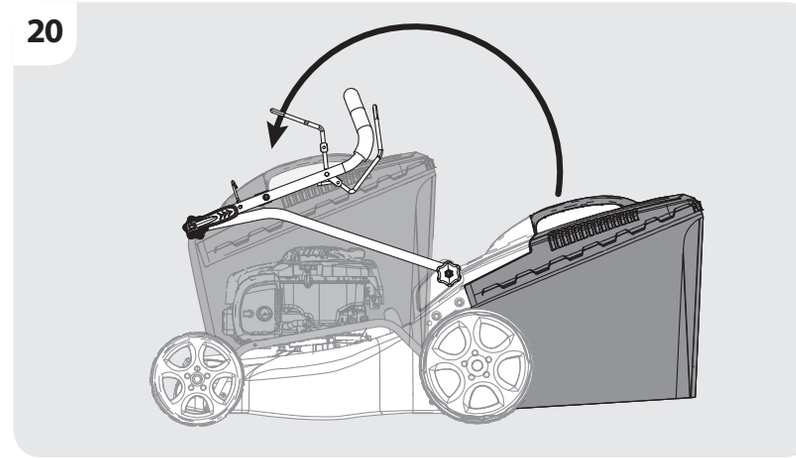
20

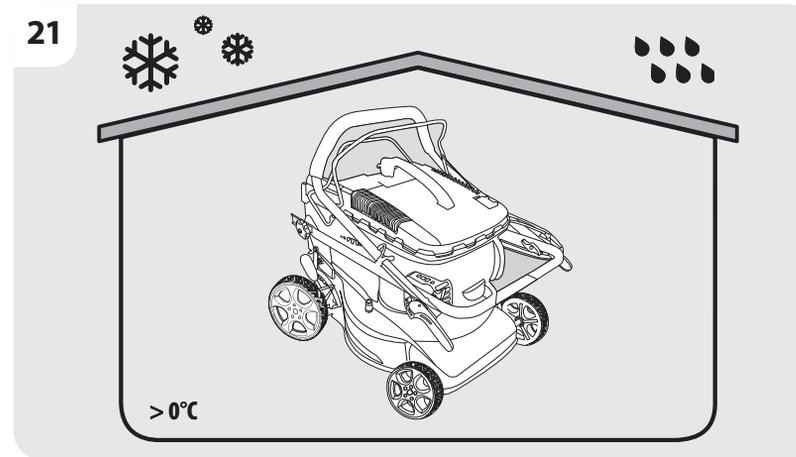
21
> 0°C

EXPLICATION DES SYMBOLES

Lire la notice d'utilisation.

Maintenir les autres personnes éloignées.

Surveiller la position des mains et des pieds pour éviter des blessures.

Le carburant est inflammable. Maintenir éloigné des flammes. Ne pas ajouter de carburant quand l'outil est en marche.

Fumées toxiques, ne pas utiliser en intérieur.

Pendant la tonte, porter des lunettes et des bouchons d'oreilles comme protection individuelle.

Avant toute réparation, il faut démonter la bougie d'allumage. Toutes les réparations doivent être effectuées conformément aux instructions de la notice d'utilisation.

Attention : Moteur très chaud.

Porter des gants.

Le produit et son emballage doivent être collectés séparément pour être recyclés.

Porter des protections des pieds.

Prendre garde aux pièces tranchantes.

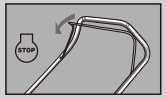

Relâcher la barre de frein pour arrêter le moteur et la lame.

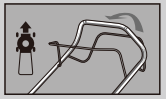

Tirer le levier d'embrayage pour engager les roues.

Le produit est conforme aux directives européennes applicables et une évaluation de la conformité à ces directives a été effectuée.

Indication du niveau de bruit. Le niveau sonore de votre outil ne dépasse pas 96 dB.

MAINTENIR LES MAINS ET LES PIEDS ÉLOIGNÉS.

EXPLICATION DES SYMBOLES

AVERTISSEMENT : Veillez à ce que les signes de sécurité sur l'équipement restent propres et lisibles. Remplacez les signes de sécurité manquants ou illisibles.

TABLE DES MATIÈRES

1. DOMAINE D'UTILISATION
2. CONSIGNES DE SÉCURITÉ
3. DESCRIPTION DES PIÈCES
4. SPÉCIFICATIONS TECHNIQUES
5. DÉPANNAGE
6. GARANTIE
7. MAINTENANCE, STOCKAGE ET TRANSPORT
8. MISE AU REBUT ET RECYCLAGE
9. VUE ÉCLATÉE ET LISTE DES PIÈCES
10. DÉCLARATION DE CONFORMITÉ CE

AVERTISSEMENT : Pour votre sécurité, lisez cette notice et le manuel du moteur avant d'essayer d'utiliser votre nouvel équipement. Ne pas respecter les instructions peut provoquer des blessures corporelles graves. Prenez le temps de vous familiariser avec votre tondeuse à gazon avant chaque utilisation. Conservez cette notice dans un endroit sûr pour que les informations qu'elle contient soient disponibles en permanence. Si vous donnez l'équipement à un tiers, vous devez également lui donner cette notice d'utilisation et les consignes de sécurité.

FR
ES
PT
IT
EL
PL
RU
KZ
UA
RO
BR
EN

1. DOMAINE D'UTILISATION

L'équipement ne doit être utilisé que pour les travaux pour lesquels il a été conçu. Tout autre usage est considéré impropre. L'utilisateur/opérateur, et non le fabricant, sera responsable pour tout dommage ou blessure de toute nature en résultant.
La tondeuse à gazon thermique est conçue pour un usage privé, c'est-à-dire à domicile pour le jardinage.
L'usage privé de la tondeuse à gazon présume une durée d'utilisation annuelle ne dépassant généralement pas 50 heures, pendant laquelle elle est essentiellement utilisée pour entretenir des gazons résidentiels de petites dimensions et des jardins domestiques/d'agrément. Les usages dans les installations publiques ou sportives et dans l'agriculture ou la sylviculture sont interdits.
Gardez à l'esprit que notre équipement n'a pas été conçu pour des applications commerciales, marchandes ou industrielles. Notre garantie sera annulée si l'outil est utilisé à des fins commerciales, industrielles ou marchandes, ou à des finalités équivalentes.
La notice d'utilisation telle que fournie par le fabricant doit être conservée et consultée pour garantir que la tondeuse à gazon est correctement utilisée et entretenue. La notice contient des informations précieuses concernant les conditions d'utilisation, d'entretien et de réparation.
Important ! À cause du risque élevé de blessures corporelles chez l'utilisateur, la tondeuse à gazon ne doit pas être utilisée pour tailler les buissons, les haies ou les arbustes, pour couper les plantes grimpantes, les toits plantés ou les herbes poussant sur les balcons, pour nettoyer les débris et saletés (aspiration vers le haut) des allées, ni pour hacher les coupures d'arbre ou de haie. De plus, la tondeuse à gazon ne doit pas être utilisée comme cultivateur motorisé pour aplanir les zones surélevées, par exemple les taupinières.
Par sécurité, la tondeuse à gazon ne doit pas être utilisée comme unité motrice d'autres machines ou outils, quel qu'en soit le type.

2. CONSIGNES DE SÉCURITÉ

⚠ **AVERTISSEMENT :** Lors de l'utilisation des outils à essence, desprécautions de sécurités élémentaires doivent toujours être respectées pour réduire les risques de blessure corporelle grave et/ou de détérioration de l'outil, parmi lesquelles : Lisez intégralement cette notice d'utilisation avant d'utiliser ce produit et conservez-la pour consultation ultérieure.

⚠ **AVERTISSEMENT :** Ce produit génère un champ électromagnétique quand il est en fonctionnement. Dans certaines conditions, ce champ électromagnétique peut interférer avec les implants médicaux actifs ou passifs. Pour réduire le risque de blessures graves ou mortelles, nous recommandons que les personnes portant des implants médicaux consultent leur médecin et le fabricant de leur implant médical avant d'utiliser cet outil.

2. CONSIGNES DE SÉCURITÉ

Entraînement
- Lisez attentivement la notice d'utilisation. Familiarisez-vous avec les commandes et l'utilisation correcte de l'équipement.
- N'autorisez jamais les enfants et les personnes non familiarisées avec cette notice d'utilisation à utiliser la tondeuse à gazon. Les réglementations locales peuvent imposer des restrictions concernant l'âge de l'opérateur.
- Ne tondez jamais quand des personnes, notamment des enfants, ou des animaux sont à proximité.
- Gardez à l'esprit que l'utilisateur ou l'opérateur est responsable des accidents ou dangers causés à autrui ou à la propriété d'autrui.
- Les opérateurs doivent recevoir une formation appropriée sur l'utilisation, le réglage et la manipulation de l'outil, y compris les opérations interdites.

Préparation
- Pendant la tonte, portez toujours un pantalon long et des chaussures protectrices. N'utilisez pas l'équipement pieds nus ou en portant des sandales ouvertes.
- Inspectez minutieusement la zone où l'outil doit être utilisé et retirez-en tout ce qui pourrait être projeté par l'outil, par exemple les pierres, jouets, bâtons et fils métalliques.
- AVERTISSEMENT – L'essence est extrêmement inflammable.
  - Stockez le carburant dans des bidons spécifiquement conçus pour cela.
  - Pour stocker l'outil contenant du carburant dans son réservoir ou pour stocker du carburant : stockez-les à l'écart des chaudières, poêles, chauffe-eaux et autres appareils comportant des flammes pilotes, veilleuses ou autres sources d'ignition, car ils pourraient enflammer les vapeurs de carburant.
  - Remplissez le réservoir de carburant exclusivement en extérieur et ne fumez pas pendant son remplissage.
  - Ajoutez le carburant avant de démarrer le moteur. N'ouvrez jamais le bouchon du réservoir de carburant et n'ajoutez jamais de carburant quand le moteur est en marche ou quand il est chaud.
  - Si de l'essence a été renversée, n'allumez surtout pas le moteur, mais éloignez l'outil de l'endroit où l'essence a été renversée et veillez à ne provoquer aucune étincelle ou flamme tant que les vapeurs d'essence ne se sont pas dissipées.
  - Refermez solidement tous les bouchons des bidons et réservoirs de carburant.
- Remplacez les silencieux défectueux.
- Avant utilisation, inspectez toujours visuellement l'outil pour vérifier que les lames, les boulons de lame et l'unité de coupe ne sont ni usés ni endommagés. Pour préserver l'équilibre de l'outil, changez toujours les vis et lames usées ou endommagées par ensembles complets.
- Portez une protection respiratoire pour réduire le risque dû aux gaz d'échappement.

FR
ES
PT
IT
EL
PL
RU
KZ
UA
RO
BR
EN

2. CONSIGNES DE SÉCURITÉ

Utilisation

- N'utilisez pas la tondeuse à gazon quand vous êtes fatigué, malade ou sous l'influence de l'alcool ou de médicaments/drogues.
- Inspectez régulièrement la tondeuse à gazon et vérifiez que tous les verrous de démarrage et contrôles de présence de l'opérateur fonctionnent correctement.
- N'utilisez pas la tondeuse à gazon par mauvais temps, notamment quand il y a un orage.
- L'outil ne doit être utilisé qu'en extérieur, il ne doit jamais être utilisé dans un bâtiment.
- Ne faites pas fonctionner le moteur dans un espace confiné où le monoxyde carbone, qui est un gaz mortel, peut s'accumuler.
- Avertissement ! N'utilisez pas la tondeuse à gazon quand il y a un risque de foudre.
- Il est recommandé de limiter la durée d'utilisation afin de minimiser les risques dus aux vibrations et au bruit.
- Prenez garde lors de l'utilisation de la tondeuse à gazon sur les pentes ou près de dénivelés brutaux, fossés ou talus.
- Tondez exclusivement à la lumière du jour ou sous une lumière artificielle suffisante.
- Évitez autant que possible d'utiliser l'outil sur de l'herbe mouillée.
- Ayez toujours des appuis des pieds sûrs sur les pentes.
- Marchez, ne courez jamais.
- Avec une tondeuse rotative à roues, tondez toujours perpendiculairement à la pente, jamais dans le sens de la pente vers le haut ou vers le bas.
- Soyez extrêmement vigilant quand vous changez de direction sur les pentes.
- Ne tondez pas sur des pentes excessivement pentues.
- N'utilisez pas l'outil sur des pentes supérieures à 15°.
- Soyez extrêmement vigilant quand vous faites demi-tour ou quand vous tirez la tondeuse à gazon vers vous.
- Arrêtez les lames si la tondeuse doit être inclinée pour passer sur des surfaces autres que de l'herbe ou lors du transport de la tondeuse à gazon de et vers la zone à tondre.
- N'utilisez jamais la tondeuse à gazon si l'un de ses boucliers de protection est défectueux ou si l'un de ses dispositifs de sécurité n'est pas assemblé, par exemple les déflecteurs/volets et/ou le sac/bac de ramassage.
- Attention : La tondeuse à gazon ne doit pas être utilisée si le sac/bac de ramassage ou le volet à fermeture automatique du canal d'éjection n'est pas intégralement assemblé.
- Ne modifiez pas les réglages du moteur et ne mettez pas le moteur en surrégime.
- Ne modifiez et n'altérez aucun réglage scellé de contrôle du régime du moteur.
- Les fonctions et les systèmes de sécurité de la tondeuse à gazon ne doivent pas être modifiés ou désactivés.
- Désengagez tous les embrayages de moteur et toutes les lames avant de démarrer le moteur.
- Démarrez le moteur précautionneusement en respectant les instructions et en maintenant vos pieds bien éloignés des lames.
- N'inclinez pas la tondeuse à gazon lors du démarrage du moteur.
- Ne démarrez pas le moteur quand vous êtes devant le canal d'éjection.
- Ne placez pas vos mains ou vos pieds près ou sous les pièces rotatives. Ne vous positionnez jamais devant le c anal d'éjection.
- Ne soulevez jamais et ne portez jamais une tondeuse à gazon quand son moteur est allumé.
- Éteignez le moteur, débranchez le fil de bougie, vérifiez que toutes les pièces mobiles se sont complètement arrêtées et retirez la clé présente sur l'outil s'il y en a une :

FR
ES
PT
IT
EL
PL
RU
KZ
UA
RO
BR
EN

- Avant d'éliminer un bourrage ou de déboucher le canal d'éjection.
- Avant d'inspecter, de nettoyer ou de travailler sur la tondeuse à gazon.
- Après avoir percuté un objet étranger. Inspectez la tondeuse à gazon pour vérifier qu'elle n'est pas endommagée et faites procéder aux réparations nécessaires avant de la redémarrer et de la réutiliser.
- Si la tondeuse à gazon se met à vibrer anormalement (inspectez-la immédiatement).

- Éteignez le moteur, débranchez le fil de bougie, vérifiez que toutes les pièces mobiles se sont complètement arrêtées et retirez la clé présente sur l'outil s'il y en a une :
  - Chaque fois que vous laissez la tondeuse à gazon sans surveillance.
  - Avant de rajouter du carburant.
- Réduisez les gaz pendant que le moteur s'éteint. Si le moteur comporte une vanne de fermeture de l'arrivée de carburant, fermez-la après avoir terminé de tondre.

Entretien et stockage

- Veillez à ce que tous les écrous, vis et boulons soient bien serrés pour garantir que l'outil est en bon état de marche.
- Ne rangez jamais l'outil avec son réservoir contenant de l'essence dans un bâtiment où les vapeurs d'essence peuvent atteindre une flamme nue ou une étincelle.
- Après utilisation, l'outil doit être laissé à l'extérieur pendant au moins deux heures avant d'être rentré dans un bâtiment.
- Attendez que le moteur ait refroidi avant de ranger l'outil dans une enceinte fermée. Nettoyez et entretenez la tondeuse à gazon avant de la ranger.
- Pour réduire le risque d'incendie, veillez à ce que le moteur, le silencieux et la zone de stockage d'essence restent exempts d'herbe, de feuilles et d'une quantité excessive de graisse.
- Inspectez fréquemment le sac/bac de ramassage pour vérifier qu'il n'est ni usé ni détérioré.
- Par sécurité, les pièces usées ou endommagées doivent être changées.
- S'il est nécessaire de vider le réservoir de carburant, cela doit être fait à l'extérieur des bâtiments.
- La maintenance incorrecte, l'utilisation de composants de rechange non conformes, la modification ou le retrait des composants de sécurité peut détériorer la tondeuse à gazon et blesser gravement les opérateurs.
- Utilisez exclusivement les lames et les pièces de rechange recommandées. L'utilisation de pièces non d'origine peut détériorer l'outil et blesser les opérateurs. Maintenez la tondeuse à gazon en bon état de marche.
- Si le dispositif d'arrêt de la lame ne fonctionne pas, contactez un centre de réparation pour assistance.

⚠ **AVERTISSEMENT :** Ne touchez pas la lame en rotation.

⚠ **AVERTISSEMENT :** Ajoutez du carburant avec le moteur éteint et dans un endroit bien aéré.

3. DESCRIPTION DES PIÈCES

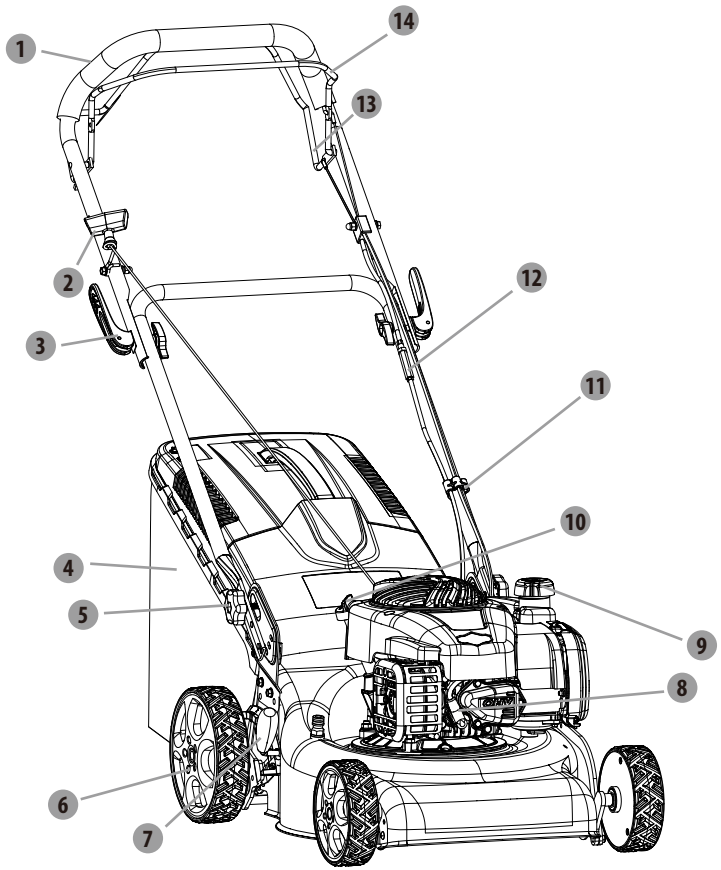

1. Barre supérieure de guidon
2. Poignée de lanceur
3. Levier de verrouillage
4. Bac de ramassage
5. Bouton de fixation
6. Roue
7. Levier de réglage de la hauteur
8. Bougie d'allumage
9. Bouchon du réservoir de carburant
10. Bouchon du réservoir d'huile
11. Clip de câble
12. Vis de réglage
13. Levier de contrôle de la traction
14. Levier de contrôle du frein

4. SPÉCIFICATIONS TECHNIQUES

Modèle	PLM1-40B125.5
Type de moteur	B&S 300 (4 temps)
Autotractée	Oui
Cylindrée du moteur	125 cm^3
Puissance nominale	1,7 kW
Régime nominal	2800 tr/min
Marque de bougie	CHAMPION
Modèle de bougie	QC12YC
Largeur de coupe	40 cm
Type de lame	DAYE26300100401
Couple de serrage de la lame	44~46N.m
Capacité du réservoir d'huile	470 cm^3
Capacité du réservoir de carburant	800 cm^3
Type de carburant	95 sans plomb (Europe - États-Unis) 92 sans plomb (Russie)
Capacité du bac de ramassage	50L
Poids brut	30,5kg
Poids net	26,3kg
Réglage de la hauteur	25~75mm,7 réglages
Niveau de pression acoustique mesuré à la position de l'opérateur	80,5dB (A) k=3 dB (A)
Niveau de puissance acoustique mesuré	91,1dB (A) k= 2,25dB (A)
Niveau de puissance acoustique garanti	96dB(A)
Vibrations	6,55m/s^2 k=1,5 m/s^2

FR
ES
PT
IT
EL
PL
RU
KZ
UA
RO
BR
EN

5. DÉPANNAGE

Si vous rencontrez des problèmes avec cet outil, aidez-vous des solutions suivantes. Si vous ne pouvez pas résoudre le problème, contactez notre agent de réparation.

1. Le moteur ne démarre pas :
   •Remplissez le réservoir de carburant avec du carburant :
   •Nettoyez le filtre à air.
   •Serrez la bougie.
   •Installez le fil d'allumage sur la bougie.
   •Réglez l'écartement des électrodes (centre du service client).
   •Installez une bougie neuve dont l'écartement des électrodes est correct.
   •Retirez le filtre à air, puis tirez continument la poignée de lanceur jusqu'à ce que le carburateur se vide, ensuite réinsérez le filtre à air.
   •Les dysfonctionnements et les réglages du carburateur ne doivent être traités que par le personnel autorisé (centre du service client).
   •Les dysfonctionnements de bougie, les dysfonctionnements de connecteur de bougie ne doivent être réparés que par le personnel autorisé. Veuillez contacter un centre du service client ou un agent de réparation agréé par B&S pour toutes les réparations.
2. Le moteur a du mal à démarrer ou perd de la puissance :
   •Videz le réservoir de carburant, puis nettoyez-le. Remplissez le réservoir avec du carburant propre et frais.
   •Nettoyez ou remplacez le bouchon du réservoir de carburant.
   •Nettoyez le filtre à air.
3. Le moteur a un fonctionnement erratique :
   •Installez une bougie neuve dont l'écartement des électrodes est correct.
   •Réglez l'écartement des électrodes (centre du service client).
   •Nettoyez le filtre à air.
4. Le moteur tient mal le ralenti :
   •Nettoyez le filtre à air.
   •Enlevez les débris des fentes.
   •Enlevez les débris des ailettes de refroidissement et des passages d'air.
5. Le moteur à des ratés à un régime élevé :
   •Réglez l'écartement des électrodes (centre du service client).
6. Le moteur surchauffe :
   •Enlevez les débris des passages d'air, du carénage et du carter du ventilateur.
7. La tondeuse vibre anormalement :
   •Resserrez la lame.
   •Équilibrez la lame.
8. De la fumée blanche apparaît dans l'orifice d'échappement lors du démarrage de l'outil :
   •Cela est dû à la combustion de l'huile se déplaçant dans le cylindre. La situation redevient normale après trois minutes environ de fonctionnement de l'outil.

FR
ES
PT
IT
EL
PL
RU
KZ
UA
RO
BR
EN

5. DÉPANNAGE

9. La tondeuse n'avance pas quand vous actionnez la poignée de contrôle de la traction :
   •Les dysfonctionnements de la courroie et la courroie ne doivent être réparés que par du personnel autorisé (centre du service client).
   •Le câble de contrôle de la traction est trop lâche, resserrez-le : Vissez la vis de réglage du câble de contrôle de la traction dans une position appropriée.
10. La tondeuse avance sans que vous n'ayez saisi la poignée de contrôle de la traction :
   •Le câble de contrôle de la traction est trop serré, desserrez-le : Vissez la vis de réglage du câble de contrôle de la traction dans une position appropriée.

6. GARANTIE

Nous vous remercions d'avoir choisi ce produit. Pendant la conception et la fabrication de nos produits, nous faisons notre maximum pour garantir la qualité d'excellence et la satisfaction des besoins des utilisateurs.

IMPORTANT ! LISEZ CETTE NOTICE AVANT D'UTILISER CE PRODUIT, RESPECTER LES CONSIGNES DE SÉCURITÉ ÉLÉMENTAIRES QU'ELLE CONTIENT ET CONSERVEZ-LA SOIGNEUSEMENT.

Dès que vous ouvrez l'emballage, nous vous recommandons de vérifier que tous les éléments requis pour l'assemblage du produit ont été inclus, consultez la page 2 de cette notice pour cela. Si le produit est endommagé ou s'il présente un défaut, ne l'utilisez pas et rapportez-le au magasin le plus proche.
Ce produit est conçu exclusivement pour un usage en extérieur, il ne doit jamais en aucun cas être utilisé à l'intérieur d'un bâtiment.
Ce produit peut être placé dans un bâtiment exclusivement après qu'il ait été laissé à reposer pendant deux heures après la dernière utilisation.
Nous vous remercions de votre achat et nous espérons que vous serez pleinement satisfait de l'utilisation de notre produit.
Nous serions très heureux de recevoir toutes vos remarques sur le site Web de notre boutique en ligne.

Garantie
Les produits STERWINS sont conçus selon les standards de qualité les plus rigoureux pour les produits destinés au grand public.
Les produits sont couverts par une garantie de 3 ans à compter de leur date d'achat. Cette garantie couvre tous les défauts de fabrication et de matériaux.

6. GARANTIE

- Lors de l'achat d'une tondeuse à gazon Sterwins avec carénage en acier galvanisé, le carénage est couvert par une garantie de 10 ans contre la corrosion.
  En cas de panne, consultez d'abord le chapitre Dépannage (problèmes et solutions) de la notice.
  Si le problème persiste, consultez le magasin le plus proche.
  Votre magasin fera tout son possible pour résoudre le problème.
  Les réparations et les remplacements de pièces ne prolongent pas la durée de garantie initiale.
  Les pannes dues à l'usure normale ou à un usage inapproprié du produit ne sont pas couvertes par la garantie. Cela inclut entre autres : les commutateurs, les coupe-circuits de sécurité et les moteurs dans le cas de l'usure.
  Veuillez noter qu'il y a des clauses de garantie spécifiques pour certains pays.
  En cas de doutes, consultez votre point de vente.
  Pour que les réclamations relatives à la garantie puissent être acceptées, les exigences suivantes sont requises :
- Fournir la preuve d'achat.
- Aucune réparation et/ou aucun changement de pièces n'ont été effectués par un tiers.
- Le problème n'est pas dû à l'usure normale.
- La maintenance et les réparations requises ont été correctement effectuées.
- Il n'y a eu aucune détérioration due au réglage incorrect du carburateur.
- Il n'y a pas eu de forçage, manipulation impropre, utilisation non autorisée ou accident.
- Aucune détérioration n'est due à la surchauffe provoquée par des ouïes de ventilation bouchées.
- Aucun travail n'a été effectué sur le produit par une personne non qualifiée et aucune réparation incorrecte n'a été tentée.
- L'outil/batterie/chargeur n'a jamais été démonté ou ouvert.
- L'outil/batterie/chargeur n'a jamais été mis dans un environnement mouillé (rosé, pluie, immersion dans l'eau).
- Aucune pièce incorrecte n'a été utilisée, des pièces non fabriquées par STERWINS, qui est la cause de la détérioration.
- L'outil n'a pas été soumis à un usage impropre (surcharge de l'outil ou utilisation d'accessoires non approuvés).
- Aucun dommage n'a été causé par des causes extérieures ou des corps étrangers, par exemple du sable ou des pierres.
- Aucun dommage n'est dû au non-respect des recommandations de sécurité et des instructions d'utilisation.

Le produit doit être utilisé dans des conditions normales d'utilisation et à des finalités non professionnelles. En conséquence, sont exclus de cette garantie les produits utilisés par des sociétés d'aménagement paysager, les autorités locales, ainsi que les sociétés offrant des services de locations payantes ou de prêts gratuits de l'équipement.

7. MAINTENANCE, STOCKAGE ET TRANSPORT

FR
ES
PT
IT
EL
PL
RU
KZ
UA
RO
BR
EN

Avant et après chaque utilisation, inspectez l'outil et ses accessoires pour vérifier qu'ils ne sont ni endommagés ni usés. Si nécessaire, changez-les par des neufs en procédant comme décrit dans cette notice d'utilisation. Respectez les exigences techniques. Contrôlez le niveau de carburant et le niveau d'huile moteur avant chaque utilisation. Ajoutez du carburant et de l'huile moteur si leur niveau est inférieur au niveau minimal.
Consultez le manuel de l'utilisateur B&S pour la maintenance des pièces du moteur.

⚠ **AVERTISSEMENT !** Portez des gants de protection quand vous travaillez sur les accessoires de coupe ou près d'eux ! Pour enlever les débris, utilisez des ustensiles appropriés ! Ne le faites jamais à mains nues !

⚠ **AVERTISSEMENT !** Utilisez toujours des pièces de rechange d'origine. N'assemblez aucun autre type d'accessoire de coupe !

⚠ **AVERTISSEMENT !** Le remplacement des accessoires de coupe doit être effectué par un utilisateur expérimenté ! Le réusinage et l'affûtage des lames ne sont pas recommandés, sauf s'ils sont effectués par un service de réparation ou un spécialiste de qualification similaire !

1. Veillez à ce que le carénage et l'accessoire de coupe restent propres et exempts de débris. Enlevez les herbes coupées du canal d'éjection.
2. Inspectez régulièrement tous les écrous et toutes les vis pour vérifier qu'ils sont serrés avant utilisation. Après une utilisation prolongée, notamment sur des sols sablonneux, l'accessoire de coupe s'use et perd partiellement sa forme d'origine. L'efficacité de coupe s'en trouve réduite et l'accessoire de coupe doit être changé.
3. Pour garantir de bonnes performances de coupe, veillez à ce que l'accessoire de coupe reste affûté. Remplacez l'accessoire de coupe usé ou endommagé par un neuf du même type ou faites-le affûter par un spécialiste qualifié.
4. Changez l'accessoire de coupe par un neuf du même type.
5. Lubrifiez l'accessoire de coupe après chaque utilisation pour prolonger sa durée de vie et celle de l'outil. Appliquez de l'huile de machine légère sur le bord de l'accessoire de coupe.
6. Inspectez le bac de ramassage avant chaque utilisation. Ne l'utilisez pas s'il est endommagé.
7. Nettoyez le bac de ramassage après utilisation avec de l'eau et du savon doux.
8. Laissez le bac de ramassage sécher complètement avant de le ranger pour éviter les moisissures.
9. Contrôlez le fonctionnement des câbles avant chaque utilisation. Si nécessaire, demandez à un spécialiste qualifié de les régler.

Rangement :
Effectuez la procédure suivante avant de ranger la tondeuse à gazon.
1. Videz les réservoirs avant toute période d'inutilisation prolongée de l'outil (plus de 30 jours) et avant de le remiser pour l'hiver.
a) Videz le réservoir de carburant avec une pompe aspirante.

7. MAINTENANCE, STOCKAGE ET TRANSPORT

ATTENTION ! Ne videz pas le carburant dans une pièce fermée ou près d'une flamme nue, etc. Ne fumez pas ! Les vapeurs d'essence peuvent provoquer une explosion et un incendie.

b) Démarrez le moteur et laissez-le fonctionner jusqu'à ce qu'il ait utilisé toute l'essence restante.
c) Débranchez la bougie d'allumage.
2. Nettoyez et graissez soigneusement la tondeuse à gazon.
3. Graissez légèrement la lame pour la protéger de la corrosion.
4. Rangez la tondeuse à gazon dans un endroit sec, propre, abrité du gel et hors de portée des enfants et des personnes non autorisées.
5. Rangez toujours l'outil dans un endroit inaccessible aux enfants. La température idéale de stockage est comprise entre 10 °C et 30 °C.

ATTENTION ! Attendez que le moteur ait complètement refroidi avant de ranger la tondeuse à gazon.

REMARQUE :
- Lors du stockage de tout type d'équipement à moteur dans un abri de stockage de matériel ou dans un abri non aéré : Prenez des mesures pour protéger l'équipement de la rouille. Nous recommandons d'utiliser l'emballage d'origine pour ranger l'outil ou de le couvrir avec une pièce de tissu ou un emballage approprié pour le protéger de la poussière.
- Veillez à ne pas plier ou entortiller les câbles.

Transport
1. Éteignez l'outil et attendez que le moteur ait complètement refroidi.
2. Débranchez le fil de la bougie, puis videz le réservoir de carburant en respectant les instructions du manuel du moteur. Sinon, le carburant pourrait couler vers le bas et salir le sol des véhicules.
3. Attachez les protections de transport (si applicable).
4. Portez toujours l'outil par sa poignée.
5. Veillez à ne pas tordre ni endommager la lame quand vous poussez la tondeuse à gazon par-dessus des obstacles.
6. Protégez l'outil de tout impact violent ou vibration forte pouvant se produire pendant son transport dans un véhicule.
7. Immobilisez l'outil pour éviter qu'il ne glisse ou ne tombe et pour éviter les dommages et les blessures.

8. MISE AU REBUT ET RECYCLAGE

Protégez l'environnement. Retournez l'outil, les accessoires et l'emballage dans un centre de recyclage quand vous ne les utilisez plus.
Ne les jetez pas avec les ordures ménagères.

9. VUE ÉCLATÉE ET LISTE DES PIÈCES

Modèle : PLM1-40B125.5

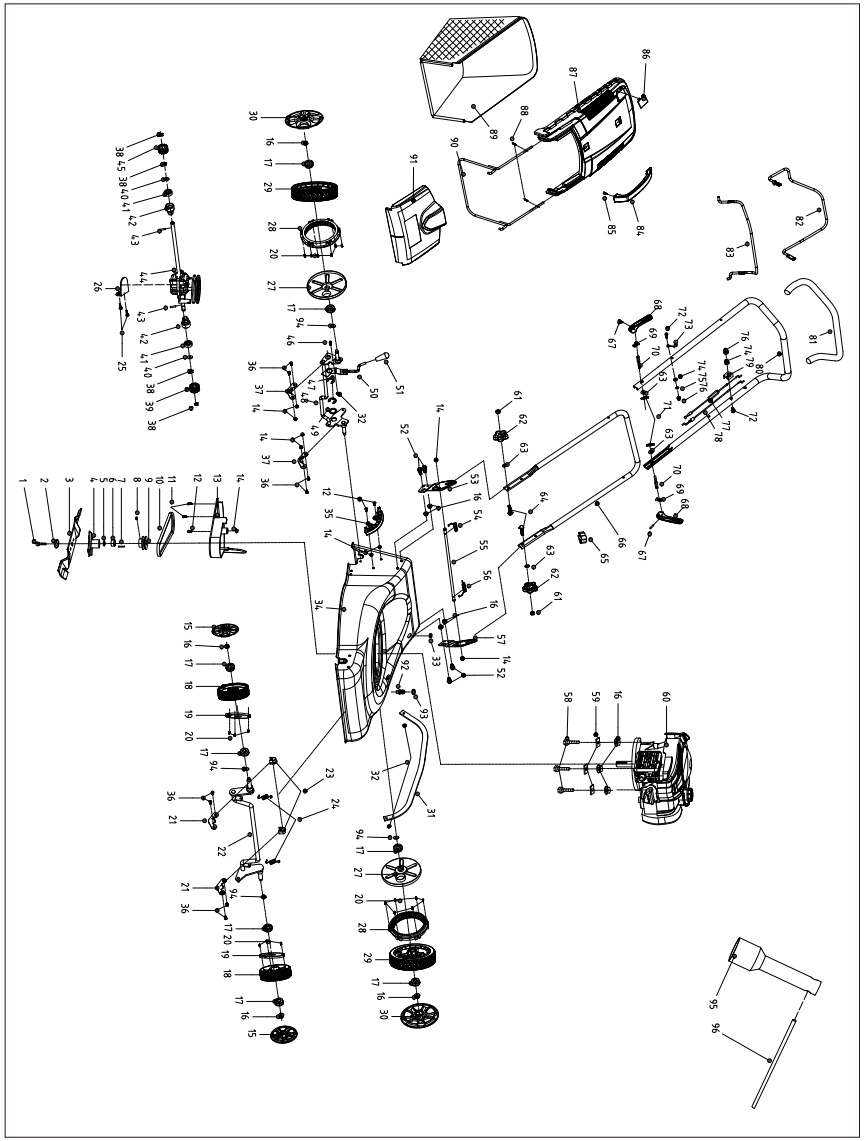

FR
ES
PT
IT
EL
PL
RU
KZ
UA
RO
BR
EN

9. VUE ÉCLATÉE ET LISTE DES PIÈCES

Liste des pièces

N°	Nom	N°	Nom
1	Boulon de fixation de la lame	31	Barre de connexion
2	Rondelle	32	Écrou hexagonal M6
3	Lame 400 mm	33	Manchon de protection de câble
4	Support de lame	34	Carénage
5	Garniture de support de lame	35	Plaque de réglage
6	Garniture de support de lame	36	Vis M6x12
7	Clavette plate	37	Bague fixe d'axe
8	Vis sans tête hexagonale creuse M6x8	38	Rondelle fendue
9	Poulie d'entraînement	39	Engrenage de sortie gauche
10	Courroie	40	Rondelle plate
11	Vis auto-taraudeuse ST5x16	41	Roulement
12	Vis M6x16	42	Chemise de roulement
13	Carter de protection de poulie	43	Goupille cylindrique
14	Écrou hexagonal à embase tout métal M6	44	Boîtier d'engrenage
		45	Engrenage de sortie droit
15	Capot de roue	46	Vis à tête cylindrique et empreinte cruciforme M6x14
16	Écrou hexagonal à embase M8		
17	Roulement à contact oblique	47	Rondelle fendue
18	Roue 15,24 cm	48	Axe arrière
19	Capot antipoussière de roue 15,24 cm	49	Rondelle de réglage
20	Vis auto-taraudeuse ST4x16	50	Poignée
21	Plaque de pression fixe d'axe	51	Manchon de guidon
22	Axe avant	52	Vis hexagonale à embase M8x16
23	Bague fixe d'axe avant	53	Support de guidon droit
24	Ressort d'axe avant	54	Ressort de torsion droit
25	Vis hexagonale à embase M6x12	55	Tige longue
26	Plaque de positionnement	56	Ressort de torsion gauche
27	Capot antipoussière de roue 20,32 cm	57	Support de guidon gauche
28	Couronne de roue 20,32 cm	58	Vis hexagonale M8x35
29	Roue 20,32 cm	59	Rondelle carrée
30	Capot de roue 20,32 cm	60	Moteur à essence

9. VUE ÉCLATÉE ET LISTE DES PIÈCES

N°	Nom	N°	Nom
61	Écrou hexagonal M8	79	Bloc de fixation de câble
62	Bouton de barre inférieure de guidon	80	Barre supérieure de guidon
63	Rondelle plate	81	Manchon de guidon
64	Vis à tête plate M8x34	82	Barre de traction
65	Clip de câble	83	Barre de frein
66	Barre inférieure de guidon	84	Poignée de bac de ramassage
67	Goupille cylindrique 5x20	85	Vis auto-taraudeuse ST4,8x19
68	Levier de fixation	86	Indicateur de remplissage
69	Plaque de compression	87	Couvercle de bac de ramassage
70	Vis de fixation de guidon M8x69	88	Vis auto-taraudeuse ST4,2x18
71	Bouton	89	Bac de ramassage
72	Vis hexagonale à embase M6x35	90	Support de bac de ramassage
73	Porte-câble	91	Volet arrière
74	Rondelle plate	92	Connecteur de nettoyage
75	Rondelle élastique	93	Joint torique
76	Écrou borgne M6x13	94	Rondelle ondulée
77	Câble de traction	95	Clé à douille 16 mm
78	Câble de frein	96	Tige de clé à douille Ø8x110 mm

FR
ES
PT
IT
EL
PL
RU
KZ
UA
RO
BR
EN

10. DÉCLARATION DE CONFORMITÉ CE

ADEO Services
135 rue Sadi Carnot
CS 00001
59790 Ronchin-France

Déclarons que le produit :
Tondeuse à Gazon Thermique
Modèle: PLM1-40B125.5

Satisfait aux exigences des Directives du Conseil suivantes :
Directive Machine 2006/42/CE
Directive CEM 2014/30/UE
Directives Bruit 2000/14/CE, Annexe VI et 2005/88/CE
Niveau de puissance acoustique mesuré : 91,1 dB(A)
Niveau de puissance acoustique garanti : 96 dB(A)

et est conforme aux normes suivantes :
EN ISO 5395-1:2013+A1:2018
EN ISO 5395-2:2013+A1:2016 +A2:2017
EN ISO 14982:2009

Organisme notifié pour la directive européenne 2000/14/CE:0036
TÜV SÜD Industrie Service GmbH
Westendstrasse 199 • 80686 München • Allemagne

N° de Série :Voir la dernière page.
Deux derniers chiffres de l'année d'apposition du marquage CE :18

Richie PERMAL
Responsablequalité
Représentant autorisé de Julien Ledin, Directeur qualité ADEO
ADEO Services 135 Rue Sadi Carnot - CS 00001 59790 RONCHIN – France
Signé à Shanghai, le 06/09/2018

FR
ES
PT
IT
EL
PL
RU
KZ
UA
RO
BR
EN

DESCRIPCIÓN DE LOS SÍMBOLOS

Léase el manual de instrucciones.

Mantenga alejadas a las personas alrededor.

Preste especial atención a la posición de sus manos y pies para evitar lesiones.

El combustible es inflamable; manténgalo alejado del fuego. No añada combustible cuando la máquina está en funcionamiento.

Humos tóxicos: no haga funcionar en interiores.

Cuando corte el césped, utilice unas gafas y unos tapones para las orejas a modo de protección.

Retire la bujía antes de realizar alguna reparación y hágalo siguiendo el manual de instrucciones.

Precaución: motor caliente.

Utilice unos guantes.

El producto y su embalaje son recogidos por separado para su reciclaje posterior.

Utilice calzado protector.

Tenga cuidado con los elementos afilados.

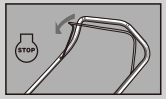

Suelte la palanca de freno para detener el motor y la cuchilla.

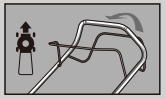

Tire de la palanca de transmisión para engranar las ruedas.

El producto cumple con las directivas europeas pertinentes y se ha llevado a cabo un método de evaluación para tal propósito.

Símbolo del nivel de ruido. El nivel de ruido de su máquina no supera los 96 dB.

MANTENGA LAS MANOS Y LOS PIES ALEJADOS.

DESCRIPCIÓN DE LOS SÍMBOLOS

ADVERTENCIA : Mantenga los símbolos de advertencia del aparato visibles. Reemplace los símbolos de advertencia que sean ilegibles o se hayan extraviado por otros nuevos.

ÍNDICE

1.USO PREVISTO
2.MEDIDAS DE SEGURIDAD
3.DESCRIPCIÓN DE PARTES
4.DATOS TÉCNICOS
5.RESOLUCIÓN DE PROBLEMAS
6.GARANTÍA
7.MANTENIMIENTO, ALMACENAMIENTO Y TRANSPORTE
8.ELIMINACIÓN Y RECICLAJE
9.PLANO DE DESPIECE Y LISTA DE PIEZAS
10.DECLARACIÓN DE CONFORMIDAD CE

ADVERTENCIA : Por su propia seguridad, léase el manual de instrucciones y el manual del motor antes de usar su nueva unidad. El incumplimiento de las instrucciones puede dar lugar a lesiones graves. Dedique un tiempo a familiarizarse con su cortacésped antes de cada uso. Conserve este manual en un lugar seguro para tener siempre la información a mano. En caso de ceder la herramienta a otra persona, asegúrese de entregarle también el manual de instrucciones y las normas sobre seguridad.

FR
ES
PT
IT
EL
PL
RU
KZ
UA
RO
BR
EN

1.USO PREVISTO

La unidad solo se debe utilizar para tareas para las que está diseñada. Cualquier otro uso se considerará como un caso de uso inapropiado. El usuario/operario, no el fabricante, será responsable por los daños o lesiones que puedan producirse a consecuencia de esto.
El cortacésped de gasolina está destinado al uso privado (p. ej., uso residencial o jardines).
El uso privado del cortacésped asume un tiempo de funcionamiento anual que no superior a las 50 horas, durante las cuales la máquina es utilizada principalmente para mantener céspedes o jardines residenciales de pequeña escala. Quedan excluidos los lugares públicos, los espacios deportivos y las aplicaciones agrícolas o forestales.
Por favor, tenga presente que esta unidad no ha sido diseñada para aplicaciones comerciales, industriales o profesionales. La garantía ofrecida con la máquina quedará anulada en caso de utilizarse para propósitos comerciales, profesionales, industriales o fines similares.
El manual de instrucciones suministrado por el fabricante debe conservarse y usarse como referencia para garantizar un uso y mantenimiento apropiados del cortacésped. Las instrucciones contienen información valiosa sobre el modo de empleo y las condiciones de mantenimiento y reparación.
¡Importante! Debido al elevado riesgo de sufrir una lesión, el usuario no deberá utilizar el cortacésped para recortar arbustos, setos, matorrales, plantas trepadoras, techados verdes o balcones con césped; ni tampoco para limpiar (aspirar) tierra o escombros de los senderos o para cortar árboles o ramas de setos. Asimismo, el cortacésped no deberá utilizarse como un cultivador para nivelar elevaciones de tierra (p. ej., toperas).
Por razones de seguridad, el cortacésped no debe utilizarse como una unidad de transmisión para alguna otra herramienta o útil de trabajo.

2. MEDIDAS DE SEGURIDAD

⚠ **ADVERTENCIA :** Cuando se utilizan herramientas de gasolina es necesario tomar una serie de medidas de seguridad básicas, como las que se incluyen a continuación, para minimizar el riesgo de lesión y/o daños al aparato. Lea todas estas instrucciones antes de utilizar este producto y consérvelas para consultarlas en otra ocasión.

⚠ **ADVERTENCIA:** Esta máquina genera un campo electromagnético cuando está en funcionamiento. Dicho campo podría, en determinados casos, afectar el funcionamiento de implantes médicos de tipo activo o pasivo. Para evitar el riesgo de lesiones graves o letales, se recomienda a aquellas personas que utilicen implantes médicos que consulten con su doctor o con el fabricante del dispositivo médico antes de usar esta máquina.

2. MEDIDAS DE SEGURIDAD

Formación
- Lea las instrucciones detenidamente. Familiarícese con los controles y con el uso correcto del aparato.
- Nunca deje que el cortacésped sea utilizado por niños o por personas que no estén familiarizadas con estas instrucciones. Las regulaciones locales pueden imponer restricciones sobre la edad de uso de la herramienta.
- Nunca utilice la herramienta cuando haya personas, y especialmente niños o mascotas, en el área donde vaya a cortar la hierba.
- El operario, o usuario, será responsable de los accidentes o situaciones de peligro que acontezcan a otras personas o a su propiedad.
- Los operarios deben recibir una formación adecuada sobre el uso, los ajustes y las operaciones de la máquina, incluidas las operaciones que no estén permitidas.

Preparación
- Utilice un calzado con buena protección y unos pantalones largos cuando corte el césped. No utilice el aparato cuando vaya descalzo o lleve puestas sandalias abiertas.
- Inspeccione bien el área donde se vaya a utilizar la máquina y quite todos los objetos que pudieran ser arrojados por la máquina.
- ADVERTENCIA: La gasolina es altamente inflamable
  -Guarde el combustible en contenedores especialmente diseñados para este fin.
  -Cuando guarde combustible o equipos con depósitos de combustible, elija un lugar alejado de hornos, estufas, calentadores de agua y otros aparatos que tengan testigos luminosos o alguna otra fuente de ignición, dado que podrían prender los vapores del combustible.
  -El depósito sólo se debe llenar al aire libre y no debe fumar mientras lo está llenando.
  -Añada combustible antes de arrancar el motor. Nunca quite el tapón del depósito de gasolina y/o añada gasolina mientras el motor esté aún en marcha o caliente.
  -No arranque el motor si se derrama la gasolina. Aleje la máquina del área del derrame y evite cualquier fuente de ignición hasta que los vapores del combustible se hayan disipado.
  -Cierre bien todos los tapones del depósito y otros contenedores.
- Reemplace los silenciadores defectuosos.
- Antes de utilizar la máquina, compruebe que no hayan daños o signos de desgaste en las cuchillas, sus tornillos y en todo su conjunto. Procure siempre reemplazar simultáneamente la cuchilla dañada o desgastado junto con sus tornillos para preservar el equilibrio del conjunto.
- Utilice una máscara respiratoria para reducir el riesgo asociado a los gases de escape.

FR
ES
PT
IT
EL
PL
RU
KZ
UA
RO
BR
EN

2. MEDIDAS DE SEGURIDAD

Utilización

- No utilice el cortacésped si se siente cansado, enfermo o bajo la influencia del alcohol u otras drogas.
- Revise el cortacésped regularmente para asegurarse de que todos los interbloqueos del arranque y los controles funcionan correctamente.
- No utilice el cortacésped cuando haga mal tiempo; sobre todo durante los días lluviosos y con tormentas.
- La herramienta sólo puede usarse en exteriores; jamás la utilice en un edificio.
- No ponga en marcha el motor en un lugar cerrado donde se puedan acumular los gases tóxicos con monóxido de carbono tóxicos.
- ¡Advertencia! No utilice el cortacésped cuando exista la posibilidad de que se produzcan relámpagos.
- Se recomienda limitar el tiempo de trabajo para minimizar el riesgo asociado al ruido y las vibraciones.
- Tenga cuidado cuando use el cortacésped en pendientes o cerca de escalones, zanjas o terraplenes.
- Utilice únicamente la herramienta a plena luz del día o cuando haya una iluminación artificial adecuada.
- Siempre que sea posible, evite utilizar la máquina sobre la hierba mojada.
- Tenga cuidado dónde pone los pies en las pendientes.
- Ande a paso normal y no corra nunca.
- Para cortacéspedes con ruedas, corte la hierba en dirección transversal a la pendiente, nunca en la dirección de la pendiente.
- Tenga mucho cuidado cuando cambie de dirección en las pendientes.
- No corte el césped en terrenos excesivamente inclinados.
- No trabaje en pendientes con una inclinación superior a 15°.
- Actúe con mucha precaución al retroceder o al tirar el cortacésped hacia usted.
- Inmovilice la(s) cuchilla(s) antes de levantar el cortacésped para cruzar superficies sin césped o al transportarlo a un terreno con hierba o desde este.
- Nunca utilice el cortacésped con las protecciones dañadas o sin sus dispositivos de seguridad instalados (p. ej., sin los deflectores o la bolsa colectora de hierba en su lugar).
- Precaución: no encienda el cortacésped sin la bolsa colectora de hierba o la tapa de autocierre de la abertura de descarga en su lugar.
- No cambie la configuración del regulador del motor ni sobrerrevolucione el motor.
- No altere o modifique ninguno de los ajustes precintados del control de la velocidad del motor.
- Los sistemas de seguridad o las características del cortacésped no deben ser modificados o deshabilitados.
- Desembrague todos los embragues de la transmisión y las cuchillas antes de arrancar el motor.
- Arranque el motor con cuidado siguiendo las instrucciones proporcionadas y procurando mantener los pies bien apartados de las cuchillas.
- No levante la máquina al arrancar el motor.
- No arranque el motor cuando se encuentre delante de la abertura de descarga.
- No ponga las manos o los pies cerca o debajo de las piezas en movimiento. Manténgase siempre apartado de la abertura de descarga.
- Nunca coja o transporte el cortacésped con el motor en marcha.
- En los casos siguientes, deberá detener el motor, retirar el cable de la bujía, comprobar que todas las piezas móviles se hayan detenido por completo y quitar la llave (si se utiliza una).

2. MEDIDAS DE SEGURIDAD

- Antes de retirar obstrucciones o desatorar la abertura de descarga.
- Antes de examinar, limpiar o trabajar en el cortacésped.
- Tras golpear un objeto. Compruebe que no haya daños en el cortacésped y realice las reparaciones oportunas antes de volver a ponerlo en marcha.
- En caso de vibraciones inusuales en el cortacésped (inspeccionar inmediatamente).
- En los casos siguientes, deberá detener el motor, retirar el cable de la bujía, comprobar que todas las piezas móviles se hayan detenido por completo y quitar la llave (si se utiliza una).
- Cuando deje el cortacésped desatendido.
- Antes de llenar el depósito de combustible.
- Cuando termine de cortar el césped, reduzca la posición del acelerador al apagar el motor y cierre la llave de paso de la gasolina (en caso de usar una).

Mantenimiento y almacenamiento

- Mantenga todas las tuercas, los pernos y los tornillos apretados para garantizar unas condiciones de trabajo seguras.
- Nunca guarde la herramienta en el interior de edificios cuando aún quede gasolina en su depósito, ya que los vapores de combustible pueden quedar expuestos a llamas vivas o chispas.
- Después de usar el cortacésped, debe dejarse en un lugar al aire libre un mínimo de dos horas antes de guardarlo en un lugar resguardado.
- Espere a que el motor se haya enfriado antes de guardar la máquina en algún espacio cerrado. Lleve a cabo las tareas de limpieza y mantenimiento en el cortacésped antes de guardarlo.
- Para evitar en lo posible cualquier riesgo de incendio, mantenga el motor, el silenciador, el compartimento de la batería y el depósito de gasolina libre de hierbas, hojas y restos de aceite.
- Revise frecuentemente la bolsa colectora de hierba para comprobar su estado o deterioro.
- Por seguridad, reemplace las partes dañadas o desgastadas.
- Si es necesario vaciar el depósito de combustible, realice dicha tarea al aire libre.
- Un mantenimiento inadecuado, el uso de piezas de repuesto no homologadas o la eliminación o modificación de los componentes de seguridad podrían dañar el cortacésped y ocasionar lesiones graves al operario.
- Utilice únicamente las cuchillas y piezas de repuesto recomendadas. Emplear piezas no originales puede dañar la máquina y lesionar a los operarios. Mantenga el cortacésped en buen estado.
- Si el dispositivo de detención de las cuchillas no funciona, contacte con el servicio técnico para que le asista.

ADVERTENCIA : No toque la cuchilla en rotación.

ADVERTENCIA: Llene el depósito de combustible con el motor detenido y en un lugar con buena ventilación.

FR
ES
PT
IT
EL
PL
RU
KZ
UA
RO
BR
EN

3 DESCRIPCIÓN DE PARTES

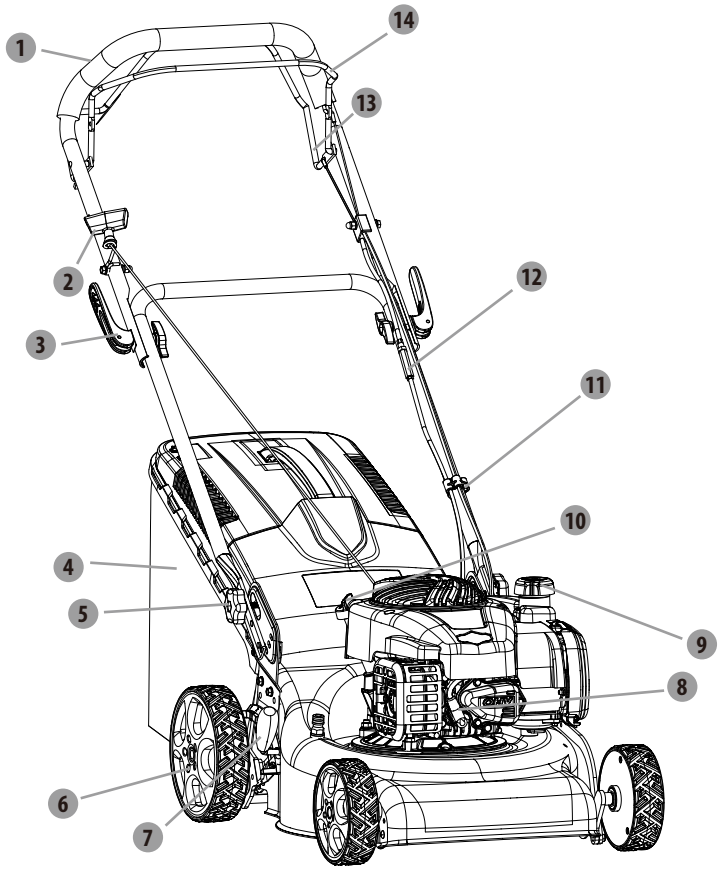

1 Parte superior del asidero
2 Mango de la cuerda de arranque
3 Palanca de sujeción rápida
4 Bolsa colectora de hierba
5 Perilla de fijación
6 Rueda
7 Palanca de ajuste de la altura
8 Bujía
9 Tapón del depósito de combustible
10 Tapón del depósito del aceite
11 Presilla del cable
12 Tornillo de ajuste
13 Palanca de transmisión
14 Palanca de freno

4. DATOS TÉCNICOS

Modelo	PLM1-40B125.5
Tipo de motor	B&S 300 (4 tiempos)
Autopropulsado	Sí
Cilindrada del motor	125 cm^3
Potencia nominal	1,7 kW
Velocidad nominal	2800/min
Marca de la bujía	CHAMPION
Modelo de la bujía	QC12YC
Anchura de corte	40 cm
Tipo de cuchilla	DAYE26300100401
Par de apriete de la cuchilla	44~46 Nm
Capacidad del depósito de aceite	470 cm^3
Capacidad del depósito de combustible	800 cm^3
Tipo de combustible	95 sin plomo (Europa - EE.UU.) 92 sin plomo (Rusia)
Capacidad de la bolsa colectora de hierba	50 L
Peso bruto	30,5 kg
Peso neto	26,3 kg
Ajuste de la altura	25~75 mm, 7 ajustes
Nivel medido de presión acústica en la posición del operario	80,5 dB (A) k = 3 dBA
Nivel de potencia acústica medido	91,1 dB (A) k = 2,25 dB (A)
Nivel de potencia acústica garantizado	96 dBA
Vibración	6,55 m/s^2 k = 1,5 m/s^2

FR
ES
PT
IT
EL
PL
RU
KZ
UA
RO
BR
EN

5. RESOLUCIÓN DE PROBLEMAS

Si encuentra algún problema con esta herramienta, pruebe a aplicar las soluciones siguientes.Si no puede resolver su problema, póngase en contacto con nuestro agente de servicios.

1. El motor no arranca:
   - Llene el depósito de combustible.
   - Limpie el filtro de aire.
   - Apriete bien la bujía.
   - Conecte el cable a la bujía.
   - Corrija el espacio entre los electrodos (servicio técnico).
   - Instale una bujía nueva con el espacio correcto.
   - Retire el filtro de aire; tire repetidamente de la cuerda de arranque hasta que se drene la gasolina en el carburador; y vuelva a poner el filtro.
   - Fallo del carburador: los ajustes en el carburador sólo debe efectuarlos personal autorizado (servicio de atención al cliente).
   - Fallo de la bujía: la reparación de una mala conexión de la bujía sólo puede efectuarla personal autorizado. Póngase en contacto con el servicio de atención al cliente o un servicio autorizado de B&S para cualquier reparación.
2. El motor no arranca con facilidad o pierde potencia:
   - Vacíe el depósito de combustible y límpielo. Llene el depósito con combustible nuevo y limpio.
   - Limpie o reemplace el tapón del depósito de combustible.
   - Limpie el filtro de aire.
3. El motor funciona de manera errática:
   - Instale una bujía nueva con el espacio correcto.
   - Corrija el espacio entre los electrodos (servicio técnico).
   - Limpie el filtro de aire.
4. Motor con un ralentí errático:
   - Limpie el filtro de aire.
   - Retire los residuos de las ranuras.
   - Retire los residuos de las aletas de refrigeración y de los conductos de aire.
5. El motor no explosiona correctamente a altas velocidades:
   - Corrija el espacio entre los electrodos (servicio técnico).
6. El motor se sobrecalienta:
   - Retire los residuos de las ranuras en la cubierta protectora, la carcasa del ventilador y los conductos de aire.
7. El cortacésped vibra de manera inusual:
   - Apriete la cuchilla.
   - Equilibre la cuchilla.
8. Se desprende humo blanco por el escape al arrancar la máquina:
   - Esto se debe al aceite quemado que se genera con el movimiento del cilindro. Los gases del escape se normalizarán después de que la máquina haya estado funcionando unos tres minutos.

5. RESOLUCIÓN DE PROBLEMAS

9. El cortacésped no se mueve al apretar la palanca de transmisión:
   - Fallo de la correa: la reparación de la correa sólo debe efectuarla personal autorizado. Póngase en contacto con el servicio de atención al cliente.
   - El alambre de la palanca de transmisión está demasiado aflojado. Tense el alambre de la palanca de transmisión: gire el tornillo de ajuste de la palanca de transmisión hasta la posición apropiada.
10. El cortacésped no se mueve sin apretar la palanca de transmisión:
   - El alambre de la palanca de transmisión está demasiado tensado. Destense el alambre de la palanca de transmisión: gire el tornillo de ajuste de la palanca de transmisión hasta la posición apropiada.

6. GARANTÍA

Gracias por haber elegido este producto. Durante el diseño y la fabricación de nuestros productos, ponemos todo nuestro esfuerzo en garantizar una excelente calidad que cumpla con las expectativas de los usuarios.

¡IMPORTANTE! POR FAVOR, LEA ESTE MANUAL ANTES DE USAR EL PRODUCTO, SIGA LAS ADVERTENCIAS Y LAS MEDIDAS DE SEGURIDAD BÁSICAS EN SU INTERIOR Y CONSÉRVELO BIEN.

Le recomendamos que tan pronto como abra el embalaje compruebe que se hayan incluido todos los elementos necesarios para el montaje del producto. Consulte la página 2 de este manual este propósito.
No utilice el producto si está dañado o tiene algún defecto. Devuélvalo al distribuidor más cercano.
Este producto está concebido para uso exclusivo en exteriores. No debe usarse en el interior de edificios bajo ninguna circunstancia.
Este producto puede guardarse en el interior de edificios después de haberlo dejado enfriándose durante dos horas tras usarlo.
Le agradecemos su adquisición y esperamos que el uso de este producto le deje totalmente satisfecho.
Estaremos encantados de recibir cualquier comentario en nuestra tienda online.

Garantía
Los productos STERWINS están diseñados con los estándares de calidad más rigurosos para productos destinados al público en general
Los productos están cubiertos por una garantía de 3 años a partir de la fecha de compra. Esta garantía cubre cualquier defecto de material o mano de obra.

FR
ES
PT
IT
EL
PL
RU
KZ
UA
RO
BR
EN

6. GARANTÍA

- Si ha adquirido un cortacésped Sterwins con un chasis fabricado con acero galvanizado, este chasis está cubierto por una garantía de 10 años contra la corrosión.
  En caso de avería, consulte primero el apartado de resolución de problemas (problemas y soluciones) del folleto. Si el problema persiste, confíe su examen al distribuidor más cercano.
  Su distribuidor hará todo lo que esté en su poder para resolver el problema.
  Las reparaciones y el reemplazo de piezas no extenderán el periodo original de la garantía.
  Las roturas debido al desgaste natural del producto o un uso inadecuado del producto no están cubiertas por la garantía. En el desgaste se incluyen, entre otros, los interruptores, el guardamotor y los motores.
  Por favor, note que existen términos de garantía específicos para determinados países.
  En caso de duda, consulte con su punto de venta.
  Para que se tengan en cuenta las reclamaciones de la garantía, se requiere lo siguiente:
- Proporcionar una prueba de compra.
- Que no se hayan efectuado reparaciones y/o un reemplazo de piezas en el producto por parte de terceros.
- Que el problema no se deba a un desgaste por uso normal.
- Que los trabajos de mantenimiento y reparación requeridos se hayan llevado a cabo correctamente.
- Que no se haya producido ningún deterioro como resultado de un ajuste incorrecto del carburador.
- Que no se haya sido objeto de un forcejeo, un manejo inapropiado, un uso no autorizado o algún accidente.
- Que no se haya producido un deterioro debido a un sobrecalentamiento como resultado de obstrucciones en el conjunto del ventilador.
- Que ninguna persona no cualificada haya trabajado en el producto, ni se haya intentado llevar a cabo alguna reparación infructuosa.
- Que la herramienta/batería/cargador no haya sido desarmado o se haya abierto en ningún momento.
- Que la herramienta/batería/cargador nunca haya estado expuesto a condiciones húmedas (rocío, lluvia, sumergido en el agua, etc.).
- Que no se hayan utilizado piezas incorrectas o partes no fabricadas por STERWINS que se consideren la causa del deterioro.
- Que la herramienta no haya sido utilizada incorrectamente (sobrecarga de la herramienta o uso de accesorios no autorizados).
- Que no se hayan producido daños como resultado de factores externos o cuerpos extraños como arena o piedras.
- Que no se hayan producido daños por incumplir las recomendaciones de seguridad o las instrucciones de utilización.

Este producto debe usarse en circunstancias normales y para fines no profesionales. Por lo tanto, quedan excluidos de esta garantía aquellos productos que hayan sido utilizados por empresas de paisajismo, así como empresas que ofrezcan alquileres de pago o préstamos gratuitos de equipos.

7. MANTENIMIENTO, ALMACENAMIENTO Y TRANSPORTE

Antes y después de cada uso, examine el producto y los accesorios en busca de daños o signos de desgaste. En caso de requerirse, sustitúyalos por otros nuevos siguiendo las instrucciones de este manual. Respete los requisitos técnicos. Compruebe los niveles de combustible y aceite de motor antes de casa uso. Añada combustible y/o aceite de motor si están por debajo del nivel mínimo. Consulte el manual de instrucciones de B&S para informarse sobre el mantenimiento de las piezas del motor.

¡ADVERTENCIA! ¡Utilice guantes de protección cuando manipule un dispositivo de corte o trabaje cerca de éste! ¡Utilice las herramientas apropiadas para quitar los residuos! ¡No manipule directamente con las manos desnudas!

¡ADVERTENCIA! Utilice solamente piezas de repuesto para cualquier reemplazo. ¡No instale ningún otro tipo de dispositivo de corte!

¡ADVERTENCIA! ¡El reemplazo del dispositivo de corte debe realizarlo una persona experimentada! No se recomienda restaurar o afilar las cuchillas, salvo que dicha tarea sea realizada por un servicio de reparación o un profesional similarmente cualificado.

1. Mantenga las cuchillas y el chasis limpios y sin escombros. Retire los restos de la hierba cortada de la abertura de descarga.
2. Periódicamente, compruebe que todas las tuercas y tornillos estén bien apretados antes de empezar a trabajar con la unidad. Después de utilizarlo por un largo tiempo, y especialmente en terrenos arenosos, el elemento de corte se desgastará y perderá algo de su forma original. La efectividad del corte se verá reducida, por lo que habrá que reemplazarlo.
3. Mantenga el elemento de corte afilado para garantizar un corte efectivo. Reemplace un elemento de corte desgastado o dañado por otro nuevo del mismo tipo, o entréguelo a un profesional cualificado para que lo afile.
4. Reemplace el elemento de corte por otro nuevo del mismo tipo.
5. Lubrique el elemento de corte después de cada uso para prolongar su vida útil y la del producto. Aplique aceite de motor ligero por los bordes del elemento de corte.
6. Inspeccione la bolsa colectora de hierba antes de cada uso. No la utilice si descubre algún daño.
7. Limpie la bolsa colectora de hierba con agua y detergente suave.
8. Deje secar la bolsa colectora al aire libre antes de guardarla para que no se enmohezca.
9. Verifique el comportamiento de los alambres antes de cada uso. Solicite su ajuste a un profesional cualificado si es necesario.

Almacenamiento:
Siga los pasos siguientes para preparar el cortacésped para su almacenamiento.
1. Vacíe del depósito si no va a utilizar el producto por un largo periodo de tiempo (más de 30 días) o va a guardarlo durante el invierno.
a) Vacíe el depósito de gasolina con una bomba de succión.

FR
ES
PT
IT
EL
PL
RU
KZ
UA
RO
BR
EN

7. MANTENIMIENTO, ALMACENAMIENTO Y TRANSPORTE

¡ATENCIÓN! No vacíe el depósito de gasolina en lugares cerrados, cerca del fuego, etc. ¡No fume! Las emanaciones de gasolina pueden causar fuegos o explosiones.

b) Arranque el motor y déjelo en marcha hasta que haya usado la gasolina que le quede.
c) Desconecte la bujía.
2. Limpie y engrase el cortacésped con esmero.
3. Engrase la cuchilla ligeramente para que no se corroa.
4. Guarde el cortacésped en un lugar seco, limpio, protegido de las heladas y fuera del alcance de personas no autorizadas.
5. Almacene siempre el producto en un lugar al que no tengan acceso los niños. La temperatura ambiente ideal para almacenar el producto está entre 10 y 30 °C.

¡ATENCIÓN! El motor debe estar totalmente frío antes de guardar el cortacésped.

NOTA:
- Cuando guarde cualquier tipo de herramienta motorizada en un lugar sin ventilación o en un cobertizo para el almacenamiento de materiales, procure proteger el equipo contra la corrosión. Se recomienda guardar el producto en su embalaje original, o cubrirlo con una caja o un paño apropiado para protegerlo del polvo.
- Tenga cuidado de no doblar o retorcer los cables.

Transporte
1. Apague el producto y deje que se enfríe.
2. Desconecte el cable de la bujía y vacíe el depósito de gasolina siguiendo las instrucciones del manual del motor. De no hacer esto, el combustible podría fugarse y ensuciar el suelo de los vehículos.
3. Instale las protecciones para el transporte (si las tuviera).
4. Sujete siempre el producto por su asa.
5. Procure no doblar o dañar la cuchilla al pasar el cortacésped por encima de obstáculos.
6. Proteja la unidad de posibles golpes o vibraciones fuertes que pudieran producirse mientras la transporta en algún vehículo.
7. Sujete la unidad de una manera segura para evitar que pueda resbalarse o caerse, dañarse o causar alguna lesión.

8. ELIMINACIÓN Y RECICLAJE

Sea responsable con el medioambiente. Lleve el aparato, los accesorios y el embalaje a un punto de recogida de productos reciclables cuando se disponga a desecharlos.
No lo deseche con el resto de la basura doméstica.

9. PLANO DE DESPIECE Y LISTA DE PIEZAS

Modelo: PLM1-40B125.5

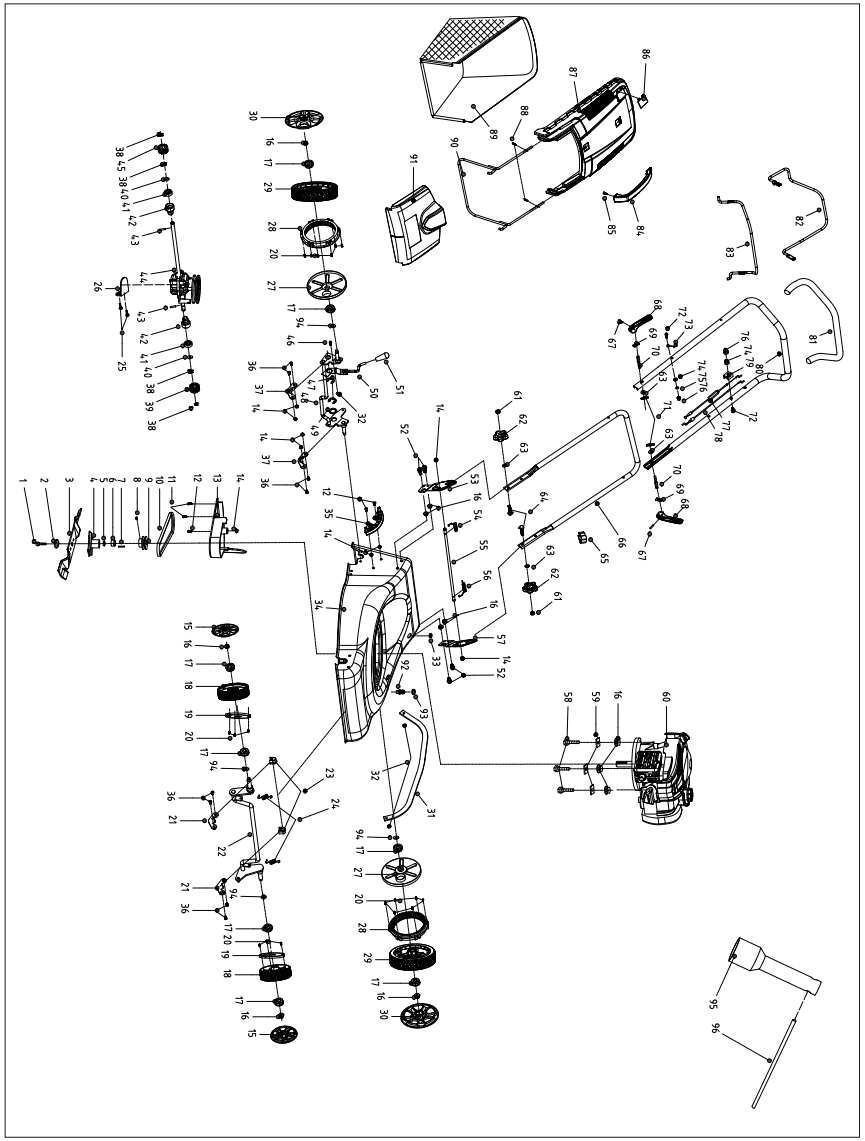

FR
ES
PT
IT
EL
PL
RU
KZ
UA
RO
BR
EN

9. PLANO DE DESPIECE Y LISTA DE PIEZAS

Lista de piezas

Nº	Nombre	Nº	Nombre
1	Tornillo de fijación de la cuchilla	31	Barra de conexión
2	Arandela plana	32	Contratuerca hexagonal M6
3	Cuchilla de 400 mm	33	Vaina de protección del cable
4	Soporte de la cuchilla	34	Conjunto de la plataforma
5	Buje del soporte de la cuchilla	35	Placa de engranajes
6	Buje del soporte de la cuchilla	36	Tornillo dentado M6x12
7	Llave plana	37	Aro fijo del eje
8	Tornillo hexagonal de ajuste interior M6x8	38	Arandela abierta
9	Polea de transmisión	39	Conjunto izquierdo de engranajes de salida
10	Correa triangular	40	Arandela plana
11	Tornillo autorroscante ST5x16	41	Rodamiento
12	Tornillo dentado M6x16	42	Vaina del rodamiento
13	Cubierta protectora de la polea	43	Pasador cilíndrico
14	Contratuerca embridada hexagonal metálica M6	44	Conjunto de la caja de engranajes
15	Cubierta de la rueda	45	Conjunto derecho de engranajes de salida
16	Contratuerca embridada y hexagonal M8	46	Tornillo de estrella de cabeza achatada M6x14
17	Rodamiento angular	47	Arandela abierta
18	Rueda de 6"	48	Conjunto del eje trasero
19	Cubierta antipolvo de la rueda de 6"	49	Arandela de ajuste
20	Tornillo autorroscante ST4x16	50	Conjunto del asidero
21	Placa de presión fija del eje	51	Recubrimiento del asidero
22	Conjunto del eje frontal	52	Perno hexagonal embridado M8x16
23	Aro de fijación del eje frontal	53	Soporte de la palanca derecha
24	Muelle del eje frontal	54	Muelle de torsión derecho
25	Perno embridado hexagonal M6x12	55	Barra larga
26	Tablero de posicionamiento	56	Muelle de torsión izquierdo
27	Cubierta antipolvo de la rueda de 8"	57	Soporte de la palanca izquierda
28	Aro de engranaje de la rueda 8"	58	Perno hexagonal M8x35
29	Conjunto de la rueda de 8"	59	Arandela cuadrada
30	Tapacubos de 8"	60	Conjunto del motor de gasolina

9. PLANO DE DESPIECE Y LISTA DE PIEZAS

Nº	Nombre	Nº	Nombre
61	Tuerca hexagonal M8	79	Bloque de fijación del cable
62	Perilla del asidero inferior	80	Parte superior del asidero
63	Arandela plana	81	Recubrimiento del asidero
64	Tornillo de cabeza plana M8x34	82	Barra de transmisión
65	Presilla del cable	83	Barra de extinción
66	Parte inferior del asidero	84	Asa de la bolsa colectora de hierba
67	Pasador cilíndrico 5x20	85	Tornillo autorroscante ST4,8x19
68	Asa de fijación	86	Indicador de nivel
69	Placa de compresión	87	Cubierta superior de la bolsa colectora de hierba
70	Perno del asa de la palanca de fijación M8x69	88	Tornillo autorroscante ST4,2x18
71	Perilla	89	Bolsa colectora de hierba
72	Tornillo embridado hexagonal M6x35	90	Soporte de la bolsa colectora de hierba
73	Gancho del cable	91	Conjunto de la tapa trasera
74	Arandela plana	92	Conector de limpieza
75	Arandela de resorte	93	Junta tórica
76	Contratuerca M6x13	94	Arandela ondulada
77	Conjunto del cable de transmisión	95	Llave de vaso de 16 mm
78	Conjunto del cable de extinción	96	Brazo de llave de vaso Φ8x110 mm

FR
ES
PT
IT
EL
PL
RU
KZ
UA
RO
BR
EN

10. DECLARACIÓN DE CONFORMIDAD CE

ADEO Services
135 rue Sadi Carnot
CS 00001
59790 Ronchin-France

Declaramos que el producto:
Cortacésped de gasolina
Modelo: PLM1-40B125.5

Cumple con los requisitos de las siguientes Directivas del Consejo:
Directiva sobre Maquinaria 2006/42/CE
Directiva sobre Compatibilidad Electromagnética 2014/30/UE
Directiva sobre Emisiones Sonoras en el Entorno 2000/14/CE, Anexo VI y 2005/88/CE
Nivel de potencia acústica medido: 91,1 dBA
Nivel de potencia acústica garantizado: 96 dBA

Y cumple con las siguientes normas
EN ISO 5395-1:2013+A1:2018
EN ISO 5395-2:2013+A1:2016 +A2:2017
EN ISO 14982:2009

Organismo notificado según la Directiva 2000/14/CE:0036 de la CE
TÜV SÜD Industrie Service GmbH
Westendstrasse 199 • 80686 München • Deutschland

Nº de serie: por favor, consulte la contraportada
Últimos dos dígitos del año de estampación del distintivo CE: 18

Richie PERMAL
Jefe de Control de Calidad de Proveedores
Representante autorizado de Julien Ledin, Jefe de Control de Calidad de ADEO
ADEO Services 135 Rue Sadi Carnot - CS 00001 59790 RONCHIN – France
Firmado en Shanghái, 06/09/2018

FR
ES
PT
IT
EL
PL
RU
KZ
UA
RO
BR
EN

DESCRIÇÃO DOS SÍMBOLOS

Leia o manual de utilização.

Mantenha as outras pessoas fora do raio de ação do aparelho.

Preste especial atenção às mãos e pés, para evitar lesões.

O combustível é inflamável, mantenha-o afastado do fogo. Não adicione combustível com a máquina em funcionamento.

Fumos tóxicos. Não utilize no interior.

Quando cortar relva, use óculos e tampões para os ouvidos, para proteção pessoal.

Quando proceder à reparação, retire a vela e depois repare de acordo com o manual de instruções.

Cuidado: O motor está quente.

Use luvas.

O produto e o material de empacotamento são recolhidos separadamente para serem reciclados.

Use calçado resistente.

Tenha cuidado com os elementos afiados.

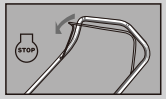

Liberte a barra do travão para parar o motor e a lâmina.

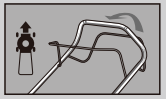

Puxe a barra condutora para ativar as rodas.

Este aparelho cumpre com as diretivas europeias aplicáveis, tendo sido efetuado um método de avaliação de conformidade com estas diretivas.

LWA 96 dB

Marca do nível do ruído. O ruído da sua ferramenta não excede os 96dB.

MANTENHA AS MÃOS E PÉS AFASTADOS.

DESCRIÇÃO DOS SÍMBOLOS

AVISO: Mantenha os sinais de segurança limpos e visíveis no equipamento. Substitua os sinais de segurança se estiverem em falta ou ilegíveis.

ÍNDICE

1.UTILIZAÇÃO PREVISTA
2.INSTRUÇÕES DE SEGURANÇA
3.DESCRIÇÃO DAS PEÇAS
4.INFORMAÇÃO TÉCNICA
5.RESOLUÇÃO DE PROBLEMAS
6.GARANTIA
7.MANUTENÇÃO, ARMAZENAMENTO E TRANSPORTE
8.ELIMINAÇÃO E RECICLAGEM
9.VISTA PORMENORIZADA COM LISTA DE PEÇAS
10.DECLARAÇÃO DE CONFORMIDADE CE

AVISO: Para sua segurança, por favor leia este manual e o manual do motor antes de tentar utilizar o seu novo aparelho. O não seguimento das instruções pode dar origem a lesões pessoais sérias. Disponibilize algum tempo para se familiarizar com a máquina de cortar relva antes de cada utilização. Guarde este manual num local seguro, de modo a que tenha sempre a informação disponível. Se der o equipamento a outra pessoa, entregue também estas instruções de funcionamento e a informação de segurança.

FR
ES
PT
IT
EL
PL
RU
KZ
UA
RO
BR
EN

1.UTILIZAÇÃO PREVISTA

O aparelho só pode ser usado para as tarefas para que foi criado. Qualquer outra utilização será considerada má utilização. O utilizador/operador – e não o fabricante – será considerado responsável por quaisquer danos ou lesões devidos a essa utilização.
A máquina de cortar relva a gasolina foi criada para uso privado, ou seja, para jardins domésticos. A utilização privada significa que a máquina de cortar relva tem um tempo de funcionamento anual que não excede as 50 horas, durante as quais, a máquina é usada principalmente para cortar pequenos relvados residenciais. São excluídas instalações públicas, locais desportivos e aplicações na agricultura/silvicultura.
Por favor, tenha em conta que o aparelho não foi criado para um uso comercial ou industrial. A nossa garantia perde a validade se o aparelho for usado em negócios comerciais ou industriais, ou para intuitos semelhantes.
As instruções de funcionamento, conforme fornecido pelo fabricante, têm de ser mantidas e consultadas, de modo a certificar-se de que a máquina de cortar relva é usada e mantida corretamente. As instruções contêm informação valiosa acerca do funcionamento, manutenção e reparação.
Importante! Devido ao elevado risco de lesões corporais, a máquina de cortar relva não deverá ser usada para cortar arbustos, sebes ou para cortar vegetação alta, telhados ou varandas com relvados, nem para limpar (aspirar) lixo ou resíduos dos passeios, ou para cortar árvores ou ramos. Além disso, a máquina de cortar relva não pode ser usada como subsolador para nivelar áreas elevadas, como montículos de terra.
Por razões de segurança, a máquina de cortar relva não pode ser usada como unidade condutora para outras ferramentas de trabalho ou kits de trabalho sejam de que tipo for.

2. INSTRUÇÕES DE SEGURANÇA

⚠ **AVISO:** Quando usar ferramentas a gasolina, deverá seguir sempre as precauções básicas de segurança, incluindo as seguintes, para reduzir o risco de lesões pessoais sérias e/ou danos na unidade. Leia todas estas instruções antes de utilizar este produto e guarde-as para futuras referências.

⚠ **AVISO:** Esta máquina cria um campo eletromagnético durante o funcionamento. Este campo pode, nalgumas circunstâncias, interferir com implantes médicos ativos ou passivos. Para reduzir o risco de lesões sérias ou fatais, recomendamos que pessoas com implantes médicos consultem o seu médico e ou fabricante do implante médico antes de utilizar esta máquina.

2. INSTRUÇÕES DE SEGURANÇA

Treino
- Leia estas instruções com atenção. Familiarize-se com os controlos e com a utilização correta do equipamento.
- Nunca permita que crianças ou pessoas que não estejam familiarizadas com as instruções utilizem a máquina de cortar relva. Os regulamentos locais podem restringir a idade do utilizador.
- Nunca corte a relva com pessoas, especialmente crianças, ou animais por perto.
- Tenha em conta que o operador ou utilizador é o responsável por acidentes ou perigos que ocorram a outras pessoas ou à sua propriedade.
- O operador tem de ser devidamente formado para usar, ajustar e colocar a máquina em funcionamento, incluindo as operações proibidas.

Preparação
- Enquanto corta a relva, utilize sempre calçado resistente e calças compridas. Não utilize o equipamento descalço ou de sandálias abertas.
- Inspecione cuidadosamente a área onde vai usar o equipamento e retire quaisquer objetos, como pedras, brinquedos, paus e arames, que possam ser atirados pela máquina.
- AVISO: A gasolina é altamente inflamável.
  - Guarde o combustível em recipientes criados especificamente para este intuito.
  - Para guardar combustível ou equipamento com combustível no depósito, guarde afastado de fornos, fogões, aquecedores de água e outros aparelhos que tenham luzes piloto ou outras fontes de ignição, pois estes podem atear os vapores do combustível.
  - Abasteça apenas no exterior e não fume enquanto estiver a abastecer.
  - Adicione combustível antes de ligar o aparelho. Nunca retire a tampa do depósito do combustível nem adicione gasolina enquanto o motor estiver a funcionar, ou quando o motor estiver quente.
  - Se for derramada gasolina, não tente ligar o motor. Afaste a máquina do local e evite criar fontes de ignição até que a gasolina evapore.
  - Volte a colocar todas as tampas do depósito e do recipiente bem fechadas.
- Substitua silenciadores defeituosos.
- Antes da utilização, inspecione sempre visualmente se as lâminas, parafuso da lâmina e o conjunto de corte não estão gastos ou danificados. Substitua lâminas gastas ou danificadas e os parafusos em conjunto, para manter o equilíbrio.
- Use proteção respiratória para reduzir o risco dos fumos do escape.

FR
ES
PT
IT
EL
PL
RU
KZ
UA
RO
BR
EN

2. INSTRUÇÕES DE SEGURANÇA

Funcionamento

- Não utilize a máquina de cortar relva se estiver cansado, doente ou sob a influência de álcool ou outras drogas.
- Verifique regularmente a máquina de cortar relva para se certificar de que todos os mecanismos de arranque e controlos da presença do operador funcionam corretamente.
- Não use a máquina de cortar relva em más condições meteorológicas, especialmente em dias de trovoada.
- A ferramenta só pode ser usada no exterior e nunca dentro de um edifício.
- Não opere o motor num espaço confinado onde se possam acumular fumos de monóxido de carbono perigosos.
- Aviso! Não use a máquina de cortar relva quando existir o risco de trovoada.
- Recomendamos que limite a duração de utilização, de modo a minimizar os riscos de ruído e vibração.
- Tenha cuidado quando usar a máquina de cortar relva em encostas ou perto de fossos, aterros ou valas.
- Corte a relva apenas à luz do dia ou com boa luz artificial.
- Evite utilizar o equipamento em relva molhada, sempre que possível.
- Nos locais inclinados, certifique-se sempre do local onde coloca os pés.
- Caminhe, nunca corra.
- Em máquinas com rodas, corte a relva em encostas de lado, nunca de cima para baixo.
- Tenha muito cuidado quando mudar de direção em encostas.
- Não corte a relva em encostas excessivamente inclinadas.
- Não corte a relva em inclinações superiores a 15º.
- Tenha muito cuidado quando virar ou puxar a máquina de cortar relva na sua direção.
- Pare as lâminas caso a máquina de cortar relva seja inclinada para ser transportada quando passar por superfícies que não sejam relvadas e quando transportar a máquina de cortar relva de e para a área a ser cortada.
- Nunca utilize a máquina de cortar relva com proteções defeituosas ou sem os dispositivos de segurança, por exemplo, defletores e/ou sistemas de apanhar a relva, no devido lugar.
- Cuidado: A máquina de cortar relva não deverá ser utilizada sem que o saco de recolha ou a proteção da abertura de descarga com fecho automático esteja no lugar.
- Não modifique as configurações do regulador motor ou a velocidade do motor.
- Não altere nem interfira com qualquer ajuste vedado do controlo de velocidade do motor.
- Não tente desativar ou eliminar as características de segurança da máquina de cortar relva.
- Solte qualquer lâmina e embraiagens antes de ligar o motor.
- Ligue cuidadosamente o motor, de acordo com as instruções e com os pés bem afastados das lâminas.
- Não incline a máquina de cortar relva quando ligar o motor.
- Não ligue a máquina enquanto permanecer em frente à conduta de descarga.
- Não coloque as mãos ou pés perto ou debaixo das peças rotativas. Mantenha-se sempre afastado da abertura de descarga.
- Nunca segure nem ligue uma máquina de cortar relva enquanto o motor estiver a funcionar.
- Pare o motor e desligue o fio da vela e certifique-se de que todas as peças móveis estão completamente paradas e, onde estiver uma chave colocada, retire a chave.

2. INSTRUÇÕES DE SEGURANÇA

- Antes de limpar os bloqueios ou desbloquear a rampa.
- Antes de verificar, limpar ou trabalhar na máquina de cortar relva.
- Após bater num objeto estranho. Inspecione a máquina de cortar relva quanto a danos e faça as reparações necessárias antes de reiniciar e utilizar a máquina de cortar relva.
- Se a máquina de cortar relva começar a vibrar anormalmente (verifique imediatamente).

- Pare o motor e desligue o fio da vela e certifique-se de que todas as peças móveis estão completamente paradas e, onde estiver uma chave colocada, retire a chave.
  - Sempre que a máquina for deixada sem supervisão.
  - Antes de abastecer.
- Reduza a válvula reguladora durante o desligar do motor e, se o motor vier com uma válvula de desligar, desligue o combustível após ter cortado a relva.

Manutenção e arrumação

- Mantenha todas as porcas e parafusos bem apertados, para se certificar de que o aparelho está em boas condições de funcionamento.
- Nunca guarde o equipamento com combustível no depósito dentro de um edifício onde os fumos possam atingir uma chama sem proteção ou faísca.
- Após a utilização, a máquina de cortar relva tem de ser deixada no exterior durante, pelo menos, duas horas antes de entrar num edifício.
- Deixe o motor arrefecer antes de guardá-lo num local fechado. Limpe e proceda à manutenção da máquina de cortar relva antes de arrumá-la.
- Para reduzir o risco de incêndio, mantenha o motor, silenciador, compartimento da bateria e área de armazenamento do combustível sem relva, folhas ou lubrificante excessivo.
- Verifique frequentemente a caixa de recolha quanto a danos ou deterioração.
- Para sua segurança, substitua as peças gastas ou danificadas.
- Se o depósito do combustível tiver de ser drenado, isto terá de ser feito no exterior.
- Uma manutenção inadequada, utilização de peças sobresselentes em não conformidade ou a remoção ou modificação dos componentes de segurança pode danificar a máquina de cortar relva e magoar seriamente o operador.
- Use apenas lâminas e peças sobresselentes recomendadas. A utilização de peças que não sejam genuínas pode danificar a máquina é lesionar o operador. Mantenha a máquina de cortar relva em bom estado de funcionamento.
- Se a lâmina parar de funcionar, contacte o centro de reparação para obter ajuda.

⚠ **AVISO:** Não toque na lâmina rotativa.

⚠ **AVISO:** Ateste o depósito do combustível numa área bem ventilada com o motor parado.

FR
ES
PT
IT
EL
PL
RU
KZ
UA
RO
BR
EN

3. DESCRIÇÃO DAS PEÇAS

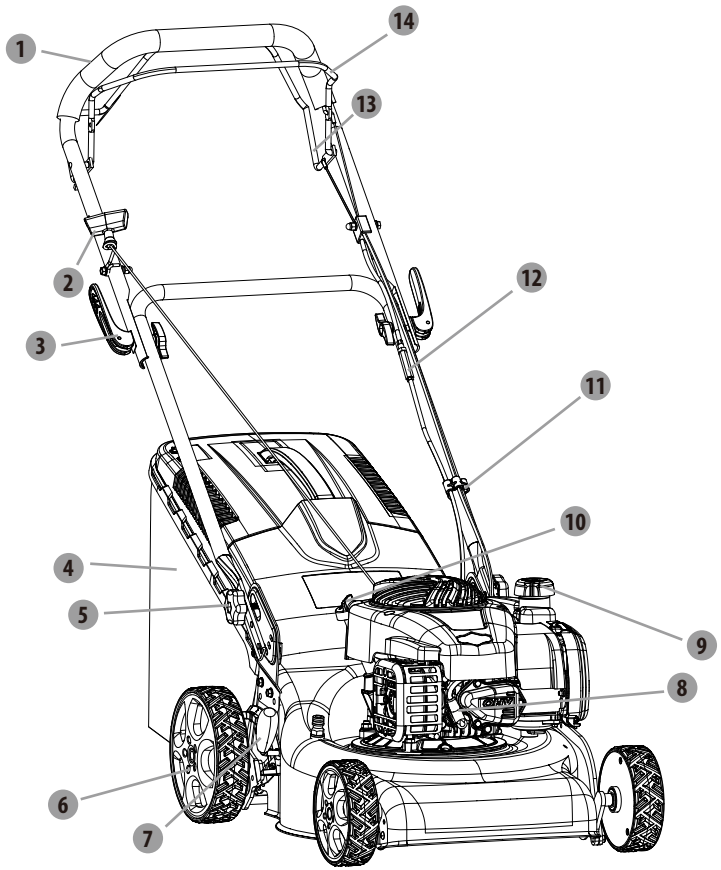

1 Pega superior
2 Pega do motor de arranque
3 Manípulo da alavanca de fixação
4 Saco de recolha da relva
5 Manípulo de fixação
6 Roda
7 Alavanca de ajuste da altura
8 Vela
9 Tampa do combustível
10 Tampa do óleo
11 Braçadeira do fio
12 Parafuso de ajuste
13 Pega de controlo automático
14 Pega de controlo do travão

4. INFORMAÇÃO TÉCNICA

Modelo	PLM1-40B125.5
Tipo de motor	B&S 300 (4 tempos)
Impulsionado automaticamente	Sim
Deslocamento do motor	125 cm³
Potência nominal	1,7 kW
Velocidade nominal	2800/min
Marca da vela	CHAMPION
Modelo da vela	QC12YC
Largura de corte	40 cm
Tipo de lâmina	DAYE26300100401
Binário de aperto da lâmina	44~46N.m
Capacidade do depósito do óleo	470 cm³
Capacidade do depósito do combustível	800 cm³
Tipo de combustível	95 sem chumbo (Europa - EUA) 92 sem chumbo (Rússia)
Capacidade do saco de recolha da relva	50L
Peso bruto	30,5 kg
Peso líquido	26,3 kg
Ajuste da altura	25~75 mm, 7 ajustes
Nível da pressão do som medido na posição do operador	80,5 dB (A) k=3 dB (A)
Nível de potência do som medido	91,1 dB (A) k= 2,25 dB (A)
Nível de potência do som garantido	96 dB (A)
Vibração	6,55m/s² K=1,5 m/s²

FR
ES
PT
IT
EL
PL
RU
KZ
UA
RO
BR
EN

5. RESOLUÇÃO DE PROBLEMAS

Se encontrar algum problema com esta ferramenta, siga estas soluções.
Se o problema persistir, contacte o seu agente de reparação.

1. O motor não arranca:
   •Encha o depósito com combustível.
   •Limpe o filtro do ar.
   •Aperte a vela.
   •Coloque o fio na vela.
   •Defina o espaço entre elétrodos (centro de apoio ao cliente).
   •Instale uma vela nova com um espaço correto.
   •Retire o filtro do ar e puxe a corda do motor de arranque até que o carburador se limpe sozinho, e volte a colocar o filtro do ar.
   •O carburador funciona mal. Os ajustes no carburador só podem ser efetuados por pessoal autorizado (centro de apoio ao cliente).
   •A vela funciona mal, o conetor da vela funciona mal e só pode ser reparado por pessoal autorizado. Contacte o centro de apoio ao cliente da B&S ou um revendedor autorizado para se proceder à reparação.
2. O motor tem dificuldades em arrancar ou perde potência:
   •Drene o combustível e limpe o depósito. Encha o depósito com combustível limpo e recente.
   •Limpe ou substitua a tampa do depósito do combustível.
   •Limpe o filtro do ar.
3. O motor funciona erraticamente:
   •Instale uma vela nova com um espaço correto.
   •Defina o espaço entre elétrodos (centro de apoio ao cliente).
   •Limpe o filtro do ar.
4. O motor tem um ralenti fraco:
   •Limpe o filtro do ar.
   •Retire o lixo das ranhuras.
   •Retire o lixo das asas de arrefecimento e passagens de ar.
5. O motor salta a altas velocidades:
   •Defina o espaço entre elétrodos (centro de apoio ao cliente).
6. O motor sobreaquece:
   •Retire o lixo das ranhuras na estrutura, estrutura do soprador e passagens de ar.
7. A máquina de cortar relva vibra anormalmente:
   •Aperte a lâmina.
   •Equilibre a lâmina.
8. Aparece fumo branco na saída do escape quando liga a máquina:
   •É causado pelo óleo queimado que corre para o cilindro. Volta ao normal quando a máquina continua a funcionar durante cerca de três minutos.

5. RESOLUÇÃO DE PROBLEMAS

9. A máquina de cortar relva não se move enquanto segura a pega de controlo automático:
   •Mau funcionamento da correia. A correia só pode ser reparada por pessoal autorizado. Contacte o centro de apoio ao cliente.
   •O fio de controlo automático está muito folgado. Aperte-o: Enrosque o parafuso de ajuste do fio de controlo automático para uma posição adequada.
10. A máquina de cortar relva move-se enquanto segura a pega de controlo automático:
   •O fio de controlo automático está muito apertado. Desaperte-o: Enrosque o parafuso de ajuste do fio de controlo automático para uma posição adequada.

6. GARANTIA

Obrigado por escolher este produto. Quando desenhamos e fabricamos os nossos produtos, esforçamo-nos por garantir uma excelente qualidade que vá de encontro às necessidades dos utilizadores domésticos.

IMPORTANTE! LEIA ESTE MANUAL ANTES DE UTILIZAR ESTE PRODUTO, SIGA OS AVISOS BÁSICOS DE SEGURANÇA E GUARDE-O BEM.

Mal abre a embalagem, recomendamos que se certifique de que tem todos os elementos necessários para a montagem do produto. Para isso, consulte a página 2 deste manual.
Se o produto estiver danificado ou defeituoso, não o use e devolva-o na loja mais próxima.
Este produto foi criado apenas para um uso no exterior e não pode, em nenhuma circunstância, ser usado dentro de um edifício.
Este produto só pode ser colocado dentro de um edifício após ter estado parado durante duas horas após a última utilização.
Agradecemos a sua preferência e esperamos que fique totalmente satisfeito durante a utilização do nosso produto.
Sinta-se à vontade para nos enviar as suas observações através do website da loja online.

Garantia
Os produtos da STERWINS foram criados de acordo com as normas de qualidade mais elevadas para os produtos do mercado de consumo.
Estes produtos estão abrangidos por uma garantia de 3 anos a partir da data de compra. Esta garantia abrange todos os defeitos de material ou de fabrico.

FR
ES
PT
IT
EL
PL
RU
KZ
UA
RO
BR
EN

6. GARANTIA

- Se tiver adquirido uma máquina de cortar relva da Sterwins com uma base de aço galvanizado, a base tem uma garantia de 10 anos contra a corrosão.
  No caso de falha, consulte primeiro a página de resolução de problemas (problemas e soluções) na brochura. Se o problema persistir, contacte o seu revendedor.
  A sua loja não deverá poupar esforços para resolver o problema.
  As reparações ou substituição de peças não vão para além do período original da garantia.
  Falhas provenientes do desgaste ou utilização inadequada do produto não são abrangidas pela garantia. Isto inclui, entre outros, interruptores, disjuntor de segurança e motores, no caso de desgaste.
  Tenha em conta que existem termos especiais da garantia para alguns países.
  No caso de dúvida, contacte o seu revendedor.
  Para queixas abrangidas pela garantia, é necessário o seguinte:
- Fornecer uma prova de compra;
- Não tenham sido feitas reparações e/ou substituições de peças por terceiros.
- O problema não pode ser uma questão de desgaste normal.
- A manutenção necessária e trabalhos de reparação têm de ser efetuados corretamente.
- Não pode haver deterioração como resultado de uma configuração incorreta do carburador.
- Não pode forçar, manusear incorretamente, usar de modo não autorizado nem ter acidentes.
- Não pode haver deterioração devido ao sobreaquecimento por obstruções do bloco de ventilação.
- Não pode ter sido efetuado qualquer trabalho por uma pessoa sem qualificações nem reparações incorretas.
- A ferramenta/bateria/carregador não podem ter sido desmontados ou abertos.
- A ferramenta/bateria/carregador nunca foram expostos a ambientes húmidos (mofo, chuva ou colocados dentro de água...).
- Não foram usadas peças incorretas, peças que não tenham sido fabricadas pela STERWINS, e estas não podem ser a causa da deterioração.
- A ferramenta não pode ter sido usada incorretamente (sobrecarga da ferramenta ou utilização de acessórios não aprovados).
- Não haja danos causados por influências externas ou corpos estranhos, como areia ou pedras.
- Não haja danos devido à não conformidade com as recomendações de segurança ou instruções de utilização.

O produto tem de ser usado de um modo normal e não a nível comercial. Assim, esta garantia não abrange produtos usados por empresas de jardinagem, autoridades locais, nem por empresas que aluguem ou emprestem equipamento.

7. MANUTENÇÃO, ARMAZENAMENTO E TRANSPORTE

Antes e após cada utilização, verifique o aparelho e os acessórios quanto a desgaste e danos. Se necessário, substitua-os por novos, como descrito neste manual de instruções. Tenha em conta os requisitos técnicos. Verifique o nível do combustível e do óleo do motor antes de cada utilização, adicione o combustível e o óleo do motor se estiver abaixo do nível inferior.
Consulte o manual de instruções B&S para se informar quanto à manutenção das peças do motor.

AVISO! Use luvas de proteção durante trabalhos no dispositivo de corte ou perto deste! Use as ferramentas adequadas para retirar os resíduos! Nunca use as próprias mãos!

AVISO! Utilize sempre peças sobresselentes originais para substituição. Não fixe qualquer outro tipo de dispositivo de corte!

AVISO! A substituição do dispositivo de corte deve ser efetuada por um utilizador com experiência! Trabalhos na lâmina ou afiá-las só deve ser efetuado por um centro de reparação ou um especialista igualmente qualificado!

1. Mantenha a parte inferior e o dispositivo de corte limpos e sem lixo. Retire restos de relva da saída de descarga.
2. Verifique periodicamente e antes do funcionamento todas as porcas e parafusos quanto ao aperto. Após uso prolongado, especialmente em condições arenosas, o dispositivo de corte fica gasto e perde alguma da sua forma original. A eficiência de corte será reduzida e o dispositivo de corte deverá ser substituído.
3. Mantenha o dispositivo de corte afiado, para assegurar um bom desempenho de corte. Substitua um dispositivo de corte gasto ou danificado por um novo do mesmo tipo, ou leve-o para ser afiado por um especialista qualificado.
4. Substitua o dispositivo de corte por um novo do mesmo tipo.
5. Lubrifique o dispositivo de corte após cada utilização, para prolongar o tempo de vida do dispositivo de corte e do produto. Aplique óleo para máquinas leves ao longo da extremidade do dispositivo de corte.
6. Inspecione o saco de recolha da relva antes de cada utilização. Não o use se reparar nalgum dano.
7. Limpe o saco de recolha da relva após o funcionamento, usando água e detergente neutro.
8. Deixe o saco de recolha da relva secar por completo antes de guardar, para evitar o aparecimento de mofo.
9. Verifique o desempenho dos fios antes de cada utilização. Peça a um especialista qualificado para ajustar, se necessário.

Armazenamento:
Os passos seguintes deverão ser seguidos para preparar o armazenamento da máquina de cortar relva.
1. Esvazie o depósito se não usar o produto durante um longo período de tempo (mais de 30 dias) e antes de o guardar para o Inverno.
a)Esvazie o depósito da gasolina com uma bomba de aspiração de gasolina.

FR
ES
PT
IT
EL
PL
RU
KZ
UA
RO
BR
EN

7. MANUTENÇÃO, ARMAZENAMENTO E TRANSPORTE

CUIDADO! Não drene a gasolina em salas fechadas ou perto de chamas sem proteção. Não fume! Os vapores da gasolina podem causar explosões ou fogo.

b) Ligue o motor e deixe-o a funcionar até gastar a gasolina restante.
c) Retire a vela.
2. Limpe e lubrifique cuidadosamente a máquina de cortar relva.
3. Lubrifique ligeiramente a lâmina de corte, para evitar corrosão.
4. Guarde a máquina de cortar relva num local seco, limpo, abrigado do gelo e fora do alcance de pessoas sem autorização.
5. Guarde-o num local inacessível a crianças. A temperatura ideal de armazenamento situa-se entre os 10 °C e os 30 °C.

CUIDADO! O motor tem de arrefecer por completo antes de guardar a máquina de cortar relva.

NOTA:
- Quando guardar qualquer tipo de equipamento elétrico numa área de armazenamento sem ser ventilada ou oficina, deverá ter cuidado para prevenir o aparecimento de ferrugem no equipamento. Recomendamos a utilização da caixa original para guardar, ou cubra o produto com um pano adequado ou cobertura para o proteger contra o pó.
- Tenha cuidado para não dobrar ou torcer os cabos.

Transporte
1. Desligue o produto e deixe o motor arrefecer.
2. Desligue o fio da vela e esvazie o depósito do combustível de acordo com as instruções no manual do motor. Caso contrário, o combustível pode derramar e sujar o chão.
3. Fixe as coberturas de proteção para transporte, se aplicável.
4. Transporte sempre o produto pela pega.
5. Certifique-se de que não dobra nem danifica a lâmina de corte quando empurrar a máquina por cima de obstáculos.
6. Proteja o produto de impactos fortes ou vibrações fortes que possam ocorrer durante o transporte em veículos.
7. Fixe o produto, para evitar que escorregue ou caia, que perca combustível, sofra danos ou cause lesões.

8. ELIMINAÇÃO E RECICLAGEM

Seja amigo do ambiente. Entregue a ferramenta, acessórios e caixa a um centro de reciclagem quando deixar de os utilizar.
Não os elimine juntamente com o lixo doméstico comum.

9. VISTA PORMENORIZADA COM LISTA DE PEÇAS

Modelo: PLM1-40B125.5

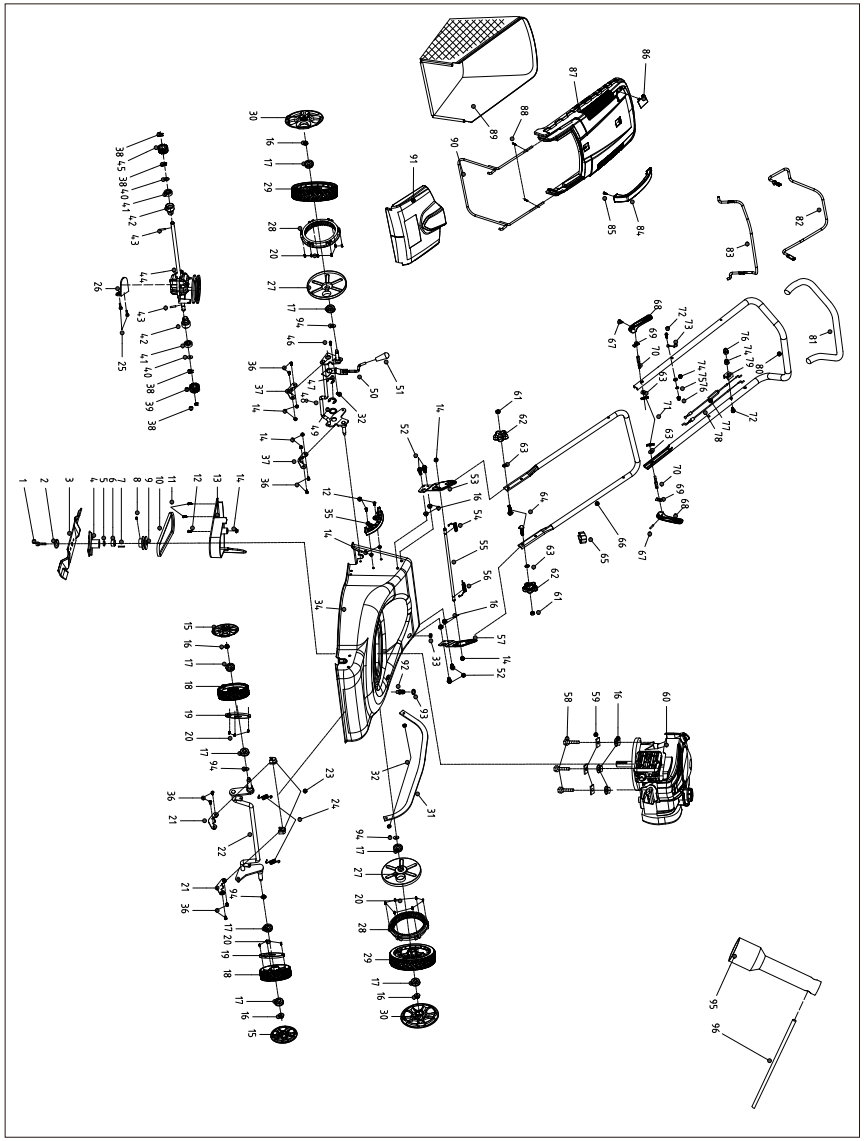

FR
ES
PT
IT
EL
PL
RU
KZ
UA
RO
BR
EN

9. VISTA PORMENORIZADA COM LISTA DE PEÇAS

Lista de peças

Nº	Nome	Nº	Nome
1	Parafuso de fixação da lâmina	31	Haste de ligação
2	Anilha do prato	32	Porca de fixação sextavada M6
3	Lâmina de 400 mm	33	Revestimento de proteção do cabo
4	Suporte da lâmina	34	Conjunto da plataforma
5	Casquilho de suporte da lâmina	35	Placa do carreto
6	Casquilho de suporte da lâmina	36	Parafuso dentado M6*12
7	Chave plana	37	Anel fixo do eixo
8	Parafuso sextavado interior M6*8	38	Anilha de abertura
9	Roldana condutora	39	Conjunto dos carretos da saída esquerda
10	Correia triangular	40	Anilha plana
11	Parafuso de punção ST5*16	41	Rolamento
12	Parafuso dentado M6*16	42	Revestimento do rolamento
13	Cobertura de proteção da roldana	43	Cavilha cilíndrica
14	Porca de fixação do rebordo sextavado de metal M6	44	Conjunto da caixa dos carretos
15	Cobertura da roda	45	Conjunto dos carretos da saída direita
16	Porca de fixação do rebordo sextavado M8	46	Parafuso pan em estrela M6*14
17	Rolamento angular	47	Anilha de abertura
18	Roda de 6″	48	Conjunto do eixo traseiro
19	Cobertura à prova de pó da roda de 6″	49	Anilha de ajuste
20	Parafuso de batente ST4*16	50	Conjunto da pega
21	Placa de pressão fixa do eixo	51	Bainha da pega
22	Conjunto do eixo dianteiro	52	Parafuso de rebordo sextavado M8*16
23	Anel fixo do eixo dianteiro	53	Suporte da pega direita
24	Mola do eixo dianteiro	54	Mola de torção direita
25	Parafuso de rebordo sextavado M6*12	55	Haste comprida
26	Quadro de localização	56	Mola de torção esquerda
27	Cobertura da roda à prova de pó de 8″	57	Suporte da pega esquerda
28	Engrenagem da roda de 8″	58	Parafuso sextavado M8*35
29	Conjunto da roda de 8″	59	Anilha quadrada
30	Cobertura da roda de 8″	60	Conjunto do motor a gasolina

9. VISTA PORMENORIZADA COM LISTA DE PEÇAS

Nº	Nome	Nº	Nome
61	Porca sextavada M8	79	Bloco fixo do cabo
62	Manípulo da pega inferior	80	Pega superior
63	Anilha plana	81	Bainha da pega
64	Parafuso de cabeça plana M8*34	82	Haste condutora
65	Braçadeira do fio	83	Haste de paragem de combustão
66	Pega inferior	84	Pega do saco de recolha da relva
67	Cavilha cilíndrica 5*20	85	Parafuso de batente ST4.8*19
68	Pega de fixação	86	Indicador do nível
69	Placa de compressão	87	Quadro da cobertura do saco de recolha da relva
70	Parafuso de fixação da pega M8*69	88	Parafuso de batente ST4.2*18
71	Manípulo	89	Saco de recolha da relva
72	Parafuso de rebordo sextavado M6*35	90	Suporte do saco de recolha da relva
73	Gancho do fio	91	Conjunto da aba traseira
74	Anilha plana	92	Conetor de limpeza
75	Anilha de mola	93	0-ring
76	Porca de cabeça M6*13	94	Anilha ondulada
77	Conjunto do cabo condutor	95	Chave de caixa de 16 mm
78	Conjunto do cabo de paragem de combustão	96	Chave de caixa de aperto Φ8*110 mm

FR
ES
PT
IT
EL
PL
RU
KZ
UA
RO
BR
EN

10. DECLARAÇÃO DE CONFORMIDADE CE

ADEO Services
135 rue Sadi Carnot
CS 00001
59790 Ronchin-France

Declara que o produto:
Máquina de Cortar Relva a Gasolina
Modelo: PLM1-40B125.5

Satisfaz os requisitos das seguintes Diretivas do Conselho:
Diretiva Máquinas 2006/42/CE
Diretiva da Compatibilidade Eletromagnética 2014/30/UE
Diretiva do ruído 2000/14/CE, Anexo VI, e 2005/88/CE
Nível de potência do som medido: 91,1 dB(A)
Nível de potência do som garantido: 96 dB(A)

E encontra-se em conformidade com as normas:
EN ISO 5395-1:2013+A1:2018
EN ISO 5395-2:2013+A1:2016 +A2:2017
EN ISO 14982:2009

Organismo Notificado para a Diretiva CE 2000/14/CE:0036
TÜV SÜD Industrie Service GmbH
Westendstrasse 199 • 80686 München • Deutschland

Número de série: Consulte a capa traseira.
Últimos dois números do ano aplicados na marca CE: 18

Richie PERMAL
Responsável pela Qualidade de Fornecimento
Representante autorizado de Julien Ledin, Responsável pela Qualidade ADEO
ADEO Services 135 Rue Sadi Carnot - CS 00001 59790 RONCHIN – France
Assinado em Xangai a 06/09/2018

FR
ES
PT
IT
EL
PL
RU
KZ
UA
RO
BR
EN

SIGNIFICATO DEI SIMBOLI

Leggere il manuale di istruzioni.

Tenere a distanza le altre persone.

Prestare particolare attenzione a mani e piedi per evitare infortuni.

Il carburante è infiammabile, tenerlo al riparo da fiamme. Non aggiungere carburante quando l'apparecchio è in funzione.

Fumi tossici;
non usare in ambienti chiusi.

Durante l'uso, indossare occhiali e cuffie di protezione.

In caso di riparazioni, estrarre la candela di accensione e ripararla conformemente al manuale di istruzioni.

Attenzione! Motore caldo.

Indossare i guanti.

Raccogliere separatamente il prodotto e l'imballaggio affinché vengano riciclati.

Indossare dispositivi di protezione per i piedi.

Fare attenzione agli elementi affilati.

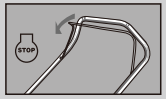

Rilasciare la barra del freno per arrestare il motore e la lama.

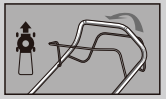

Premere la barra di avanzamento per avviare l'apparecchio.

Questo prodotto è conforme a tutte le direttive europee applicabili, ed è stato effettuato un test di valutazione della conformità a tali direttive.

Livello di rumorosità.
Questo apparecchio genera rumore non superiore a 96 dB.

TENERE A DISTANZA MANI E PIEDI.

SIGNIFICATO DEI SIMBOLI

AVVERTENZA! Mantenere i simboli di sicurezza sull'apparecchio puliti e visibili. Sostituire i simboli di sicurezza se sono mancanti o illeggibili.

INDICE

1. DESTINAZIONE D'USO
2. AVVERTENZE DI SICUREZZA
3. DESCRIZIONE DELLE PARTI
4. SPECIFICHE TECNICHE
5. RISOLUZIONE DEI PROBLEMI
6. GARANZIA
7. MANUTENZIONE, CONSERVAZIONE E TRASPORTO
8. SMALTIMENTO E RICICLAGGIO
9. VISTA ESPLOSA ED ELENCO DELLE PARTI
10. DICHIARAZIONE DI CONFORMITÀ CE

AVVERTENZA! Per ragioni di sicurezza, leggere questo manuale e il manuale del motore prima di usare il prodotto. Il mancato rispetto delle istruzioni può comportare gravi infortuni. Familiarizzarsi con il prodotto prima di ogni utilizzo. Conservare questo manuale in un luogo sicuro, affinché le informazioni rimangano a portata di mano. In caso di cessione dell'apparecchio a terzi, allegare anche queste istruzioni e avvertenze.

FR
ES
PT
IT
EL
PL
RU
KZ
UA
RO
BR
EN

1. DESTINAZIONE D'USO

Questo apparecchio deve essere utilizzato esclusivamente per gli scopi previsti. Altri utilizzi sono da considerarsi uso improprio. L'utente/operatore, e non il produttore, è responsabile per eventuali danni o lesioni di qualsiasi tipo derivanti da usi impropri.
Questo tosaerba a benzina è destinato all'uso privato, ovvero in ambito domestico e di giardinaggio.
L'uso privato del tosaerba a benzina implica un tempo di impiego annuale generalmente non superiore alle 50 ore, durante il quale l'apparecchio è utilizzato principalmente per la manutenzione di giardini domestici/hobbistici e prati residenziali di piccole dimensioni. L'uso in strutture pubbliche e campi sportivi e le applicazioni agricole/forestali sono esclusi.
Questo apparecchio non è progettato per l'uso in ambienti commerciali o industriali. L'uso dell'apparecchio in ambienti industriali e commerciali, o per scopi equivalenti, annullerà la garanzia.
Le istruzioni per l'uso fornite dal produttore devono essere conservate e consultate per assicurare un corretto utilizzo e un'adeguata manutenzione del tosaerba. Le istruzioni contengono informazioni importanti relative a utilizzo, manutenzione e riparazioni.
Importante! A causa dell'elevato rischio di lesioni personali, il tosaerba non deve essere usato per potare cespugli, siepi o arbusti, tagliare vegetazione fitta, tetti verdi o prati su terrazzi, rimuovere (aspirare) sporcizia e detriti dai vialetti o sminuzzare pezzi di alberi o siepi. Inoltre, il tosaerba non deve essere usato come coltivatore per livellare aree con cumuli di terra.
Per motivi di sicurezza, il tosaerba non deve essere usato come unità di traino per altri utensili o attrezzi di qualsiasi tipo.

2. AVVERTENZE DI SICUREZZA

⚠ **AVVERTENZA!** Durante l'uso di apparecchi alimentati a benzina, osservare sempre le seguenti precauzioni di sicurezza per ridurre il rischio di infortuni e/o danni al prodotto. Leggere tutte le istruzioni prima di utilizzare il prodotto e conservare le istruzioni per riferimento futuro.

⚠ **AVVERTENZA!** Durante il funzionamento, questo apparecchio genera un campo elettromagnetico. Tale campo, in alcune circostanze, può interferire con impianti medici passivi o attivi. Per ridurre il rischio di infortuni gravi o mortali, si raccomanda alle persone portatrici di impianti medici di consultare il proprio medico e il produttore dell'impianto prima di utilizzare l'apparecchio.

2. AVVERTENZE DI SICUREZZA

Formazione all'uso
- Leggere attentamente le istruzioni. Familiarizzarsi con i comandi e l'uso corretto dell'apparecchio.
- Non consentire l'uso dell'apparecchio a bambini o persone che non hanno letto queste istruzioni. Normative locali possono limitare l'uso in base all'età.
- Non usare l'apparecchio in prossimità di altre persone, in particolare bambini, o animali.
- Tenere presente che l'operatore o utente è responsabile per incidenti o rischi causati ad altre persone o proprietà.
- L'operatore deve ricevere un'adeguata formazione relativamente all'uso, la regolazione e il funzionamento dell'apparecchio, incluse le operazioni vietate.

Preparazione
- Durante l'uso dell'apparecchio, indossare sempre scarpe robuste e pantaloni lunghi. Non usare l'apparecchio a piedi nudi o indossando sandali.
- Ispezionare accuratamente l'area di lavoro e rimuovere tutti gli oggetti che potrebbero essere lanciati dall'apparecchio, come pietre, giocattoli, bastoni e fili.
- AVVERTENZA! La benzina è altamente infiammabile.
  - Conservare il carburante in contenitori progettati appositamente per tale scopo.
  - Per la conservazione di carburante o apparecchi il cui serbatoio contiene carburante: riporre lontano da fornaci, stufe, scaldabagno o altri apparecchi dotati di fiamma pilota o altre sorgenti di accensione perché possono dare fuoco ai vapori del carburante.
- Rifornire l'apparecchio di carburante solo in ambienti esterni e non fumare durante il rifornimento.
- Aggiungere il carburante prima di avviare il motore. Non rimuovere mai il tappo del serbatoio di carburante e non aggiungere benzina quando il motore è in funzione o è caldo.
- In caso di fuoriuscita di benzina, non tentare di avviare il motore ma allontanare l'apparecchio dall'area della perdita ed evitare di creare fonti di incendio finché i vapori della benzina non si sono dissipati.
- Riposizionare accuratamente il tappo del serbatoio e dei contenitori del carburante.
- Sostituire i silenziatori difettosi.
- Prima dell'uso, ispezionare sempre visivamente l'apparecchio per verificare che le lame, i bulloni delle lame e il gruppo di taglio non siano usurati o danneggiati. Se le lame o i bulloni sono usurati o danneggiati, sostituire sempre tutto il gruppo per mantenere l'apparecchio bilanciato.
- Indossare protezioni respiratorie per ridurre il rischio di inalazione dei gas di scarico.

FR
ES
PT
IT
EL
PL
RU
KZ
UA
RO
BR
EN

2. AVVERTENZE DI SICUREZZA

Utilizzo

- Non usare l'apparecchio se si è stanchi, malati o sotto l'effetto di alcol o droghe.
- Ispezionare regolarmente l'apparecchio e verificare che i dispositivi di sicurezza e i controlli di presenza dell'operatore siano correttamente funzionanti.
- Non usare l'apparecchio in condizioni climatiche avverse, in particolare con pioggia o temporali.
- L'apparecchio deve essere utilizzato esclusivamente all'aperto, e in nessun caso in ambienti chiusi.
- Non usare l'apparecchio in ambienti chiusi, dove possono accumularsi vapori di anidride carbonica.
- Avvertenza! Non usare l'apparecchio quando sussiste il rischio di fulmini.
- Si raccomanda di limitare la durata di utilizzo per minimizzare i rischi relativi a rumori e vibrazioni.
- Prestare attenzione durante l'uso dell'apparecchio su terreni pendenti e in prossimità di fossi, canali o scarpate.
- Usare l'apparecchio solo alla luce del giorno o con una buona illuminazione artificiale.
- Evitare l'uso dell'apparecchio su erba bagnata, se possibile.
- Puntare bene i piedi sui terreni pendenti.
- Camminare e non correre.
- Su terreni pendenti, lavorare sempre perpendicolarmente alla discesa, mai verso l'alto o verso il basso.
- Prestare particolare attenzione quando si cambia direzione sui terreni pendenti.
- Non usare l'apparecchio se la pendenza del terreno è eccessiva.
- Non usare l'apparecchio su terreni con pendenza superiore a 15°.
- Prestare particolare attenzione quando si inverte la direzione dell'apparecchio o lo si tira verso di sé.
- Arrestare le lame se è necessario inclinare l'apparecchio per trasportarlo su superfici diverse dall'erba e durante il trasporto verso o dall'area di lavoro.
- Non usare l'apparecchio se i dispositivi di protezione sono danneggiati o assenti, ad esempio se i deflettori e/o il cesto di raccolta non sono installati.
- Attenzione! L'apparecchio non deve essere utilizzato senza il sacco di raccolta o la protezione dello scivolo di scarico dell'erba.
- Non modificare le impostazioni predefinite del motore e non utilizzarlo a una velocità eccessiva.
- Non modificare o alterare i dispositivi di controllo della velocità del motore.
- Non modificare o disabilitare i dispositivi di sicurezza dell'apparecchio.
- Sbloccare le lame e la frizione prima di avviare il motore.
- Avviare il motore con attenzione e conformemente alle istruzioni, tenendo i piedi lontani dalle lame.
- Non inclinare il tosaerba durante l'avviamento del motore.
- Non avviare il motore quando si è davanti allo scivolo di scarico dell'erba.
- Non posizionare mani o piedi in prossimità o sotto le parti rotanti. Tenersi sempre distanti dalle aperture di scarico.
- Non sollevare o trasportare l'apparecchio quando il motore è in funzione.
- Arrestare il motore e scollegare il cavo della candela di accensione, accertarsi che tutte le parti mobili si siano arrestate completamente e, se presente, rimuovere la chiave:

2. AVVERTENZE DI SICUREZZA

  - prima di rimuovere un blocco o un'ostruzione dallo scivolo di scarico;
  - prima di controllare, pulire o regolare l'apparecchio;
  - dopo aver colpito un oggetto estraneo (assicurarsi che l'apparecchio non sia danneggiato ed effettuare le riparazioni prima di riutilizzarlo);
  - in caso di vibrazioni anomale (controllare immediatamente).
- Arrestare il motore e scollegare il cavo della candela di accensione, accertarsi che tutte le parti mobili si siano arrestate completamente e, se presente, rimuovere la chiave:
  - prima di lasciare l'apparecchio incustodito;
  - prima di rifornire l'apparecchio di carburante.
- Ridurre l'impostazione del regolatore se il motore si spegne e, se il motore è dotato di valvola di chiusura, chiudere il rubinetto del carburante al termine del lavoro.

Manutenzione e conservazione

- Mantenere tutti i dadi, le viti e i bulloni serrati affinché l'apparecchio funzioni in modo sicuro.
- Non riporre l'apparecchio con il serbatoio pieno di benzina all'interno di edifici nei quali i vapori possono entrare a contatto con fiamme o scintille.
- L'apparecchio deve essere lasciato all'aperto per almeno due ore prima di portarlo in ambienti chiusi.
- Attendere che il motore si raffreddi prima di riporre l'apparecchio; effettuare le operazioni di pulizia e manutenzione prima di riporlo.
- Per ridurre il rischio di incendio, il locale in cui sono stoccati motore, silenziatore, vano batteria e benzina non deve contenere erba, foglie o una quantità eccessiva di grasso.
- Controllare frequentemente che il contenitore dell'erba non sia usurato o danneggiato.
- Per motivi di sicurezza, sostituire i componenti usurati o danneggiati.
- Se è necessario svuotare il serbatoio della benzina, eseguire questa operazione all'aperto.
- Una manutenzione impropria, l'uso di pezzi di ricambio non conformi, la rimozione o la modifica dei dispositivi di sicurezza possono danneggiare l'apparecchio e causare gravi infortuni all'operatore.
- Usare esclusivamente lame e parti di ricambio raccomandate dal costruttore. L'uso di parti non originali comporta il rischio di danni all'apparecchio e lesioni all'operatore. Mantenere l'apparecchio in condizioni operative ottimali.
- Se il dispositivo di arresto della lama non funziona, contattare il centro di assistenza.

⚠ **AVVERTENZA!** Non toccare la lama rotante.

⚠ **AVVERTENZA!** Rifornire l'apparecchio di carburante in un'area ben ventilata con il motore spento.

FR
ES
PT
IT
EL
PL
RU
KZ
UA
RO
BR
EN

3. DESCRIZIONE DELLE PARTI

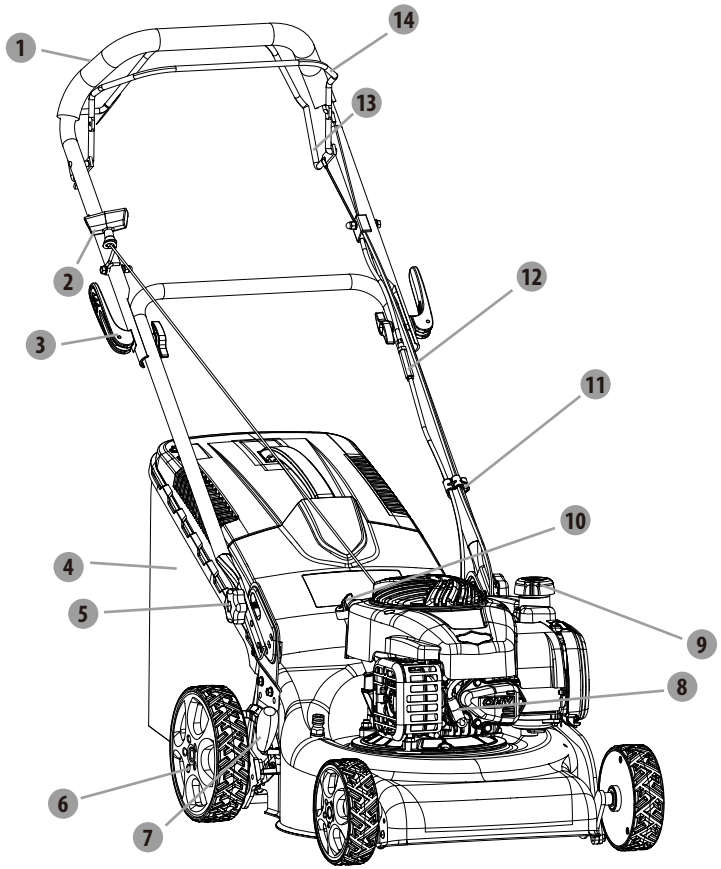

1. Manubrio superiore
2. Maniglia di avviamento
3. Leva di bloccaggio
4. Contenitore dell'erba
5. Manopola di bloccaggio
6. Ruota
7. Leva di regolazione dell'altezza di taglio
8. Candela di accensione
9. Tappo del serbatoio del carburante
10. Tappo del serbatoio dell'olio
11. Serracavo
12. Bullone di regolazione
13. Barra di avanzamento automatico
14. Barra del freno

4. SPECIFICHE TECNICHE

Modello	PLM1-40B125.5
Tipo di motore	B&S 300 (4 tempi)
Semovente	Sì
Cilindrata motore	125cm³
Potenza nominale	1,7 kW
Velocità nominale	2800/min
Marca della candela	CHAMPION
Modello della candela	QC12YC
Ampiezza di taglio	40 cm
Tipo di lama	DAYE26300100401
Coppia di serraggio della lama	44~46 N.m
Capacità del serbatoio dell'olio	470 cm³
Capacità del serbatoio del carburante	800 cm³
Tipo di carburante	95 senza piombo (Europa - USA) 92 senza piombo (Russia)
Capacità del contenitore dell'erba	50 L
Peso lordo	30,5 kg
Peso netto	26,3 kg
Regolazione dell'altezza	25~75 mm, 7 livelli
Livello di pressione sonora misurato a livello dell'operatore	80,5 dB (A) K =3 dB (A)
Livello di potenza sonora misurato	91,1 dB(A) k= 2,25 dB (A)
Livello di potenza sonora garantito	96 dB(A)
Vibrazioni	6,55 m/s² K=1,5 m/s²

FR
ES
PT
IT
EL
PL
RU
KZ
UA
RO
BR
EN

5. RISOLUZIONE DEI PROBLEMI

In caso di problemi con l'apparecchio, seguire queste istruzioni.
Se il problema persiste, contattare il nostro centro di assistenza.

1. Il motore non si avvia.
   - Riempire il serbatoio del carburante.
   - Pulire il filtro dell'aria.
   - Serrare la candela di accensione.
   - Collegare il cavo della candela alla candela.
   - Regolare la distanza tra gli elettrodi (contattare il centro di assistenza).
   - Installare una candela nuova.
   - Rimuovere il filtro dell'aria e continuare a tirare la maniglia di avviamento finché il carburatore non si libera, quindi reinstallare il filtro dell'aria.
   - Malfunzionamento del carburatore; la regolazione del carburatore deve essere effettuata esclusivamente da personale autorizzato (contattare il centro di assistenza).
   - Malfunzionamento della candela di accensione; la regolazione della candela deve essere effettuata esclusivamente da personale autorizzato (contattare il centro di assistenza o un rivenditore autorizzato B&S).
2. Il motore si avvia con difficoltà o perde potenza.
   - Drenare il carburante e pulire il serbatoio. Riempire il serbatoio con del carburante nuovo.
   - Pulire o sostituire il tappo del serbatoio del carburante.
   - Pulire il filtro dell'aria.
3. Il motore funziona in modo discontinuo.
   - Installare una candela nuova.
   - Regolare la distanza tra gli elettrodi (contattare il centro di assistenza).
   - Pulire il filtro dell'aria.
4. Il motore non gira bene al minimo.
   - Pulire il filtro dell'aria.
   - Rimuovere i detriti dalle aperture di ventilazione.
   - Rimuovere i detriti dalle alette di raffreddamento e dai passaggi dell'aria.
5. Il motore salta alle alte velocità.
   - Regolare la distanza tra gli elettrodi (contattare il centro di assistenza).
6. Il motore si surriscalda.
   - Rimuovere i detriti dalle aperture di ventilazione e dai passaggi dell'aria.
7. L'apparecchio vibra in modo anomalo.
   - Serrare la lama.
   - Bilanciare la lama.
8. All'avvio dell'apparecchio, del fumo bianco esce dalla porta di scarico.
   - Il fenomeno è causato dalla bruciatura dell'olio che scorre nel cilindro. È normale quando l'apparecchio continua a funzionare per tre minuti circa.

5. RISOLUZIONE DEI PROBLEMI

9. Il tosaerba non avanza quando si preme la barra di avanzamento automatico.
   - Malfunzionamento della cinghia; la riparazione della cinghia deve essere effettuata esclusivamente da personale autorizzato (contattare il centro di assistenza).
   - Il cavo di controllo dell'avanzamento automatico è allentato. Per serrarlo, regolare il bullone di regolazione del cavo di controllo dell'avanzamento automatico.
10. Il tosaerba avanza senza premere la barra di avanzamento automatico.
    - Il cavo di controllo dell'avanzamento automatico è troppo stretto. Per allentarlo, regolare il bullone di regolazione del cavo di controllo dell'avanzamento automatico.

6. GARANZIA

Grazie per aver acquistato questo prodotto. Durante la progettazione e la fabbricazione dei nostri apparecchi ci impegniamo al massimo per assicurare un'eccellente qualità che risponda alle necessità degli utenti.

IMPORTANTE! LEGGERE QUESTO MANUALE PRIMA DI USARE IL PRODOTTO, RISPETTARE LE AVVERTENZE CONTENUTE E CONSERVARLO.

Dopo aver disimballato l'apparecchio, si raccomanda di verificare che siano presenti tutti gli elementi necessari all'assemblaggio del prodotto; fare riferimento alla pagina 2 di questo manuale.
Se l'apparecchio è danneggiato o difettoso, non usarlo e riportarlo presso il rivenditore.
Questo apparecchio è destinato al solo uso in esterni e non deve essere utilizzato per alcun motivo al chiuso.
Questo prodotto può essere riposto al chiuso solo dopo due ore dall'ultimo utilizzo.
Vi ringraziamo per l'acquisto e ci auguriamo che siate completamente soddisfatti del nostro prodotto.
Saremo lieti di ricevere qualsiasi vostro commento tramite il nostro sito web.

Garanzia
I prodotti STERWINS sono progettati con i più alti standard di qualità per i prodotti rivolti al grande pubblico.
I prodotti sono coperti da una garanzia di 3 anni a partire dalla data di acquisto. La garanzia copre ogni difetto di materiali o fabbricazione.

FR
ES
PT
IT
EL
PL
RU
KZ
UA
RO
BR
EN

6. GARANZIA

• I tosaerba Sterwins con unità principale in acciaio galvanizzato sono coperti da una garanzia di 10 anni contro la corrosione dell'unità principale.
In caso di guasto, consultare per prima cosa la sezione Risoluzione dei problemi (problemi e soluzioni) del manuale; se il problema persiste, rivolgersi al punto vendita più vicino.
Il punto vendita si impegnerà al massimo per risolvere il problema.
Eventuali riparazioni e sostituzioni dei componenti non estendono la durata della garanzia originale.
I guasti dovuti alla normale usura o causati da un uso improprio del prodotto non sono coperti dalla garanzia. La normale usura degli interruttori, degli interruttori di circuito di sicurezza e del motore non sono coperti dalla garanzia.
Tenere presente che in alcuni Paesi sono in vigore specifici termini di garanzia.
In caso di dubbio, rivolgersi al proprio punto vendita.
Per inoltrare una richiesta di intervento in garanzia, è necessario:
• fornire una prova di acquisto;
• che non siano essere state effettuate riparazioni/sostituzioni da parte di terzi;
• che il problema non sia dovuto alla normale usura;
• che le operazioni di manutenzione ordinaria siano state effettuate correttamente;
• che l'apparecchio non abbia subito danni dovuti a un'impostazione scorretta del carburatore;
• che l'apparecchio non sia stato forzato, maneggiato in modo improprio, utilizzato senza autorizzazione e che non abbia subito incidenti;
• che l'apparecchio non abbia subito danni dovuti a surriscaldamento causato dall'ostruzione del blocco di ventilazione;
• che non siano state effettuate riparazioni da parte di persone non qualificate o riparazioni errate;
• che l'apparecchio, la batteria o il caricabatteria non siano mai stati disassemblati o aperti;
• che l'apparecchio, la batteria o il caricabatteria non siano mai stati in un ambiente umido (rugiada, pioggia, immersione in acqua...);
• che non siano state utilizzate parti scorrette o non fabbricate da STERWINS, se queste hanno causato il problema;
• che l'apparecchio non sia stato usato in modo improprio (sovraccarico utilizzo di accessori non autorizzati);
• che i danni non siano dovuti a cause esterne o corpi estranei come sabbia o sassi;
• che i danni non siano dovuti al mancato rispetto delle avvertenze e delle istruzioni.

Il prodotto deve essere utilizzato in circostanze d'uso normale e in ambito non professionale. Pertanto, la garanzia non copre prodotti utilizzati da imprese di giardinaggio, autorità locali o società che offrono il noleggio a pagamento o gratuito dell'apparecchio.

7. MANUTENZIONE, CONSERVAZIONE E TRASPORTO

Prima e dopo ogni utilizzo, verificare che l'apparecchio e gli accessori non siano usurati o danneggiati. Se necessario, sostituirli come descritto in questo manuale. Rispettare i requisiti tecnici. Controllare il livello del carburante e dell'olio motore prima di ogni utilizzo; aggiungere carburante o olio motore se la loro quantità è inferiore al livello minimo.
Consultare il manuale B&S per istruzioni sulla manutenzione del motore.

AVVERTENZA! Indossare guanti protettivi durante le operazioni sul dispositivo di taglio o in prossimità di esso. Usare utensili adeguati per rimuovere i detriti. Non usare le mani nude.

AVVERTENZA! Utilizzare solo parti di ricambio originali. Non installare dispositivi di taglio di altro tipo.

AVVERTENZA! La sostituzione del dispositivo di taglio deve essere effettuata da un utente esperto. Si raccomanda di non modificare o affilare le lame da soli, ma di affidare l'operazione a un centro di assistenza o un tecnico qualificato.

1. Mantenere l'unità tosaerba e il dispositivo di taglio puliti e privi di detriti. Rimuovere i residui di erba dallo scivolo di scarico.
2. Verificare che tutti i dadi e i bulloni siano serrati prima dell'uso e periodicamente. Dopo un uso prolungato, in particolare in caso di terreno sabbioso, il dispositivo di taglio si usurerà e perderà parzialmente la forma originale. L'efficienza di taglio si ridurrà; in tal caso, sostituire il dispositivo di taglio.
3. Mantenere il dispositivo di taglio affilato per garantire prestazioni di taglio ottimali. Sostituire il dispositivo di taglio usurato o danneggiato con uno nuovo dello stesso tipo, o farlo affilare da un tecnico qualificato.
4. Sostituire il dispositivo di taglio con uno nuovo dello stesso tipo.
5. Lubrificare il dispositivo di taglio dopo ogni utilizzo per prolungare la durata di vita del dispositivo di taglio e del prodotto. Applicare il lubrificante sul bordo del dispositivo di taglio.
6. Ispezionare il contenitore dell'erba prima di ogni utilizzo. Non usarlo se è danneggiato.
7. Pulire il contenitore dell'erba dopo l'uso con acqua e sapone neutro.
8. Lasciare che il contenitore dell'erba si asciughi completamente prima di riporlo per evitare la formazione di muffa.
9. Verificare che i cavi funzionino correttamente prima di ogni utilizzo. Se necessario, farli regolare da un tecnico qualificato.

Conservazione
Effettuare le operazioni descritte di seguito per preparare il tosaerba prima di riporlo.
1. Svuotare il serbatoio del carburante in previsione di un lungo periodo di inutilizzo del prodotto (più di 30 giorni) e prima di riporlo per la stagione invernale.
a) Svuotare il serbatoio del carburante con una pompa di aspirazione.

FR
ES
PT
IT
EL
PL
RU
KZ
UA
RO
BR
EN

7. MANUTENZIONE, CONSERVAZIONE E TRASPORTO

ATTENZIONE! Non drenare la benzina in locali chiusi, in prossimità di fiamme nude, ecc. Non fumare. I fumi della benzina possono causare incendi o esplosioni.

b) Avviare il motore e lasciarlo in funzione finché la benzina rimanente non si esaurisce.
c) Scollegare la candela di accensione.
2. Pulire e lubrificare il tosaerba con attenzione.
3. Lubrificare leggermente il dispositivo di taglio per evitare il rischio di corrosione.
4. Riporre l'apparecchio in un luogo asciutto, pulito, protetto da gelo e inaccessibile a persone non autorizzate.
5. Conservare il prodotto in un luogo non accessibile ai bambini. La temperatura di conservazione ideale è compresa tra 10°C e 30°C.

ATTENZIONE! Il motore deve essere completamente freddo prima di riporre il tosaerba.

NOTA:
- Durante la conservazione di qualsiasi tipo di apparecchio elettrico in un locale non ventilato o rimesse, prestare attenzione per evitare la formazione di ruggine. Si raccomanda di riporre l'apparecchio nella confezione originale o di coprirlo con una copertura adatta o una scatola per proteggerlo dalla polvere.
- Prestare attenzione a non piegare o attorcigliare i cavi.

Trasporto
1. Spegnere l'apparecchio e attendere che il motore si raffreddi.
2. Scollegare il cavo della candela di accensione e svuotare il serbatoio del carburante conformemente alle istruzioni riportate nel manuale del motore. In caso contrario, il carburante potrebbe fuoriuscire e sporcare il pavimento.
3. Installare le protezioni per il trasporto, se applicabili.
4. Trasportare l'apparecchio usando l'impugnatura.
5. Assicurarsi che il dispositivo di taglio non si pieghi o subisca danni quando il tosaerba passa sopra un ostacolo.
6. Proteggere l'apparecchio da forti urti o vibrazioni che potrebbero verificarsi durante il trasporto in veicoli.
7. Assicurare l'apparecchio per evitare che scivoli o cada, con il rischio di danni o lesioni.

8. SMALTIMENTO E RICICLAGGIO

Smaltire il prodotto nel rispetto dell'ambiente. Portare l'apparecchio, gli accessori e l'imballaggio presso un centro di riciclaggio.
Non smaltirli insieme ai rifiuti domestici.

9. VISTA ESPLOSA ED ELENCO DELLE PARTI

Modello: PLM1-40B125.5

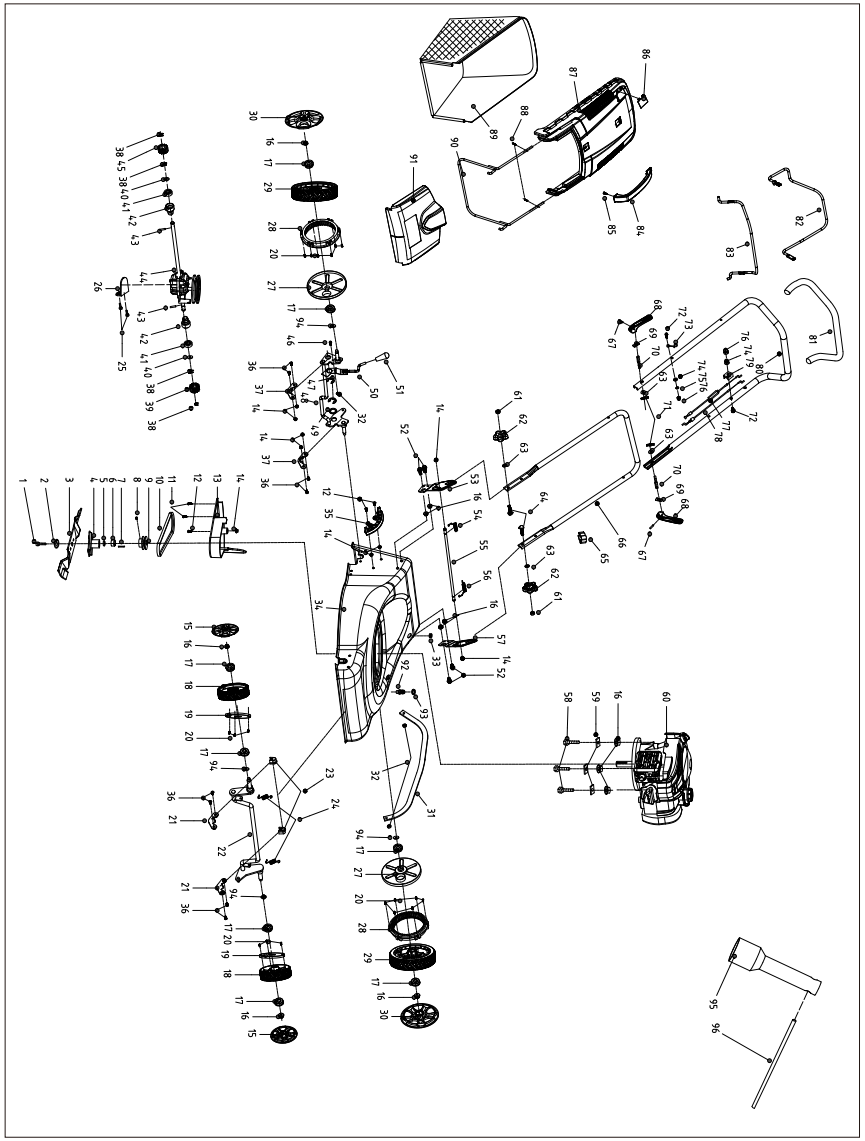

FR
ES
PT
IT
EL
PL
RU
KZ
UA
RO
BR
EN

9. VISTA ESPLOSA ED ELENCO DELLE PARTI

Elenco delle parti

N.	Nome	N.	Nome
1	Bullone bloccaggio lama	31	Asta di collegamento
2	Rondella piatta	32	Dado di bloccaggio esagonale M6
3	Lama 400 mm	33	Manicotto cavo
4	Supporto lama	34	Copertura motore
5	Boccola supporto lama	35	Piastra ingranaggio
6	Boccola supporto lama	36	Vite M6*12
7	Chiave piatta	37	Anello fisso asse
8	Vite di fissaggio esagonale interna M6*8	38	Rondella aperta
9	Puleggia di trasmissione	39	Gruppo ingranaggio esterno sinistro
10	Cinghia triangolare	40	Rondella piatta
11	Vite autofilettante ST5*16	41	Cuscinetto
12	Vite M6*16	42	Guaina cuscinetto
13	Copertura protettiva puleggia	43	Perno cilindrico
14	Dado di bloccaggio esagonale flangia M6	44	Gruppo scatola ingranaggi
15	Coprimozzo	45	Gruppo ingranaggio esterno destro
16	Dado di bloccaggio esagonale flangia M6	46	Vite a croce testa tonda appiattita M6*14
17	Cuscinetto angolare	47	Rondella aperta
18	Ruota 6"	48	Gruppo asse posteriore
19	Coprimozzo 6"	49	Rondella
20	Vite autofilettante ST4*16	50	Gruppo impugnatura
21	Piastra di pressione asse	51	Guaina impugnatura
22	Gruppo asse anteriore	52	Bullone esagonale flangia M8*16
23	Anello fisso asse anteriore	53	Staffa manubrio destra
24	Molla asse anteriore	54	Molla di torsione destra
25	Bullone esagonale flangia M6*12	55	Asta lunga
26	Pannello di posizionamento	56	Molla di torsione sinistra
27	Mozzo 8"	57	Staffa manubrio sinistra
28	Anello ingranaggio ruota 8"	58	Bullone esagonale M8*35
29	Gruppo ruota 8"	59	Rondella quadrata
30	Coprimozzo 8"	60	Gruppo motore a benzina

9. VISTA ESPLOSA ED ELENCO DELLE PARTI

N.	Nome	N.	Nome
61	Dado esagonale M8	79	Blocco fisso cavo
62	Manopola manubrio inferiore	80	Manubrio superiore
63	Rondella piatta	81	Guaina impugnatura
64	Bullone testa piatta M8*34	82	Barra di avanzamento
65	Serracavo	83	Barra di combustione
66	Manubrio inferiore	84	Impugnatura del contenitore dell'erba
67	Perno cilindrico 5*20	85	Vite autofilettante ST4.8*19
68	Leva di bloccaggio	86	Indicatore livello
69	Piastra di compressione	87	Copertura contenitore dell'erba
70	Bullone di bloccaggio manubrio M8*69	88	Vite autofilettante ST4.2*18
71	Manopola	89	Contenitore dell'erba
72	Bullone esagonale flangia M6*35	90	Staffa contenitore dell'erba
73	Gancio per cavo	91	Gruppo sportello posteriore
74	Rondella piatta	92	Connettore
75	Rondella a molla	93	O-Ring
76	Dado cieco M6*13	94	Rondella ondulata
77	Gruppo cavo di trasmissione	95	Chiave a bussola 16 mm
78	Gruppo cavo di combustione	96	Chiave per chiave a bussola Φ8*110 mm

FR
ES
PT
IT
EL
PL
RU
KZ
UA
RO
BR
EN

10. DICHIARAZIONE DI CONFORMITÀ CE

ADEO Services
135 rue Sadi Carnot
CS 00001
59790 Ronchin-France

dichiara che il prodotto:
Tosaerba a benzina
Modello: PLM1-40B125.5

è conforme ai requisiti delle seguenti direttive europee:
Direttiva Macchine 2006/42/EC
Direttiva EMC 2014/30/EU
Direttiva Rumore 2000/14/EC, Allegato VI & 2005/88/EC
Livello di potenza sonora misurato: 91,1 dB(A)
Livello di potenza sonora garantito: 96 dB(A)

ed è inoltre conforme alle seguenti norme:
EN ISO 5395-1:2013+A1:2018
EN ISO 5395-2:2013+A1:2016 +A2:2017
EN ISO 14982:2009

Organismo notificato per la direttiva 2000/14/EC:0036
TÜV SÜD Industrie Service GmbH
Westendstrasse 199 • 80686 München • Germania

N. di serie: fare riferimento al retro della copertina
Ultimi due numeri del marchio CE applicati: 18

Richie PERMAL
Direttore qualità acquisti
Rappresentante autorizzato di Julien Ledin, Direttore qualità ADEO
ADEO Services 135 Rue Sadi Carnot - CS 00001 59790 RONCHIN – France
Firmato a Shanghai, 06/09/2018

FR
ES
PT
IT
EL
PL
RU
KZ
UA
RO
BR
EN

ΠΕΡΙΓΡΑΦΗ ΤΩΝ ΣΥΜΒΟΛΩΝ

Διαβάστε το εγχειρίδιο χρήσης

Κρατήστε κάθε άλλο άτομο μακριά.

Προσέχετε ιδιαίτερα τα χέρια και πόδια σας για να αποφύγετε τραυματισμό.

Το καύσιμο είναι εύφλεκτο, μην πλησιάζετε σε φωτιά. Μη συμπληρώνετε καύσιμο όταν λειτουργεί το μηχάνημα.

Δηλητηριώδεις αναθυμιάσεις, να μη λειτουργεί σε εσωτερικό χώρο

Κατά την εργασία, να φοράτε γυαλιά και ωτοασπίδες για ατομική προστασία.

Αν απαιτείται επισκευή, αφαιρέστε το μπουζί και μετά επισκευάστε το προϊόν σύμφωνα με τις οδηγίες στο εγχειρίδιο λειτουργίας.

Προσοχή: Ο κινητήρας είναι καυτός.

Φορέστε γάντια.

Το προϊόν και τα υλικά συσκευασίας πρέπει να συλλέγονται ξεχωριστά για ανακύκλωση.

Φορέστε προστατευτικά υποδήματα.

Προσέχετε τα αιχμηρά εξαρτήματα.

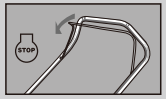

Απελευθερώστε τη χειρολαβή του φρένου για να σταματήστε τον κινητήρα και τη λεπίδα.

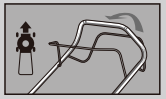

Τραβήξτε την μπάρα οδήγησης για να εμπλακούν οι τροχοί.

Το προϊόν πληροί τις σχετικές Ευρωπαϊκές οδηγίες, και έχει εφαρμοστεί μέθοδος αξιολόγησης της συμμόρφωσης με τις εν λόγω οδηγίες.

LWA 96 dB

Σήμανση στάθμης θορύβου. Ο θόρυβος αυτού του εργαλείου δεν ξεπερνά τα 96 dB.

ΚΡΑΤΗΣΤΕ ΧΕΡΙΑ ΚΑΙ ΠΟΔΙΑ ΜΑΚΡΙΑ.

ΠΕΡΙΓΡΑΦΗ ΤΩΝ ΣΥΜΒΟΛΩΝ

ΠΡΟΕΙΔΟΠΟΙΗΣΗ: Οι πινακίδες ασφαλείας που βρίσκονται πάνω στον εξοπλισμό πρέπει να είναι πάντα καθαρές και ευανάγνωστες. Αντικαταστήστε όσες πινακίδες ασφαλείας λείπουν ή είναι δυσανάγνωστες.

ΠΕΡΙΕΧΟΜΕΝΑ

1.ΠΡΟΒΛΕΠΟΜΕΝΗ ΧΡΗΣΗ
2.ΟΔΗΓΙΕΣ ΑΣΦΑΛΕΙΑΣ
3.ΠΕΡΙΓΡΑΦΗ ΕΞΑΡΤΗΜΑΤΩΝ
4.ΤΕΧΝΙΚΑ ΧΑΡΑΚΤΗΡΙΣΤΙΚΑ
5.ΑΝΤΙΜΕΤΩΠΙΣΗ ΠΡΟΒΛΗΜΑΤΩΝ
6.ΕΓΓΥΗΣΗ
7.ΣΥΝΤΗΡΗΣΗ, ΑΠΟΘΗΚΕΥΣΗ ΚΑΙ ΜΕΤΑΦΟΡΑ
8.ΑΠΟΡΡΙΨΗ ΚΑΙ ΑΝΑΚΥΚΛΩΣΗ
9.ΔΙΑΓΡΑΜΜΑ ΚΑΙ ΚΑΤΑΛΟΓΟΣ ΕΞΑΡΤΗΜΑΤΩΝ
10.ΔΗΛΩΣΗ ΣΥΜΜΟΡΦΩΣΗΣ ΕΚ

ΠΡΟΕΙΔΟΠΟΙΗΣΗ: Για την ασφάλειά σας, διαβάστε το παρόν εγχειρίδιο και το εγχειρίδιο του κινητήρα, πριν επιχειρήσετε να θέσετε σε λειτουργία τον εξοπλισμό. Αν δεν ακολουθήσετε τις οδηγίες, μπορεί να προκληθεί σοβαρός τραυματισμός. Πριν από κάθε χρήση, αφιερώνετε λίγα λεπτά για να εξοικειωθείτε με το χλοοκοπτικό. Φυλάξτε αυτό το εγχειρίδιο σε ασφαλές σημείο, έτσι ώστε οι πληροφορίες να είναι διαθέσιμες ανά πάσα στιγμή. Αν δώσετε το μηχάνημα σε άλλο άτομο, θα πρέπει να παραδώσετε και τις παρούσες οδηγίες λειτουργίας, καθώς και τους κανονισμούς ασφάλειας.

FR
ES
PT
IT
EL
PL
RU
KZ
UA
RO
BR
EN

1.ΠΡΟΒΛΕΠΟΜΕΝΗ ΧΡΗΣΗ

Ο εξοπλισμός μπορεί να χρησιμοποιηθεί μόνο για τις εργασίες για τις οποίες έχει σχεδιαστεί. Κάθε άλλη χρήση θεωρείται κακή χρήση. Αν προκληθεί οποιαδήποτε ζημιά ή οποιοσδήποτε τραυματισμός λόγω κακής χρήσης του εξοπλισμού, την ευθύνη έχει ο χρήστης/ ο χειριστής του εξοπλισμού, και όχι ο κατασκευαστής.
Η βενζινοκίνητη χλοοκοπτική μηχανή προορίζεται για ιδιωτική χρήση, δηλαδή για χρήση σε σπίτια και κήπους.
Ιδιωτική χρήση της χλοοκοπτικής μηχανής σημαίνει γενικά ότι θα χρησιμοποιείται όχι περισσότερο από 50 ώρες τον χρόνο, κυρίως για συντήρηση σε οικιακούς χλοοτάπητες και κήπους μικρής κλίμακας. Δεν περιλαμβάνονται εφαρμογές σε δημόσιες εγκαταστάσεις, αθλητικά κέντρα και αγροτικές/δασικές εκτάσεις.
Επισημαίνουμε ότι το μηχάνημα δεν έχει σχεδιαστεί για χρήση σε εμπορικές ή βιομηχανικές εφαρμογές. Η εγγύηση ακυρώνεται, αν το μηχάνημα χρησιμοποιηθεί σε εμπορικές ή βιομηχανικές επιχειρήσεις, ή για παρόμοιους σκοπούς.
Για να διασφαλιστεί η σωστή χρήση και η σωστή συντήρηση του χλοοκοπτικού μηχανήματος, θα πρέπει να φυλάξετε τις οδηγίες που παρέχει ο κατασκευαστής και να ανατρέχετε σε αυτές. Οι οδηγίες περιλαμβάνουν πολύτιμες πληροφορίες για τις συνθήκες λειτουργίας, συντήρησης και σέρβις.
Σημαντικό! Επειδή υπάρχει μεγάλος κίνδυνος να τραυματιστεί ο χρήστης, δεν επιτρέπεται να χρησιμοποιείτε το χλοοκοπτικό για να κλαδέψετε θάμνους ή φράχτες από θάμνους, για να κόψετε αναρριχόμενα φυτά, για να κουρέψετε γρασίδι φυτεμένο σε στέγες ή μπαλκόνια, για να καθαρίσετε (με αναρρόφηση) ακαθαρσίες από μονοπάτια, ή για να τεμαχίσετε κομμένα κλαδιά δέντρων ή θάμνων. Επίσης, δεν επιτρέπεται να χρησιμοποιείτε το χλοοκοπτικό ως καλλιεργητική μηχανή για να εξομαλύνετε αναχώματα.
Για λόγους ασφαλείας, δεν επιτρέπεται να χρησιμοποιείτε το χλοοκοπτικό ως κινητήρια μονάδα για άλλα εργαλεία ή διατάξεις εργαλείων οιουδήποτε είδους.

2. ΟΔΗΓΙΕΣ ΑΣΦΑΛΕΙΑΣ

⚠ **ΠΡΟΕΙΔΟΠΟΙΗΣΗ:** Όταν χρησιμοποιείτε βενζινοκίνητα εργαλεία, θα πρέπει πάντα να τηρείτε τις βασικές προφυλάξεις ασφαλείας, καθώς και τις προφυλάξεις που αναφέρονται παρακάτω, ώστε να περιοριστεί ο κίνδυνος σοβαρού τραυματισμού και/ή ζημιάς της μονάδας. Διαβάστε όλες τις παρούσες οδηγίες πριν θέσετε σε λειτουργία το προϊόν, και φυλάξτε τις οδηγίες για μελλοντική αναφορά.

⚠ **ΠΡΟΕΙΔΟΠΟΙΗΣΗ:** Αυτό το μηχάνημα παράγει ηλεκτρομαγνητικό πεδίο κατά τη λειτουργία του. Αυτό το πεδίο μπορεί σε ορισμένες περιπτώσεις να δημιουργήσει παρεμβολές σε ενεργά ή παθητικά ιατρικά εμφυτεύματα. Για μειωθεί ο κίνδυνος σοβαρού ή θανάσιμου τραυματισμού, συνιστούμε στα άτομα με ιατρικά εμφυτεύματα να συμβουλεύονται τον γιατρό τους και τον κατασκευαστή του ιατρικού εμφυτεύματος πριν χρησιμοποιήσουν αυτό το μηχάνημα.

2. ΟΔΗΓΙΕΣ ΑΣΦΑΛΕΙΑΣ

Εκπαίδευση
- Διαβάστε τις οδηγίες με προσοχή. Εξοικειωθείτε με τα χειριστήρια και τη σωστή χρήση του εξοπλισμού.
- Μην επιτρέπετε ποτέ σε παιδιά ή άτομα που δεν γνωρίζουν τις οδηγίες να χρησιμοποιούν τη χλοοκοπτική μηχανή. Μπορεί να ισχύουν τοπικοί κανονισμοί που θέτουν περιορισμούς όσον αφορά την ηλικία του χειριστή.
- Μην κουρεύετε ποτέ το χορτάρι αν υπάρχουν κοντά άλλα άτομα, κυρίως παιδιά ή κατοικίδια.
- Να θυμάστε ότι την ευθύνη σε περίπτωση ατυχήματος ή κινδύνου για άλλα άτομα ή για την περιουσία άλλων ατόμων, έχει το άτομο που χειρίζεται ή χρησιμοποιεί τη μηχανή.
- Τα άτομα που χειρίζονται τη μηχανή πρέπει να έχουν εκπαιδευτεί σωστά στη χρήση, τη ρύθμιση και τη λειτουργία της μηχανής, και να γνωρίζουν ποιες λειτουργίες δεν επιτρέπονται.

Προετοιμασία
- Όταν χρησιμοποιείτε το χλοοκοπτικό, να φοράτε πάντα γερά παπούτσια και μακρύ παντελόνι. Μη χρησιμοποιείτε τη μηχανή αν είστε ξυπόλυτοι ή φοράτε πέδιλα.
- Ελέγξτε διεξοδικά τον χώρο όπου θα χρησιμοποιηθεί το μηχάνημα και απομακρύνετε όλα τα αντικείμενα, όπως πέτρες, παιχνίδια, κλαδιά και καλώδια, που θα μπορούσαν να εκτιναχθούν από το μηχάνημα.
- ΠΡΟΕΙΔΟΠΟΙΗΣΗ - Η βενζίνη είναι εξαιρετικά εύφλεκτη.
  -Φυλάσσετε τα καύσιμα σε δοχεία ειδικά σχεδιασμένα για αυτόν τον σκοπό.
  -Αποθήκευση καυσίμου ή εξοπλισμού με καύσιμο στο ρεζερβουάρ: να αποθηκεύονται μακριά από καυστήρες, φούρνους, θερμοσίφωνα ή άλλες συσκευές που φέρουν λυχνίες ή άλλες πηγές ανάφλεξης, διότι μπορεί να αναφλεχθούν οι ατμοί του καυσίμου.
  -ο ανεφοδιασμός καυσίμου πρέπει να γίνεται μόνο σε εξωτερικό χώρο. Μην καπνίζετε κατά τον ανεφοδιασμό.
  -συμπληρώστε καύσιμο πριν θέσετε σε λειτουργία τον κινητήρα. Ποτέ μην αφαιρείτε την τάπα του ρεζερβουάρ και μη βάζετε βενζίνη όταν λειτουργεί ο κινητήρας ή όταν είναι ζεστός.
  -αν χυθεί βενζίνη, μην επιχειρήσετε να βάλετε μπροστά τον κινητήρα. Μεταφέρετε το μηχάνημα μακριά από το σημείο όπου έχει χυθεί η βενζίνη και προσέξτε να μη δημιουργήσετε καμία πηγή ανάφλεξης μέχρι να εξατμιστούν οι ατμοί της βενζίνης.
  -ξανατοποθετήστε σφιχτά όλες τις τάπες στο ρεζερβουάρ καυσίμου και στα δοχεία.
- Αντικαταστήστε τους ελαττωματικούς σιγαστήρες.
- Πριν χρησιμοποιήσετε το μηχάνημα, να ελέγχετε πάντα οπτικά μήπως έχουν φθαρεί ή έχουν υποστεί ζημιά οι λεπίδες, τα μπουλόνια στις λεπίδες και το σύστημα κοπής. Να αντικαθιστάτε μαζί τις λεπίδες και τα μπουλόνια που έχουν φθαρεί ή έχουν υποστεί ζημιά, ώστε να διατηρείται η ισορροπία του εξοπλισμού.
- Να φοράτε συσκευή αναπνευστικής προστασίας, ώστε να περιοριστεί ο κίνδυνος από τα καυσαέρια.

FR
ES
PT
IT
EL
PL
RU
KZ
UA
RO
BR
EN

2. ΟΔΗΓΙΕΣ ΑΣΦΑΛΕΙΑΣ

Λειτουργία

•Μη χρησιμοποιείτε το χλοοκοπτικό όταν είστε κουρασμένοι, άρρωστοι ή υπό την επήρεια αλκοόλ, ναρκωτικών ή φαρμακευτικών ουσιών.
•Να ελέγχετε τακτικά το χλοοκοπτικό, για να βεβαιωθείτε ότι λειτουργούν σωστά όλες οι διατάξεις ασφαλούς εκκίνησης και ελέγχου παρουσίας χειριστή.
•Μη χρησιμοποιείτε το χλοοκοπτικό σε κακές καιρικές συνθήκες, ιδιαίτερα όταν βρέχει με κεραυνούς.
•Το εργαλείο μπορεί να χρησιμοποιηθεί μόνο σε εξωτερικό χώρο και σε καμία περίπτωση μέσα σε κτίσματα.
•Μη λειτουργείτε τον κινητήρα σε κλειστό χώρο, όπου μπορεί να συσσωρευτούν επικίνδυνες αναθυμιάσεις μονοξειδίου του άνθρακα.
•Προειδοποίηση! Μη χρησιμοποιείτε το χλοοκοπτικό όταν υπάρχει κίνδυνος να πέσουν κεραυνοί.
•Συνιστούμε να περιορίζετε τη διάρκεια λειτουργίας, ώστε να ελαχιστοποιούνται οι κίνδυνοι από τον θόρυβο και τους κραδασμούς.
•Προσέχετε όταν χρησιμοποιείτε το χλοοκοπτικό σε έδαφος με κλίση και κοντά σε γκρεμούς, χαντάκια ή αναχώματα.
•Χρησιμοποιείτε το χλοοκοπτικό μόνο με το φως της ημέρας ή με καλό τεχνητό φωτισμό.
•Αποφεύγετε να χρησιμοποιείτε το μηχάνημα σε βρεγμένο χορτάρι, αν είναι δυνατόν.
•Να πατάτε πάντα σταθερά όταν εργάζεστε σε έδαφος με κλίση.
•Πάντα να περπατάτε, να μην τρέχετε.
•Όταν χρησιμοποιείτε τροχοφόρα περιστροφικά χλοοκοπτικά μηχανήματα σε πλαγιές, να κουρεύετε το χορτάρι κατά μήκος της κλίσης και ποτέ πάνω-κάτω.
•Προσέχετε ιδιαίτερα όταν αλλάζετε κατεύθυνση σε έδαφος με κλίση.
•Μη χρησιμοποιείτε το χλοοκοπτικό σε έδαφος με πολύ απότομη κλίση.
•Μη χρησιμοποιείτε το μηχάνημα σε έδαφος με κλίση πάνω από 15°.
•Προσέχετε πάρα πολύ όταν κινείτε το χλοοκοπτικό προς τα πίσω και όταν το τραβάτε προς το μέρος σας.
•Σταματήστε τις λεπίδες αν πρέπει να γείρετε το χλοοκοπτικό για μεταφορά, όταν πρόκειται να διασχίσετε άλλες επιφάνειες εκτός από χορτάρι, και όταν μεταφέρετε το χλοοκοπτικό από και προς την περιοχή που θα κουρέψετε.
•Μη χρησιμοποιείτε ποτέ το χλοοκοπτικό αν υπάρχει ζημιά στους προφυλακτήρες, ή χωρίς τις διατάξεις ασφαλείας, π.χ., εκτροπείς και/ή χορτοσυλλέκτες.
•Προσοχή: Δεν επιτρέπεται να λειτουργεί το χλοοκοπτικό χωρίς να έχει τοποθετηθεί ολόκληρο το συγκρότημα του χορτοσυλλέκτη ή ο προφυλακτήρας της χοάνης εκκένωσης που κλείνει αυτόματα.
•Μην αλλάζετε τις ρυθμίσεις του ρυθμιστή στροφών του κινητήρα και μη λειτουργείτε τον κινητήρα σε υπερβολικές στροφές.
•Μην τροποποιείτε και μην παραβιάζετε καμία σφραγισμένη διάταξη ρύθμισης για τον έλεγχο των στροφών του κινητήρα.
•Μην επεμβαίνετε και μην απενεργοποιείτε τα συστήματα και τις λειτουργίες ασφαλείας του χλοοκοπτικού.
•Απελευθερώστε όλες τις λεπίδες και τους συμπλέκτες μετάδοσης κίνησης πριν θέσετε σε λειτουργία τον κινητήρα.
•Ξεκινήστε τον κινητήρα προσεκτικά και σύμφωνα με τις οδηγίες, κρατώντας τα πόδια σας αρκετά μακριά από τις λεπίδες.
•Μη γέρνετε το χλοοκοπτικό κατά την εκκίνηση του κινητήρα.
•Μη στέκεστε μπροστά στη χοάνη εκκένωσης όταν βάζετε μπροστά τον κινητήρα.
•Μη βάζετε τα χέρια ή τα πόδια σας κοντά ή κάτω από τα περιστρεφόμενα εξαρτήματα. Κρατάτε πάντα απόσταση από τη χοάνη εκκένωσης.
•Μη σηκώνετε και μη μεταφέρετε ποτέ το χλοοκοπτικό με τον κινητήρα σε λειτουργία.
•Σταματήστε τον κινητήρα και αποσυνδέστε το καλώδιο του μπουζί, βεβαιωθείτε ότι όλα τα κινούμενα μέρη έχουν σταματήσει τελείως και, εάν υπάρχει κλειδί, αφαιρέστε το.

2. ΟΔΗΓΙΕΣ ΑΣΦΑΛΕΙΑΣ

-Πριν απομακρύνετε εμπόδια από το μηχάνημα ή από τη χοάνη.
-Πριν ελέγξετε, πριν καθαρίσετε και πριν κάνετε οποιαδήποτε εργασία πάνω στο χλοοκοπτικό.
-Αν χτυπήσετε κάποιο ξένο σώμα. Ελέγξτε το χλοοκοπτικό για ζημιές και επισκευάστε το πριν το θέσετε ξανά σε λειτουργία και το χρησιμοποιήσετε.
-Αν το χλοοκοπτικό αρχίσει να παρουσιάζει ασυνήθιστους κραδασμούς (ελέγξτε αμέσως).
•Σταματήστε τον κινητήρα και αποσυνδέστε το καλώδιο του μπουζί, βεβαιωθείτε ότι όλα τα κινούμενα μέρη έχουν σταματήσει τελείως και, εάν υπάρχει κλειδί, αφαιρέστε το.
-Όποτε απομακρύνεστε από το χλοοκοπτικό.
-Πριν ανεφοδιάσετε το μηχάνημα με καύσιμο.
•Μειώστε τις στροφές του κινητήρα όταν πρόκειται να τον σβήσετε, και αν ο κινητήρας διαθέτει βαλβίδα αποκοπής, κλείστε την παροχή καυσίμου αφού τελειώσετε την εργασία.

Συντήρηση και αποθήκευση

•Φροντίστε να είναι πάντα σφιγμένα όλα τα παξιμάδια, τα μπουλόνια και οι βίδες, ώστε να λειτουργεί με ασφάλεια το μηχάνημα.
•Αν υπάρχει βενζίνη στο ρεζερβουάρ, ποτέ μην αποθηκεύετε το μηχάνημα σε κτίσμα όπου υπάρχει περίπτωση να έρθουν σε επαφή οι αναθυμιάσεις της βενζίνης με γυμνές φλόγες ή σπινθήρες.
•Μετά τη χρήση, πρέπει να αφήνετε το μηχάνημα σε εξωτερικό χώρο για τουλάχιστον δύο ώρες πριν το φέρετε μέσα σε κτίριο.
•Αφήστε τον κινητήρα να κρυώσει πριν αποθηκεύσετε το μηχάνημα σε κλειστό χώρο. Καθαρίστε και συντηρήστε το χλοοκοπτικό πριν το αποθηκεύσετε.
•Για να περιοριστεί ο κίνδυνος φωτιάς, να καθαρίζετε τον κινητήρα, τον σιγαστήρα, τον θάλαμο της μπαταρίας και το ρεζερβουάρ από χόρτα, φύλλα ή υπερβολικά γράσα.
•Να ελέγχετε συχνά τον χορτοσυλλέκτη για φθορά ή ζημιά.
•Να αντικαθιστάτε τα φθαρμένα ή χαλασμένα εξαρτήματα για ασφάλεια.
•Αν πρέπει να αδειάσει το ρεζερβουάρ καυσίμου, η εργασία να γίνεται πάντα σε εξωτερικό χώρο.
•Η ακατάλληλη συντήρηση, η χρήση μη εγκεκριμένων ανταλλακτικών, ή η αφαίρεση ή τροποποίηση εξαρτημάτων ασφάλειας μπορεί να προκαλέσουν ζημιά στο χλοοκοπτικό και να τραυματίσουν σοβαρά τον χειριστή.
•Να χρησιμοποιείτε μόνο τις λεπίδες και τα ανταλλακτικά που συνιστώνται. Αν χρησιμοποιηθούν μη γνήσια ανταλλακτικά, μπορεί να υποστεί ζημιά το μηχάνημα και να τραυματιστεί ο χειριστής.
Διατηρείτε το χλοοκοπτικό σε καλή κατάσταση λειτουργίας.
•Αν δεν λειτουργεί η διάταξη που σταματά τη λεπίδα, απευθυνθείτε σε κατάστημα σέρβις για βοήθεια.

⚠ **ΠΡΟΕΙΔΟΠΟΙΗΣΗ:** Μην αγγίζετε την περιστρεφόμενη λεπίδα.

⚠ **ΠΡΟΕΙΔΟΠΟΙΗΣΗ:**Ο ανεφοδιασμός του μηχανήματος με βενζίνη πρέπει να γίνεται σε καλά εξαεριζόμενο χώρο, με σταματημένο τον κινητήρα.

FR
ES
PT
IT
EL
PL
RU
KZ
UA
RO
BR
EN

3. ΠΕΡΙΓΡΑΦΗ ΕΞΑΡΤΗΜΑΤΩΝ

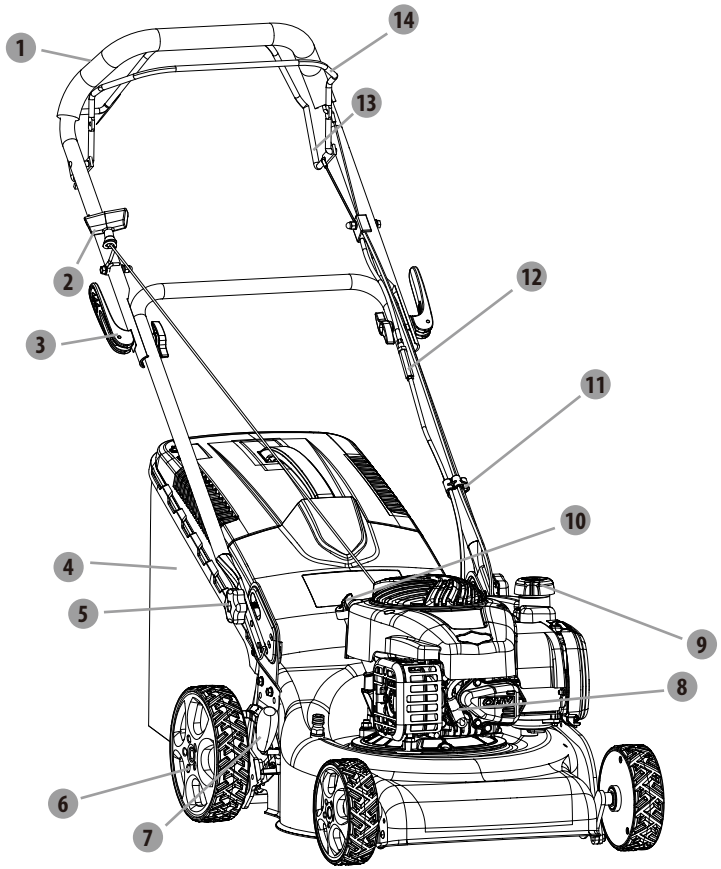

1 Πάνω χειρολαβή
2 Μοχλός μίζας
3 Μοχλός ασφάλισης
4 Χορτοσυλλέκτης
5 Κουμπί ασφάλισης
6 Τροχός
7 Μοχλός ρύθμισης ύψους
8 Μπουζί
9 Τάπα καυσίμου
10 Τάπα λαδιού
11 Σφιγκτήρας ντίζας
12 Ρυθμιστικό μπουλόνι
13 Χειρολαβή οδήγησης
14 Χειρολαβή φρένου

4. ΤΕΧΝΙΚΑ ΧΑΡΑΚΤΗΡΙΣΤΙΚΑ

Μοντέλο	PLM1-40B125.5
Τύπος κινητήρα	B&S 300 (τετράχρονος)
Αυτοκινούμενο	Ναι
Κυβισμός κινητήρα	125cm³
Ονομαστική ισχύς	1,7 kW
Ονομαστικές στροφές	2800/λεπτό
Μάρκα μπουζί	CHAMPION
Μοντέλο μπουζί	QC12YC
Πλάτος κοπής	40 εκατοστά
Τύπος λεπίδας	DAYE26300100401
Ροπή σύσφιξης λεπίδας	44~46 N.m
Χωρητικότητα δοχείου λαδιού	470 cm³
Χωρητικότητα ρεζερβουάρ καυσίμου	800 cm³
Τύπος καυσίμου	95 αμόλυβδη (Ευρώπη - ΗΠΑ) 92 αμόλυβδη (Ρωσία)
Χωρητικότητα χορτοσυλλέκτη	50 λίτρα
Μικτό βάρος	30,5 κιλά
Καθαρό βάρος	26,3 κιλά
Ρύθμιση ύψους	25~75 mm, 7 θέσεις
Μετρημένη στάθμη ηχητικής πίεσης στη θέση του χειριστή	80,5 dB(A) k=3 dB(A)
Μετρημένη στάθμη ηχητικής ισχύος	91,1 dB(A) k= 2,25 dB(A)
Εγγυημένη στάθμη ηχητικής ισχύος	96 dB(A)
Κραδασμοί	6,55 m/s² k=1,5 m/s²

FR
ES
PT
IT
EL
PL
RU
KZ
UA
RO
BR
EN

5. ΑΝΤΙΜΕΤΩΠΙΣΗ ΠΡΟΒΛΗΜΑΤΩΝ

Εάν αντιμετωπίσετε προβλήματα με αυτό το εργαλείο, ανατρέξτε στις παρακάτω λύσεις. Αν δεν μπορεί να λυθεί το πρόβλημα, απευθυνθείτε σε κατάστημα σέρβις.

1. Ο κινητήρας δεν ξεκινά:
   - Γεμίστε το ρεζερβουάρ με καύσιμο.
   - Καθαρίστε το φίλτρο καθαρισμού αέρα.
   - Σφίξτε το μπουζί.
   - Συνδέστε το καλώδιο στο μπουζί.
   - Ρυθμίστε το διάκενο μεταξύ ηλεκτροδίων (κατάστημα σέρβις).
   - Τοποθετήστε νέο μπουζί με σωστό διάκενο.
   - Αφαιρέστε το φίλτρο καθαρισμού αέρα και τραβήξτε επανειλημμένα το σχοινί της μίζας μέχρι να καθαριστεί το καρμπυρατέρ. Μετά, τοποθετήστε το φίλτρο καθαρισμού αέρα.
   - Η επιδιόρθωση βλάβης στο καρμπυρατέρ και η ρύθμιση του καρμπυρατέρ πρέπει να πραγματοποιούνται μόνο από εξουσιοδοτημένο προσωπικό (κατάστημα σέρβις).
   - Η επιδιόρθωση βλάβης στο μπουζί ή στον συνδετήρα του μπουζί πρέπει να πραγματοποιούνται μόνο από εξουσιοδοτημένο προσωπικό. Απευθυνθείτε σε κατάστημα σέρβις ή σε εξουσιοδοτημένο αντιπρόσωπο της B&S.
2. Ο κινητήρας ξεκινά δύσκολα ή χάνει ισχύ:
   - Αδειάστε το καύσιμο και καθαρίστε το ρεζερβουάρ. Γεμίστε το ρεζερβουάρ με καθαρό, νέο καύσιμο.
   - Καθαρίστε ή αντικαταστήστε την τάπα του ρεζερβουάρ καυσίμου.
   - Καθαρίστε το φίλτρο καθαρισμού αέρα.
3. Ο κινητήρας λειτουργεί ακανόνιστα:
   - Τοποθετήστε νέο μπουζί με σωστό διάκενο.
   - Ρυθμίστε το διάκενο μεταξύ ηλεκτροδίων (κατάστημα σέρβις).
   - Καθαρίστε το φίλτρο καθαρισμού αέρα.
4. Ο κινητήρας δεν λειτουργεί καλά στο ρελαντί:
   - Καθαρίστε το φίλτρο καθαρισμού αέρα.
   - Αφαιρέστε τις ακαθαρσίες από τις οπές.
   - Καθαρίστε τις ακαθαρσίες από τα πτερύγια ψύξης και τις διόδους αέρα.
5. Ο κινητήρας λειτουργεί ακανόνιστα στις υψηλές στροφές:
   - Ρυθμίστε το διάκενο μεταξύ ηλεκτροδίων (κατάστημα σέρβις).
6. Ο κινητήρας υπερθερμαίνεται:
   - Καθαρίστε τυχόν ακαθαρσίες από εγκοπές στο κέλυφος, στο περίβλημα του ανεμιστήρα και στις διόδους αέρα.
7. Το χλοοκοπτικό παρουσιάζει ασυνήθιστους κραδασμούς:
   - Σφίξτε τη λεπίδα.
   - Εξισορροπήστε τη λεπίδα.
8. Βγαίνει λευκός καπνός από την εξάτμιση όταν παίρνει μπροστά ο κινητήρας:
   - Οφείλεται στην καύση του λαδιού που κυκλοφορεί μέσα στον κύλινδρο. Θα επανέλθει στο φυσιολογικό αφού θα έχει λειτουργήσει περίπου 3 λεπτά το μηχάνημα.

FR
ES
PT
IT
EL
PL
RU
KZ
UA
RO
BR
EN

5.ΑΝΤΙΜΕΤΩΠΙΣΗ ΠΡΟΒΛΗΜΑΤΩΝ

9. Το χλοοκοπτικό δεν κινείται όταν πιάνετε τη χειρολαβή οδήγησης:
   - Βλάβη του ιμάντα, ο ιμάντας μπορεί να επιδιορθωθεί μόνο από εξουσιοδοτημένο προσωπικό. Απευθυνθείτε σε κατάστημα σέρβις.
   - Το συρματόσχοινο οδήγησης είναι πολύ χαλαρό, σφίξτε το συρματόσχοινο οδήγησης: Βιδώστε το ρυθμιστικό μπουλόνι για το συρματόσχοινο οδήγησης στην κατάλληλη θέση.
10. Το χλοοκοπτικό κινείται χωρίς να πιάνετε τη χειρολαβή οδήγησης:
   - Το συρματόσχοινο οδήγησης είναι πολύ σφιχτό, χαλαρώστε το συρματόσχοινο οδήγησης: Βιδώστε το ρυθμιστικό μπουλόνι για το συρματόσχοινο οδήγησης στην κατάλληλη θέση.

6.ΕΓΓΥΗΣΗ

Ευχαριστούμε που επιλέξατε αυτό το προϊόν. Κατά τον σχεδιασμό και την κατασκευή των οικιακών προϊόντων μας, καταβάλλουμε κάθε προσπάθεια ώστε να έχουν εξαιρετική ποιότητα και να καλύπτουν τις ανάγκες σας.

ΣΗΜΑΝΤΙΚΟ! ΔΙΑΒΑΣΤΕ ΑΥΤΟ ΤΟ ΕΓΧΕΙΡΙΔΙΟ ΠΡΙΝ ΧΡΗΣΙΜΟΠΟΙΗΣΕΤΕ ΤΟ ΠΡΟΪΟΝ, ΑΚΟΛΟΥΘΗΣΤΕ ΤΙΣ ΒΑΣΙΚΕΣ ΟΔΗΓΙΕΣ ΑΣΦΑΛΕΙΑΣ ΠΟΥ ΠΕΡΙΕΧΕΙ, ΚΑΙ ΦΥΛΑΞΤΕ ΤΟ ΣΕ ΑΣΦΑΛΗ ΘΕΣΗ.

Αμέσως μόλις ανοίξετε τη συσκευασία, συνιστούμε να ελέγξετε αν περιλαμβάνονται όλα τα εξαρτήματα που απαιτούνται για να συναρμολογηθεί το προϊόν. Για τον σκοπό αυτό, ανατρέξτε στη σελίδα 2 σε αυτό το εγχειρίδιο.
Αν το προϊόν έχει υποστεί ζημιά ή είναι ελαττωματικό, μην το χρησιμοποιήσετε και επιστρέψτε το στο πλησιέστερο κατάστημα.
Αυτό το προϊόν προορίζεται για χρήση αποκλειστικά σε εξωτερικό χώρο, και δεν πρέπει να χρησιμοποιείται στο εσωτερικό οποιουδήποτε κτίσματος σε καμία περίπτωση.
Αυτό το προϊόν μπορεί να τοποθετηθεί σε εσωτερικό χώρο μόνον αφού θα έχει μείνει εκτός λειτουργίας για δύο ώρες από την τελευταία φορά που χρησιμοποιήθηκε.
Ευχαριστούμε που αγοράσατε αυτό το προϊόν και ελπίζουμε ότι θα μείνετε απόλυτα ευχαριστημένοι όταν θα το χρησιμοποιήσετε.
Μη διστάσετε να στείλετε τις παρατηρήσεις σας στον ιστότοπο του διαδικτυακού μας καταστήματος.

Εγγύηση
Τα προϊόντα της STERWINS σχεδιάζονται με τις πιο αυστηρές προδιαγραφές ποιότητας για προϊόντα που προορίζονται για το καταναλωτικό κοινό.
Τα προϊόντα καλύπτονται με εγγύηση για 3 έτη από την ημερομηνία αγοράς. Η εγγύηση καλύπτει όλα τα ελαττώματα σε υλικά και κατασκευή.

6. ΕΓΓΥΗΣΗ

- Αν αγοράζετε χλοοκοπτική μηχανή Sterwins με πλαίσιο από γαλβανισμένο ατσάλι, το πλαίσιο αλύπτεται με 10ετή εγγύηση αντιδιαβρωτικής προστασίας.
  Αν υποστεί βλάβη το μηχάνημα, ανατρέξτε πρώτα στη σελίδα αντιμετώπισης προβλημάτων (προβλήματα και λύσεις) στο φυλλάδιο. Αν το πρόβλημα παραμένει, απευθυνθείτε στο πλησιέστερο κατάστημα.
  Στο κατάστημα, θα καταβάλουν κάθε προσπάθεια για να επιλύσουν το πρόβλημα.
  Οι επισκευές και η αντικατάσταση εξαρτημάτων δεν παρατείνουν τη διάρκεια της αρχικής εγγύησης.
  Η εγγύηση δεν καλύπτει βλάβες που οφείλονται σε φυσιολογική φθορά ή σε ακατάλληλη χρήση του προϊόντος. Σε αυτές περιλαμβάνονται, μεταξύ άλλων, η φυσιολογική φθορά των διακοπτών, του διακόπτη προστασίας κυκλώματος και του κινητήρα.
  Σημειώστε ότι ισχύουν ειδικοί όροι εγγύησης για ορισμένες χώρες.
  Αν έχετε αμφιβολία, απευθυνθείτε στο κατάστημα.
  Για να ληφθούν υπόψη απαιτήσεις στο πλαίσιο της εγγύησης, απαιτούνται τα ακόλουθα:
- Προσκόμιση του αποδεικτικού αγοράς
- Να μην έχουν γίνει επισκευές και/ή αντικαταστάσεις εξαρτημάτων από τρίτους.
- Το πρόβλημα να μην οφείλεται σε φυσιολογική φθορά λόγω χρήσης.
- Να έχουν πραγματοποιηθεί σωστά οι απαιτούμενες εργασίες συντήρησης και επισκευής.
- Η βλάβη να μην οφείλεται σε λανθασμένη ρύθμιση του καρμπυρατέρ.
- Να μην έχει παραβιαστεί καμία διάταξη του μηχανήματος, να μην έχει υποστεί κακή ή μη εξουσιοδοτημένη χρήση, και να μην έχει προκύψει ατύχημα με το μηχάνημα.
- Να μην υπάρχει φθορά λόγω υπερθέρμανσης, που οφείλεται σε έμφραξη στο συγκρότημα του ανεμιστήρα.
- Να μην έχουν πραγματοποιηθεί εργασίες στο προϊόν από μη καταρτισμένο άτομο, και να μην έχουν επιχειρηθεί εσφαλμένες επισκευές.
- Να μην έχουν αποσυναρμολογηθεί και να μην έχουν ανοίξει ποτέ το εργαλείο/η μπαταρία/ο φορτιστής.
- Το εργαλείο/Η μπαταρία/Ο φορτιστής να μην έχουν ποτέ βρεθεί σε υγρό περιβάλλον (υγρασία, βροχή, βύθιση σε νερό κ.λπ.).
- Να μην έχουν χρησιμοποιηθεί εσφαλμένα εξαρτήματα, εξαρτήματα που δεν έχει κατασκευάσει η STERWINS, εφόσον αποδειχθεί ότι έχουν προκαλέσει δυσλειτουργία.
- Να μην έχει χρησιμοποιηθεί εσφαλμένα το εργαλείο (υπερφόρτωση του εργαλείου ή χρήση μη εγκεκριμένων βοηθητικών εξαρτημάτων).
- Να μην υπάρχει ζημιά από εξωτερικούς παράγοντες ή ξένα σώματα όπως άμμος ή πέτρες.
- Να μην υπάρχει ζημιά επειδή δεν τηρήθηκαν οι συστάσεις ασφαλείας και οι οδηγίες χρήσης.

Το προϊόν πρέπει να χρησιμοποιείται υπό κανονικές συνθήκες και για μη επαγγελματικούς σκοπούς. Συνεπώς, από αυτή την εγγύηση εξαιρούνται προϊόντα που χρησιμοποιούνται από εταιρείες διαμόρφωσης εξωτερικών χώρων, τοπικές αρχές, καθώς και από εταιρείες που νοικιάζουν ή παραχωρούν δωρεάν εξοπλισμό.

7. ΣΥΝΤΗΡΗΣΗ, ΑΠΟΘΗΚΕΥΣΗ ΚΑΙ ΜΕΤΑΦΟΡΑ

Πριν και μετά από κάθε χρήση, να ελέγχετε το προϊόν και τα βοηθητικά εξαρτήματα για φθορές και ζημιές. Εάν απαιτείται, αντικαταστήστε με νέα εξαρτήματα, όπως περιγράφεται στο παρόν εγχειρίδιο οδηγιών. Προσέχετε τα τεχνικά χαρακτηριστικά. Ελέγχετε τη στάθμη καυσίμου και τη στάθμη λαδιού του κινητήρα κάθε φορά πριν χρησιμοποιήσετε το μηχάνημα, και συμπληρώστε καύσιμο και λάδι, αν βρίσκονται κάτω από τη χαμηλή στάθμη.
Ανατρέξτε στο εγχειρίδιο χειριστή της B&S για τη συντήρηση των εξαρτημάτων του κινητήρα.

⚠ **ΠΡΟΕΙΔΟΠΟΙΗΣΗ!** Να φοράτε προστατευτικά γάντια όταν εργάζεστε πάνω ή κοντά στο σύστημα κοπής! Χρησιμοποιείτε τα κατάλληλα εργαλεία για να απομακρύνετε τις ακαθαρσίες! Μη χρησιμοποιείτε ποτέ τα γυμνά σας χέρια!

⚠ **ΠΡΟΕΙΔΟΠΟΙΗΣΗ!** Τα εξαρτήματα πρέπει να αντικαθίστανται μόνο με γνήσια ανταλλακτικά. Μη συνδέσετε κανέναν άλλον τύπο συστήματος κοπής!

⚠ **ΠΡΟΕΙΔΟΠΟΙΗΣΗ!** Το σύστημα κοπής πρέπει να αντικαθίσταται από έμπειρο χρήστη! Δεν συνιστάται η κατεργασία και το ακόνισμα των λεπίδων, εκτός εάν πραγματοποιηθούν από κατάστημα σέρβις ή ειδικό τεχνίτη!

1. Διατηρείτε το πλαίσιο και το σύστημα κοπής καθαρά και χωρίς υπολείμματα. Καθαρίζετε τα κομμένα χόρτα από τη χοάνη εκκένωσης.
2. Να ελέγχετε περιοδικά αν είναι σφιγμένα καλά όλα τα παξιμάδια και τα μπουλόνια, πριν χρησιμοποιήσετε το μηχάνημα. Μετά από παρατεταμένη χρήση, ειδικά σε αμμώδες έδαφος, το σύστημα κοπής φθείρεται και χάνει το αρχικό του σχήμα. Η αποτελεσματικότητα κοπής θα περιοριστεί και το σύστημα κοπής θα πρέπει να αντικατασταθεί.
3. Για να διασφαλιστεί η καλή κοπτική απόδοση του μηχανήματος, το σύστημα κοπής πρέπει να είναι πάντα ακονισμένο. Αν το σύστημα κοπής έχει φθαρεί ή έχει υποστεί ζημιά, αντικαταστήστε το με νέο σύστημα ίδιου τύπου, ή ακονίστε το σε ειδικό τεχνίτη.
4. Το σύστημα κοπής πρέπει να αντικαθίσταται με νέο σύστημα του ίδιου τύπου.
5. Λιπαίνετε το σύστημα κοπής μετά από κάθε χρήση, ώστε να παρατείνετε τη διάρκεια ζωής του συστήματος κοπής και του προϊόντος. Επαλείψτε τις ακμές του συστήματος κοπής σε όλο το μήκος με ελαφρύ λάδι μηχανής.
6. Ο χορτοσυλλέκτης πρέπει να ελέγχεται πριν από κάθε χρήση. Αν εντοπίσετε οποιαδήποτε ζημιά, μην τον χρησιμοποιήσετε.
7. Μετά τη χρήση, καθαρίζετε τον χορτοσυλλέκτη με νερό και μαλακό σαπούνι.
8. Αφήστε τον χορτοσυλλέκτη να στεγνώσει καλά πριν τον αποθηκεύσετε, για να μη σχηματιστεί μούχλα.
9. Πριν από κάθε χρήση, ελέγχετε αν λειτουργούν σωστά τα καλώδια. Αν απαιτείται ρύθμιση, απευθυνθείτε σε ειδικό.

Αποθήκευση:
Για να προετοιμάσετε το χλοοκοπτικό για αποθήκευση, ακολουθήστε τα παρακάτω βήματα.
1. Αδειάστε το ρεζερβουάρ, αν δεν πρόκειται να χρησιμοποιήσετε το προϊόν για μεγάλο διάστημα (πάνω από 30 ημέρες) και πριν το αποθηκεύσετε για τον χειμώνα.
α) Αδειάστε το ρεζερβουάρ βενζίνης με αντλία αναρρόφησης.

FR
ES
PT
IT
EL
PL
RU
KZ
UA
RO
BR
EN

7. ΣΥΝΤΗΡΗΣΗ, ΑΠΟΘΗΚΕΥΣΗ ΚΑΙ ΜΕΤΑΦΟΡΑ

ΠΡΟΣΟΧΗ! Μην αδειάζετε τη βενζίνη σε κλειστό χώρο, κοντά σε γυμνές φλόγες κ.λπ. Μην καπνίζετε! Οι αναθυμιάσεις βενζίνης μπορεί να προκαλέσουν έκρηξη ή φωτιά.

β)Ξεκινήστε τον κινητήρα και αφήστε να λειτουργήσει μέχρι να τελειώσει όλη η βενζίνη.
γ)Αποσυνδέστε το μπουζί.
2.Καθαρίστε και γρασάρετε προσεκτικά το χλοοκοπτικό.
3.Λιπάνετε ελαφρώς το σύστημα κοπής για να μη σκουριάσει.
4.Αποθηκεύστε το χλοοκοπτικό σε στεγνό, καθαρό χώρο, προστατευμένο από παγετό, όπου δεν φτάνουν μη εξουσιοδοτημένα άτομα.
5.Να αποθηκεύετε πάντα το προϊόν σε χώρο που δεν μπορούν να φτάσουν παιδιά. Η ιδανική θερμοκρασία αποθήκευσης είναι μεταξύ 10 °C και 30 °C.

ΠΡΟΣΟΧΗ! Ο κινητήρας πρέπει να έχει κρυώσει τελείως πριν αποθηκευτεί το χλοοκοπτικό.

ΣΗΜΕΙΩΣΗ:
-Για να αποθηκεύσετε οποιονδήποτε μηχανοκίνητο εξοπλισμό σε μη εξαεριζόμενη αποθήκη, θα πρέπει να λάβετε μέτρα για την προστασία του εξοπλισμού από σκουριά. Συνιστούμε να αποθηκεύσετε το προϊόν στην αρχική συσκευασία ή να το σκεπάσετε με κατάλληλο πανί ή περίβλημα για προστασία από τη σκόνη.
-Μη λυγίζετε και μην τσακίζετε τις ντίζες.

Μεταφορά
1.Σβήστε το προϊόν και αφήστε τον κινητήρα να κρυώσει.
2.Αποσυνδέστε το καλώδιο του μπουζί και αδειάστε το ρεζερβουάρ καυσίμου σύμφωνα με τις οδηγίες στο εγχειρίδιο του κινητήρα. Αν δεν γίνει αυτό, μπορεί να τρέξει καύσιμο και να λερώσει το δάπεδο του οχήματος μεταφοράς.
3.Τοποθετήστε προφυλακτήρες μεταφοράς, εάν υπάρχουν.
4.Κρατάτε πάντα το προϊόν από τη χειρολαβή όταν το μεταφέρετε.
5.Όταν σπρώχνετε το χλοοκοπτικό πάνω από εμπόδια, προσέχετε να μη λυγίσει το σύστημα κοπής και να μην υποστεί ζημιά.
6.Κατά τη μεταφορά πάνω σε όχημα, προστατεύστε το προϊόν από δυνατά χτυπήματα και δυνατούς κραδασμούς.
7.Ασφαλίστε το προϊόν για να μη γλιστρήσει, να μην πέσει από το όχημα και να μην προκαλέσει ζημιά ή τραυματισμό.

8. ΑΠΟΡΡΙΨΗ ΚΑΙ ΑΝΑΚΥΚΛΩΣΗ

Προστατεύστε το περιβάλλον. Στο τέλος της διάρκειας ζωής του προϊόντος, παραδώστε το εργαλείο, τα εξαρτήματα και τα υλικά συσκευασίας σε κέντρο ανακύκλωσης.
Μην απορρίπτετε το προϊόν μαζί με τα οικιακά απορρίμματα.

9. ΔΙΑΓΡΑΜΜΑ ΚΑΙ ΚΑΤΑΛΟΓΟΣ ΕΞΑΡΤΗΜΑΤΩΝ

Μοντέλο: PLM1-40B125.5

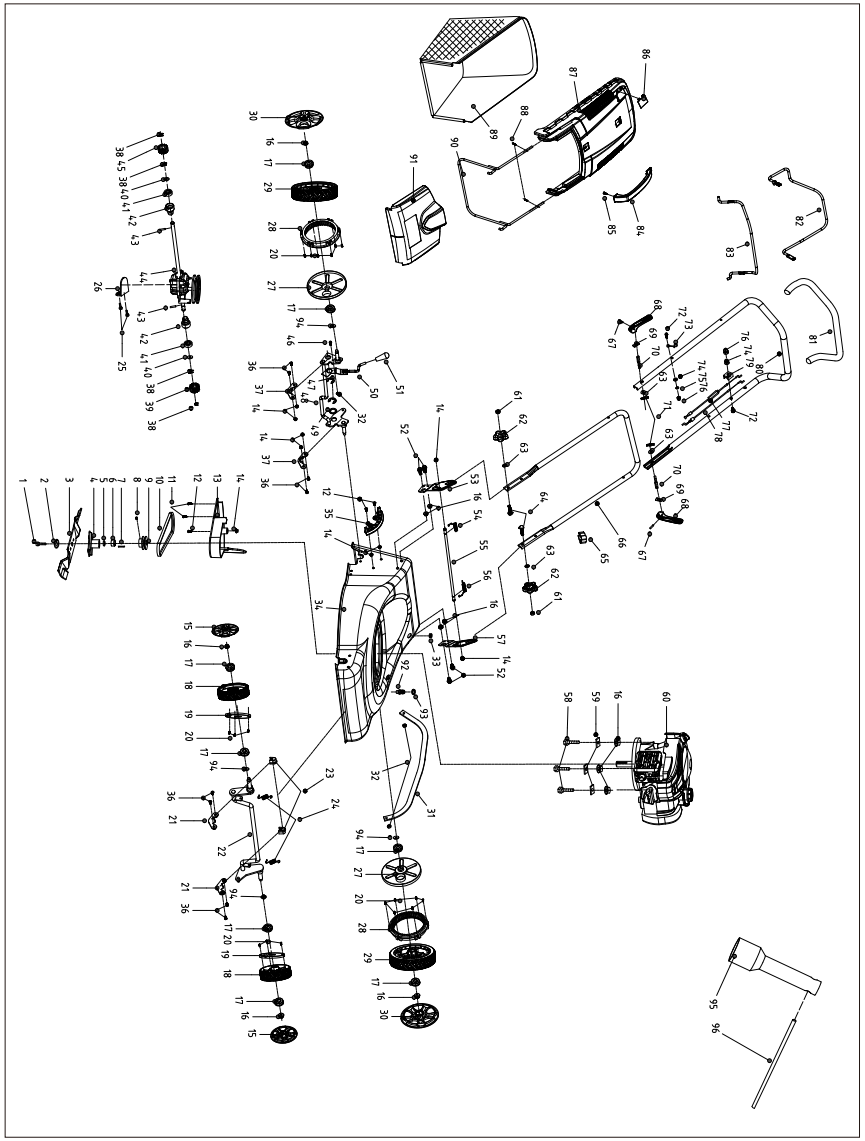

FR
ES
PT
IT
EL
PL
RU
KZ
UA
RO
BR
EN

9. ΔΙΑΓΡΑΜΜΑ ΚΑΙ ΚΑΤΑΛΟΓΟΣ ΕΞΑΡΤΗΜΑΤΩΝ

Κατάλογος εξαρτημάτων

Αρ.	Όνομα	Αρ.	Όνομα
1	μπουλόνι ασφάλισης λεπίδας	31	συνδετική ράβδος
2	ροδέλα	32	εξάγωνο παξιμάδι ασφάλισης M6
3	λεπίδα 400 mm	33	προστατευτική θήκη ντίζας
4	στήριγμα λεπίδας	34	συγκρότημα πλαισίου
5	τριβέας για στήριγμα λεπίδας	35	οδοντωτό έλασμα
6	τριβέας για στήριγμα λεπίδας	36	οδοντωτή βίδα M6*12
7	επίπεδο κλειδί	37	σταθερός δακτύλιος άξονα
8	εσωτερική εξάγωνη ρυθμιστική βίδα M6*8	38	ροδέλα ανοίγματος
9	κινητήρια τροχαλία	39	αριστερό σετ γραναζιού εξόδου
10	τριγωνικός ιμάντας	40	επίπεδη ροδέλα
11	λαμαρινόβιδα ST5*16	41	ρουλεμάν
12	οδοντωτή βίδα M6*16	42	θήκη ρουλεμάν
13	προστατευτικό κάλυμμα τροχαλίας	43	κυλινδρικός πείρος
14	ολομεταλλικό φλαντζωτό εξάγωνο παξιμάδι ασφάλισης M6	44	συγκρότημα μειωτήρα
15	καπάκι τροχού	45	δεξιό σετ γραναζιού εξόδου
16	εξάγωνο φλαντζωτό παξιμάδι ασφάλισης M8	46	βίδα M6*14 με κεφάλι ψωμάκι για σταυροκατσάβιδο
17	ρουλεμάν γωνιώδους επαφής	47	ροδέλα ανοίγματος
18	τροχός 6''	48	συγκρότημα πίσω άξονα
19	κάλυμμα 6" προστασίας τροχού από σκόνη	49	ρυθμιστική ροδέλα
20	λαμαρινόβιδα ST4*16	50	συγκρότημα μοχλού
21	σταθερή πλάκα συμπίεσης άξονα	51	θήκη μοχλού
22	συγκρότημα μπροστινού άξονα	52	εξάγωνο φλαντζωτό μπουλόνι M8*16
23	σταθερός δακτύλιος μπροστινού άξονα	53	δεξιό στήριγμα χειρολαβής
24	ελατήριο μπροστινού άξονα	54	δεξιό ελατήριο στρέψης
25	εξάγωνο φλαντζωτό μπουλόνι M6*12	55	μακριά ράβδος
26	πλακέτα τοποθέτησης	56	αριστερό ελατήριο στρέψης
27	κάλυμμα 8" προστασίας από σκόνη	57	αριστερό στήριγμα χειρολαβής
28	οδοντωτή στεφάνη τροχού 8"	58	εξάγωνο μπουλόνι M8*35
29	συγκρότημα τροχού 8"	59	τετράγωνη ροδέλα
30	κάλυμμα τροχού 8"	60	συγκρότημα βενζινοκινητήρα

9. ΔΙΑΓΡΑΜΜΑ ΚΑΙ ΚΑΤΑΛΟΓΟΣ ΕΞΑΡΤΗΜΑΤΩΝ

Αρ.	Όνομα	Αρ.	Όνομα
61	εξάγωνο παξιμάδι M8	79	κλιπ σταθεροποίησης ντίζας
62	κουμπί κάτω χειρολαβής	80	πάνω χειρολαβή
63	επίπεδη ροδέλα	81	θήκη μοχλού
64	μπουλόνι M8*34 με επίπεδη κεφαλή	82	μπάρα οδήγησης
65	σφιγκτήρας ντίζας	83	μπάρα τερματισμού κινητήρα
66	κάτω χειρολαβή	84	χειρολαβή χορτοσυλλέκτη
67	κυλινδρικός πείρος 5*20	85	λαμαρινόβιδα ST4.8*19
68	μοχλός ασφάλισης	86	δείκτης στάθμης
69	δίσκος συμπίεσης	87	κάλυμμα χορτοσυλλέκτη
70	μπουλόνι M8*69 για μοχλό ασφάλισης	88	λαμαρινόβιδα ST4.2*18
71	κουμπί	89	χορτοσυλλέκτης
72	εξάγωνο φλαντζωτό μπουλόνι M6*35	90	στήριγμα χορτοσυλλέκτη
73	άγκιστρο ντίζας	91	συγκρότημα πίσω λασπωτήρα
74	επίπεδη ροδέλα	92	συνδετήρας καθαρισμού
75	γκρόβερ	93	τσιμούχα O-ring
76	τυφλό παξιμάδι M6*13	94	κυματιστή ροδέλα
77	διάταξη ντίζας οδήγησης	95	σωληνωτό κλειδί 16 mm
78	διάταξη ντίζας τερματισμού κινητήρα	96	σωληνωτό κλειδί Φ8*110 mm

FR
ES
PT
IT
EL
PL
RU
KZ
UA
RO
BR
EN

10. ΔΗΛΩΣΗ ΣΥΜΜΟΡΦΩΣΗΣ ΕΚ

ADEO Services
135 rue Sadi Carnot
CS 00001
59790 Ronchin-France

Δηλώνει ότι το προϊόν:
Βενζινοκίνητη χλοοκοπτική μηχανή
Μοντέλο: PLM1-40B125.5

πληροί τις απαιτήσεις των ακόλουθων οδηγιών του Ευρωπαϊκού Συμβουλίου:
Οδηγία 2006/42/ΕΚ για τα Μηχανήματα
Οδηγία περί Ηλεκτρομαγνητικής συμβατότητας (EMC) 2014/30/ΕΕ
Οδηγία 2000/14/ΕΚ για τις εκπομπές θορύβου, Παράρτημα VI, και οδηγία 2005/88/ΕΚ
Μετρημένη στάθμη ηχητικής ισχύος: 91,1 dB(A)
Εγγυημένη στάθμη ηχητικής ισχύος: 96 dB(A)

Και συμμορφώνεται με τα ακόλουθα πρότυπα
EN ISO 5395-1:2013+A1:2018
EN ISO 5395-2:2013+A1:2016 +A2:2017
EN ISO 14982:2009

Κοινοποιημένος οργανισμός για την Οδηγία 2000/14/ΕΚ:0036
TÜV SÜD Industrie Service GmbH
Westendstrasse 199 • 80686 München • Γερμανία

Αρ. Σειράς: Βλ. οπισθόφυλλο
Τελευταία δύο ψηφία έτους πιστοποίησης με το σήμα CE:18

Richie PERMAL
Supplier Quality Leader
Εντολοδόχος του κ. Julien Ledin, ADEO Quality Leader
ADEO Services 135 Rue Sadi Carnot - CS 00001 59790 RONCHIN – France
ΥπογράφηκεστηΣανγκάηστις 06/09/2018

FR
ES
PT
IT
EL
PL
RU
KZ
UA
RO
BR
EN

OPIS SYMBOLI

Przeczytaj instrukcję operatora.

Osoby postronne trzymaj z dala od siebie.

Aby uniknąć urazów, uważaj na swoje ręce i stopy.

Paliwo jest łatwopalne, przechowuj je z dala od ognia. Nie dolewaj paliwa do pracującego urządzenia

Toksyczne spaliny, nie używać w pomieszczeniach.

Dla własnego bezpieczeństwa, podczas koszenia noś okulary i nauszniki.

Na czas naprawy wykręć świecę, a następnie dokonaj naprawy zgodnie z instrukcją.

Uwaga: Silnik jest gorący.

Noś rękawice.

Urządzenie i jego opakowanie podlegają zbiórce selektywnej w celu ich recyklingu.

Noś obuwie ochronne.

Uwaga na ostre elementy.

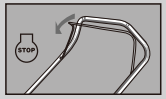

Aby wyłączyć silnik i zatrzymać ostrze, puść dźwignię hamulca.

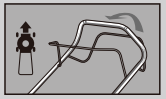

Aby załączyć napęd na koła, pociągnij dźwignię napędu.

Urządzenie jest zgodne ze stosownymi dyrektywami Unii Europejskiej i zostało ocenione pod kątem zgodności z powyższymi dyrektywami.

LWA 96 dB

Oznaczenie poziomu hałasu. Hałas powodowany przez narzędzie nie przekracza 96 dB.

Niebezpieczeństwo
RĘCE I NOGI TRZYMAĆ Z DALEKA

RĘCE I STOPY TRZYMAJ Z DALEKA.

OPIS SYMBOLI

OSTRZEŻENIE: Znaki ostrzegawcze na urządzeniu muszą być wyraźne i dobrze widoczne. W przypadku ich braku lub nieczytelności należy je uzupełnić lub wymienić.

SPIS TREŚCI

1.PRZEZNACZENIE
2.INSTRUKCJE DOTYCZĄCE BEZPIECZEŃSTWA
3.OPIS CZĘŚCI
4.DANE TECHNICZNE
5.ROZWIĄZYWANIE PROBLEMÓW
6.GWARANCJA
7.KONSERWACJA, PRZECHOWYWANIE I TRANSPORT
8.UTYLIZACJA I RECYKLING
9.RYSUNEK ROZSTRZELONY Z LISTĄ CZĘŚCI
10.DEKLARACJA ZGODNOŚCI WE

OSTRZEŻENIE: Dla własnego bezpieczeństwa, przed podjęciem prób użycia nowego urządzenia należy przeczytać niniejszą instrukcję oraz instrukcję dołączoną do silnika. Nieprzestrzeganie instrukcji może doprowadzić do poważnych obrażeń ciała. Przed użyciem należy każdorazowo poświęcić kilka chwil na oswojenie się z kosiarką. Niniejszą instrukcję należy przechowywać w bezpiecznym miejscu, tak aby zawarte w niej informacje były zawsze dostępne. W przypadku oddania urządzenia innej osobie, prosimy przekazać jej również niniejszą instrukcję obsługi oraz zalecenia dotyczące bezpieczeństwa.

FR
ES
PT
IT
EL
PL
RU
KZ
UA
RO
BR
EN

1.PRZEZNACZENIE

Urządzenia można używać wyłącznie do zadań, do których jest ono przeznaczone. Wszelkie inne zastosowania uznaje się za niezgodne z przeznaczeniem. Za wszelkie straty lub obrażenia powstałe w wyniku użycia niezgodnego z przeznaczeniem odpowiedzialność ponosi użytkownik/operator, a nie producent.
Kosiarka spalinowa jest przeznaczona do użytku prywatnego, tj. do używania w domu i ogrodzie.
Prywatne użytkowanie kosiarki zakłada na ogół roczny czas pracy nieprzekraczający 50 godzin, w ciągu których maszyna jest głównie używana do pielęgnacji małych trawników przydomowych oraz ogrodów domowych/hobbystycznych. Z obszaru zastosowań wyłącza się obiekty publiczne, sportowe i zastosowania w rolnictwie lub leśnictwie.
Prosimy pamiętać, że nasze urządzenie nie zostało zaprojektowane do użytku komercyjnego, profesjonalnego lub przemysłowego. W przypadku używania urządzenia do celów komercyjnych, profesjonalnych lub przemysłowych gwarancja traci ważność.
Aby zagwarantować właściwe użytkowanie i właściwą konserwację, należy zachować instrukcję użytkowania dostarczoną przez producenta. W instrukcji podano cenne informacje na temat obsługi, konserwowania i serwisowania.
Ważne! Z uwagi na wysokie ryzyko wystąpienia u użytkownika urazów ciała, kosiarki nie wolno używać do przycinania krzaków, żywopłotów, roślinności dachowej, oraz trawników balkonowych, do usuwania zanieczyszczeń i odpadów ze ścieżek, a także do rozdrabniania gałęzi i ścinek żywopłotów. Ponadto kosiarki nie należy używać jako kultywatora mechanicznego do wyrównywania nierówności takich jak kopce kretów.
Z uwagi na bezpieczeństwo, kosiarki nie można używać jako modułu napędowego dla innych narzędzi lub zestawów narzędzi jakiegokolwiek rodzaju.

2. INSTRUKCJE DOTYCZĄCE BEZPIECZEŃSTWA

⚠ **OSTRZEŻENIE:** Podczas używania narzędzi spalinowych, aby zmniejszyć ryzyko poważnych urazów ciała i/lub uszkodzenia urządzenia, należy zawsze przestrzegać podstawowych zasad bezpieczeństwa, w tym m.in. zaleceń podanych poniżej. Przed użyciem urządzenia prosimy przeczytać całą niniejszą instrukcję. Instrukcję należy zachować na przyszłość.

⚠ **OSTRZEŻENIE:** W czasie pracy narzędzie wytwarza pole elektromagnetyczne. Pole to może w pewnych okolicznościach zakłócać pracę aktywnych lub pasywnych implantów medycznych. Aby zmniejszyć ryzyko poważnych lub śmiertelnych obrażeń, zaleca się, aby osoby z implantami medycznymi przed rozpoczęciem używania maszyny skonsultowały się ze swoim lekarzem lub producentem implantów.

2. INSTRUKCJE DOTYCZĄCE BEZPIECZEŃSTWA

Szkolenie

- Prosimy uważnie przeczytać instrukcję. Należy zapoznać się z elementami sterującymi i metodami poprawnej obsługi urządzenia.
- Nigdy nie należy pozwalać używać kosiarki dzieciom lub osobom nieobeznanym z niniejszą instrukcją obsługi. Przepisy miejscowe mogą nakładać ograniczenia dotyczące wieku operatora.
- Nigdy nie należy używać kosiarki, kiedy w pobliżu znajdują się ludzie, zwłaszcza dzieci lub zwierzęta domowe.
- Należy pamiętać, że operator lub użytkownik ponosi odpowiedzialność za wypadki lub zagrożenia dotyczące osób trzecich lub ich własności.
- Operatorzy muszą zostać odpowiednio przeszkoleni w zakresie użytkowania, regulacji i obsługi maszyny, w szczególności muszą zostać zaznajomieni z działaniami niedozwolonymi.

Przygotowanie

- Podczas koszenia należy zawsze nosić solidne obuwie i długie spodnie. Nie należy używać urządzenia na boso lub w otwartych sandałach.
- Należy dokładnie sprawdzić obszar, na którym będzie używane urządzenie i usunąć z niego wszystkie przedmioty, takie jak kamienie, zabawki, patyki i druty, które maszyna mogłaby wyrzucić w górę.
- OSTRZEŻENIE – Benzyna jest wysoce łatwopalna.
  -Paliwo należy przechowywać w pojemnikach zaprojektowanych specjalnie do tego celu.
  -Przechowywanie paliwa lub maszyn z paliwem w zbiorniku: ze względu na ryzyko zapalenia się oparów paliwa, miejsce przechowywania powinno się znajdować z dala od pieców, kuchenek, podgrzewaczy do wody lub innych urządzeń, w których występują tzw. świeczki (płomyki) lub inne źródła zapłonu.
  -Paliwo należy nalewać wyłącznie na dworze. W czasie nalewania paliwa obowiązuje zakaz palenia.
  -Paliwo należy dolać przed włączeniem silnika. Nigdy nie należy odkręcać korka zbiornika paliwa ani nalewać benzyny przy włączonym lub gorącym silniku.
  -Jeżeli benzyna rozleje się, nie należy próbować włączać silnika. Maszynę należy przesunąć w inne miejsce. Należy unikać tworzenia jakichkolwiek źródeł zapłonu aż opary benzyny rozproszą się.
  -Wszystkie zakrętki zbiorników paliwa i kanistrów należy dokładnie zakręcać.
- Niesprawne tłumiki należy wymieniać.
- Przed użyciem należy zawsze skontrolować narzędzie wzrokowo, aby upewnić się, czy ostrza, śruby mocujące ostrza i moduł tnący nie są zużyte lub uszkodzone. Aby zachować równowagę narzędzia, zużyte lub uszkodzone ostrza i śruby należy wymieniać całymi kompletami.
- Aby zmniejszyć ryzyko związane ze spalinami, należy zakładać środki ochrony dróg oddechowych.

FR
ES
PT
IT
EL
PL
RU
KZ
UA
RO
BR
EN

2. INSTRUKCJE DOTYCZĄCE BEZPIECZEŃSTWA

Użytkowanie

•Kosiarki nie należy używać, gdy użytkownik jest zmęczony, chory albo pod wpływem alkoholu lub innych środków odurzających.
•Aby zagwarantować poprawne działanie wszystkich blokad włączenia urządzenia oraz elementów sprawdzających obecność operatora, kosiarkę należy regularnie kontrolować.
•Kosiarki nie należy używać w czasie niepogody, zwłaszcza w dni burzowe i deszczowe.
•Narzędzia można używać wyłącznie na dworze, nigdy zaś w budynku.
•Nie należy włączać silnika w ciasnych miejscach, w których mogłyby się zbierać niebezpieczne spaliny zawierające tlenek węgla.
•Ostrzeżenie! Kosiarki nie należy używać w czasie, gdy istnieje ryzyko uderzenia piorunu.
•Aby zminimalizować zagrożenia związane z hałasem i drganiami, zaleca się ograniczać czas pracy maszyną.
•Podczas używania kosiarki na zboczach i w pobliżu urwisk, rowów i nasypów należy zachować ostrożność.
•Kosić należy tylko przy świetle dziennym lub przy dobrym oświetleniu sztucznym.
•O ile to możliwe, należy unikać używania urządzenia w mokrej trawie.
•Na pochyłościach należy zawsze dbać o zachowanie równowagi.
•Należy chodzić, a nie biegać.
•W przypadku maszyn obrotowych na kołach należy kosić w poprzek stoku, nigdy zaś w górę i w dół.
•Podczas zmian kierunku na pochyłościach należy zachować szczególną ostrożność.
•Nie należy kosić na nadmiernie stromych pochyłościach.
•Nie należy używać urządzenia na zboczach o nachyleniu większym niż 15°.
•Podczas cofania lub ciągnięcia kosiarki do siebie należy zachowywać szczególną ostrożność.
•Jeżeli kosiarkę trzeba przechylić na potrzeby transportu podczas pokonywania powierzchni innych niż trawa oraz podczas transportowania kosiarki w miejsce koszenia i z powrotem, ostrze/-a należy zatrzymać.
•Nigdy nie należy używać kosiarki z uszkodzonymi osłonami lub bez elementów zabezpieczających, np. bez założonych osłon kierujących i/lub bez założonego pojemnika na trawę.
•Uwaga: Nigdy nie należy używać kosiarki bez zamontowania albo całego pojemnika na trawę, albo samozamykającej się osłony otworu wyrzutowego.
•Nie wolno zmieniać ustawień regulacji silnika ani dopuszczać do pracy na zbyt wysokich obrotach.
•Nie należy przestawiać lub próbować zmieniać zaplombowanych elementów regulujących obroty silnika.
•Nie należy manipulować przy systemach zabezpieczających kosiarki; nie wolno ich blokować ani wyłączać.
•Przed włączeniem silnika należy odsprzęglić napęd i wszystkie ostrza.
•Silnik należy włączać uważnie i zgodnie z instrukcjami, stopy trzymać w bezpiecznej odległości od ostrza/-y.
•Przy włączaniu silnika kosiarki nie należy przechylać.
•Nie należy włączać silnika, gdy użytkownik stoi przed otworem wyrzutowym.
•Nie należy kłaść dłoni ani stawiać stóp w pobliżu obracających się części lub pod nimi. Należy zawsze trzymać się z dala od otworu wyrzutowego.
•Nigdy nie wolno podnosić lub przenosić kosiarki z włączonym silnikiem.
•W następujących sytuacjach należy wyłączyć silnik i odłączyć fajkę świecy, upewnić się, że wszystkie części ruchome całkowicie zatrzymały się oraz wyjąć kluczyk ze stacyjki (w stosownych przypadkach):

2. INSTRUKCJE DOTYCZĄCE BEZPIECZEŃSTWA

-Przed czyszczeniem, gdy urządzenie lub otwór wyrzutowy są zapchane.
-Przed kontrolą, czyszczeniem i pracami przy kosiarce.
-Po uderzeniu w jakikolwiek przedmiot. Należy sprawdzić, czy kosiarka nie jest uszkodzona, a w razie potrzeby przed ponownym włączeniem i użyciem dokonać naprawy.
-Jeżeli kosiarka zacznie nietypowo drgać (skontrolować natychmiast).
•W następujących sytuacjach należy wyłączyć silnik i odłączyć fajkę świecy, upewnić się, że wszystkie części ruchome całkowicie zatrzymały się oraz wyjąć kluczyk ze stacyjki (w stosownych przypadkach):
-Za każdym razem, gdy zostawia się kosiarkę.
-Przed dolaniem paliwa.
•Przed wyłączeniem silnika należy zmniejszyć ustawienie przepustnicy, a jeżeli silnik posiada zawór odcinający, po zakończeniu koszenia należy zamknąć dopływ paliwa.

Konserwacja i przechowywanie

•Należy dbać o to, aby wszystkie nakrętki, śruby i wkręty były dokręcone, tak aby urządzenie działało w sposób całkowicie bezpieczny.
•Nigdy nie należy przechowywać urządzenia z benzyną w zbiorniku w budynku, w którym opary paliwa mogłyby dotrzeć do otwartego płomienia lub iskry.
•Po użyciu, przed wprowadzeniem do budynku kosiarka musi być pozostawiona na dworze na co najmniej 2 godziny.
•Przed schowaniem w zamkniętym pomieszczeniu należy pozwolić silnikowi ostygnąć. Przed schowaniem kosiarkę należy wyczyścić i poddać konserwacji.
•Aby ograniczyć ryzyko pożaru, z silnika, tłumika, komory akumulatora i miejsca przechowywania benzyny należy usunąć trawę, liście i nadmiar smaru.
•Należy często sprawdzać, czy pojemnik na trawę nie jest zużyty lub uszkodzony.
•Z uwagi na bezpieczeństwo, zużyte lub uszkodzone części należy wymieniać.
•Jeżeli zachodzi potrzeba spuszczenia paliwa ze zbiornika, operację tę należy przeprowadzić na dworze.
•Niewłaściwa konserwacja, używanie nieodpowiednich części zamiennych oraz usunięcie lub modyfikacja podzespołów zabezpieczających może doprowadzić do uszkodzenia kosiarki i poważnych obrażeń operatora.
•Należy używać wyłącznie zalecanych ostrzy i części zamiennych. Używanie części nieoryginalnych może doprowadzić do uszkodzenia maszyny i obrażeń operatora. Kosiarkę należy utrzymywać w dobrym stanie technicznym.
•Jeżeli podzespół zatrzymujący ostrze nie działa, w celu uzyskania pomocy prosimy skontaktować się z centrum serwisowym.

⚠ **OSTRZEŻENIE:** Poruszającego się ostrza nie wolno dotykać.

⚠ **OSTRZEŻENIE:** Paliwo należy dolewać w miejscu dobrze wentylowanym, przy wyłączonym silniku.

3. OPIS CZĘŚCI

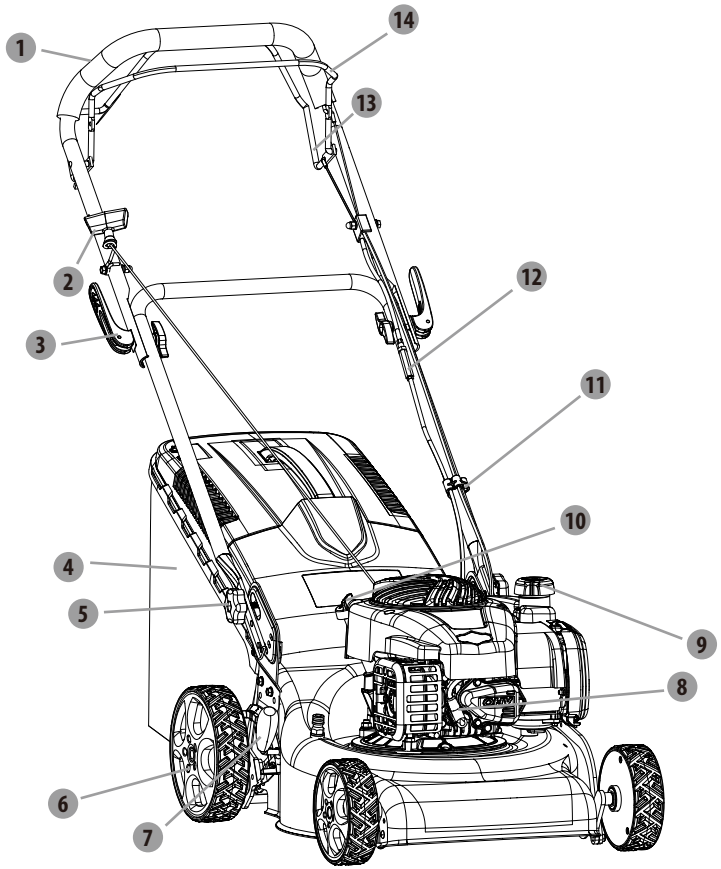

1. Górna część uchwytu
2. Rączka rozrusznika
3. Dźwignia pokrętła blokującego
4. Pojemnik na trawę
5. Pokrętło blokujące
6. Koło
7. Dźwignia regulacji wysokości
8. Świeca zapłonowa
9. Korek wlewu paliwa
10. Korek zbiornika oleju
11. Zacisk przytrzymujący kabel
12. Śruba regulacyjna
13. Dźwignia jazdy samobieżnej
14. Dźwignia hamulca

4. DANE TECHNICZNE

Model	PLM1-40B125.5
Typ silnika	B&S 300 (4-suwowy)
Własny napęd	Tak
Pojemność skokowa silnika	125 cm³
Moc znamionowa	1,7 kW
Prędkość znamionowa	2800 obr./min
Marka świecy zapłonowej	CHAMPION
Model świecy zapłonowej	QC12YC
Szerokość koszenia	40 cm
Typ ostrza	DAYE26300100401
Moment dokręcania ostrza	44-46 N.m
Pojemność zbiornika oleju	470 cm³
Pojemność zbiornika paliwa	800 cm³
Rodzaj paliwa	Benzyna bezołowiowa 95-oktanowa (Europa – USA) Benzyna bezołowiowa 92-oktanowa (Rosja)
Pojemność pojemnika na trawę	50 l
Ciężar brutto	30,5 kg
Ciężar netto	26,3 kg
Regulacja wysokości	25-75 mm, 7 ustawień
Zmierzony poziom ciśnienia akustycznego w pozycji operatora	80,5 dB(A) k = 3 dB(A)
Zmierzony poziom mocy akustycznej	91,1 dB(A) k = 2,25 dB(A)
Gwarantowany poziom mocy akustycznej	96 dB(A)
Drgania	6,55m/s² k = 1,5 m/s²

FR
ES
PT
IT
EL
PL
RU
KZ
UA
RO
BR
EN

5. ROZWIĄZYWANIE PROBLEMÓW

W przypadku jakichkolwiek problemów z zakupionym narzędziem, prosimy o przeanalizowanie poniższych rozwiązań.
Jeśli problemu nie da się rozwiązać, prosimy skontaktować się z przedstawicielem naszego serwisu.

1.Silnik nie zapala:
- Nalać paliwa do zbiornika.
- Wyczyścić wkład filtra powietrza.
- Dokręcić świecę zapłonową.
- Zamocować przewód zapłonowy/fajkę świecy na świecy.
- Ustawić szczelinę między elektrodami (w punkcie obsługi klienta).
- Zainstalować nową świecę o odpowiednio ustawionej szczelinie.
- Wyjąć wkład filtra powietrza i wielokrotnie pociągnąć za rączkę rozrusznika, aż gaźnik oczyści się z paliwa; następnie założyć wkład filtra powietrza.
- Naprawa usterek i regulacja gaźnika powinna być dokonana wyłącznie przez pracowników z odpowiednimi uprawnieniami (w punkcie obsługi klienta).
- Naprawa usterek świecy zapłonowej i przewodu zapłonowego powinna być dokonana wyłącznie przez pracowników z odpowiednimi uprawnieniami, w celu przeprowadzenia usługi serwisowej prosimy o kontakt z autoryzowanym centrum serwisowym/punktem obsługi klienta lub autoryzowanym punktem serwisowym B&S.

2.Silnik trudno się zapala lub traci moc:
- Spuścić paliwo i przeczyścić zbiornik. Wlać do zbiornika czystego, świeżego paliwa.
- Wyczyścić lub wymienić korek wlewu paliwa.
- Wyczyścić wkład filtra powietrza.

3.Silnik pracuje nierówno:
- Zainstalować nową świecę o odpowiednio ustawionej szczelinie.
- Ustawić szczelinę między elektrodami (w punkcie obsługi klienta).
- Wyczyścić wkład filtra powietrza.

4.Silnik słabo pracuje na biegu jałowym:
- Wyczyścić wkład filtra powietrza.
- Usunąć zanieczyszczenia ze szczelin.
- Usunąć zanieczyszczenia z żeberek chłodzących i kanałów powietrznych.

5.Silnik przeskakuje na wysokich obrotach:
- Ustawić szczelinę między elektrodami (w punkcie obsługi klienta).

6.Silnik przegrzewa się:
- Usunąć zanieczyszczenia ze szczelin w obudowie, osłonie dmuchawy i kanałach powietrznych.

7.Kosiarka nienormalnie drga:
- Dokręcić ostrze.
- Wyważyć ostrze.

8.Przy włączaniu maszyny w z rury wydechowej wydobywa się biały dym:
- Jest to spowodowane wypalaniem się oleju, który dostaje się do cylindra. Po około 3 minutach pracy maszyny sytuacja wróci do normalnego stanu.

5.ROZWIĄZYWANIE PROBLEMÓW

9.Kosiarka nie jedzie po dociśnięciu dźwigni jazdy samobieżnej:
- Naprawa usterek i regulacja paska powinna być dokonana wyłącznie przez pracowników z odpowiednimi uprawnieniami, prosimy skontaktować się z punktem obsługi klienta.
- Linka sterowania samobieżnym napędem jest zbyt luźna, należy ją naciągnąć: Przekręcić w odpowiednią pozycję śrubę regulacji linki sterowania samobieżnym napędem.

10.Kosiarka jedzie bez dociskania dźwigni jazdy samobieżnej:
- Linka sterowania samobieżnym napędem jest zbyt mocno naciągnięta, należy ją poluzować: Przekręcić w odpowiednią pozycję śrubę regulacji linki sterowania samobieżnym napędem.

6.GWARANCJA

Dziękujemy za wybranie tego produktu. Przy projektowaniu i w czasie produkcji naszych produktów, dokładamy wszelkich starań, aby zagwarantować doskonałą jakość spełniającą potrzeby użytkowników.

WAŻNE! PRZED UŻYCIEM URZĄDZENIA, NALEŻY PRZECZYTAĆ NINIEJSZĄ INSTRUKCJĘ, PROSIMY STOSOWAĆ SIĘ DO PODANYCH W NIEJ PODSTAWOWYCH OSTRZEŻEŃ. INSTRUKCJĘ NALEŻY STARANNIE ZACHOWAĆ.

Natychmiast po otwarciu opakowania zalecamy upewnić się, że wszystkie elementy potrzebne do montażu urządzenia znajdują się w zestawie, w tym celu prosimy skontrolować części według listy na stronie 2 niniejszej instrukcji.
W przypadku jakichkolwiek uszkodzeń lub usterek prosimy nie używać produktu – należy go wtedy zwrócić w najbliższym sklepie.
Wyrób jest przeznaczony wyłącznie do używania na dworze. W żadnym wypadku nie wolno go używać w budynkach.
Urządzenie można ustawić wewnątrz budynku tylko po odczekaniu 2 godzin od ostatniego użycia.
Dziękujemy za zakup naszego produktu. Mamy nadzieję, że używając go będą Państwo z niego w pełni zadowoleni.
Chętnie otrzymamy od Państwa wszelkie uwagi, można je przesłać przez stronę naszego sklepu internetowego.

Gwarancja
Produkty marki STERWINS zostały zaprojektowane zgodnie z najwyższymi normami jakości przewidzianymi dla produktów konsumenckich.
Produkty są objęte gwarancją przez okres 3 lat licząc od daty zakupu. Niniejsza gwarancja obejmuje wszystkie wady materiałowe i usterki produkcyjne.

FR
ES
PT
IT
EL
PL
RU
KZ
UA
RO
BR
EN

6. GWARANCJA

W przypadku zakupu kosiarki marki Sterwins z korpusem ze stali galwanizowanej, korpus jest objęty 10-letnią gwarancją na korozję.
W razie usterki należy się najpierw zapoznać ze stroną „rozwiązywanie problemów" (problemy i rozwiązania) w niniejszej broszurze, a jeśli problemu nie uda się samodzielnie usunąć, należy się skontaktować z najbliższym sklepem.
Państwa sklep dołoży wszelkich starań, aby rozwiązać problem.
Naprawy lub wymiana części nie powodują przedłużenia pierwotnego okresu gwarancyjnego.
Gwarancja nie obejmuje usterek powstałych w wyniku niewłaściwego użytkowania lub zwykłego zużywania się. Dotyczy to m.in. przełączników, wyłącznika obwodu zabezpieczające go i silnika (w razie zużycia się).
W niektórych krajach obowiązują specjalne warunki gwarancji.
W razie wątpliwości należy zasięgnąć porady w punkcie sprzedaży.
Aby roszczenie gwarancyjne zostało uwzględnione, konieczne jest spełnienie następujących warunków:

- Przedstawienie dowodu zakupu.
- W urządzeniu nie były wykonywane przez strony trzecie jakiekolwiek naprawy i/lub wymiany.
- Problem nie sprowadza się do zwykłego zużywania się części w czasie użytkowania.
- Potrzebne czynności konserwacyjne i naprawy zostały prawidłowo wykonane.
- Nie doszło do uszkodzenia w wyniku nieprawidłowego nastawienia gaźnika.
- Urządzenie nie było używane na siłę, niewłaściwie traktowane, ani używane przez osoby niepowołane, nie uczestniczyło też w żadnym wypadku.
- Nie doszło do uszkodzenia wskutek przegrzania wynikającego z zapchania się bloku wentylatora.
- Prace przy urządzeniu nie były wykonywane przez osoby niewykwalifikowane, nie były też podejmowane próby nieodpowiedniej naprawy.
- Narzędzie/akumulator/ładowarka nigdy nie było/był/była rozmontowywane/-y/-a lub otwierane/-y/-a.
- Narzędzie/akumulator/ładowarka nigdy nie było/był/była zamoczone/-y/-a (rosa, deszcz, zanurzenie w wodzie itd.).
- Nie były używane niewłaściwe części lub części wyprodukowane przez producenta innego niż STERWINS, natomiast części te są przyczyną usterki.
- Narzędzie nie było niewłaściwie użytkowane (przeciążanie, zakładanie akcesoriów niezatwierd zonych przez producenta).
- Brak uszkodzeń spowodowanych czynnikami lub przedmiotami zewnętrznymi, np. piaskiem lub kamieniami.
- Brak uszkodzeń spowodowanych nieprzestrzeganiem instrukcji dotyczących bezpieczeństwa i użytkowania.

Produkt musi być używany w zwykłych warunkach i nie może być używany do celów profesjo nalnych. Dlatego też, gwarancja nie obejmuje produktów używanych przez firmy z branży architektury krajobrazu, władze lokalne oraz firmy odpłatnie lub bezpłatnie wynajmujące maszyny.

7. KONSERWACJA, PRZECHOWYWANIE I TRANSPORT

Przed użyciem i po użyciu urządzenie i jego akcesoria należy każdorazowo sprawdzić pod kątem zużycia i uszkodzenia. W razie potrzeby należy je wymienić w sposób opisany w niniejszej instrukcji. Należy stosować się do podanych wymogów technicznych. Przed każdym użyciem należy skontrolować poziom paliwa i oleju silnikowego; jeśli paliwa lub oleju jest za mało, należy go dolać.
Czynności konserwacyjne przy częściach silnika należy wykonywać zgodnie z zaleceniami podanymi w instrukcji operatora B&S.

⚠ **OSTRZEŻENIE!** Na czas pracy przy elemencie tnącym lub w jego sąsiedztwie należy zakładać rękawice ochronne! Do usuwania zanieczyszczeń należy używać odpowiednich narzędzi! Nigdy nie należy tego robić gołymi rękoma!

⚠ **OSTRZEŻENIE!** Do wymiany należy używać wyłącznie oryginalnych części zamiennych. Nie dopuszcza się montażu jakichkolwiek innych elementów tnących!

⚠ **OSTRZEŻENIE!** Wymiany elementu tnącego powinien dokonać doświadczony użytkownik! Nie zaleca się prostowania lub ostrzenia ostrzy, chyba że czynność ta zostanie wykonana w serwisie lub przez specjalistę o podobnych kwalifikacjach!

1. Korpus i element tnący muszą być czyste i nieoblepione trawą i ziemią. Z otworu wyrzutowego należy usunąć skoszoną trawę.
2. Okresowo należy kontrolować dokręcenie wszystkich nakrętek i śrub. Po długotrwałym użytkowaniu, zwłaszcza zaś w przypadku ziemistego podłoża element tnący zużywa się i do pewnego stopnia traci swój pierwotny kształt. Wydajność koszenia spada i element tnący należy wymienić.
3. Aby kosić wydajniej, należy dbać o naostrzenie elementu tnącego. Zużyty lub uszkodzony element tnący należy wymienić na nowy tego samego typu lub oddać wykwalifikowanemu specjaliście do naostrzenia.
4. Element tnący należy wymienić na nowy tego samego typu.
5. Po każdym użyciu element tnący należy nasmarować: dzięki temu zarówno element ten jak i całe urządzenie będą działały dłużej. Wzdłuż krawędzi elementu tnącego należy nałożyć lekki olej maszynowy.
6. Przed każdym użyciem należy skontrolować pojemnik na trawę. Nie używać w przypadku stwierdzenia uszkodzeń.
7. Po użyciu pojemnik na trawę należy wyczyścić wodą i łagodnym mydłem.
8. Aby uniknąć pleśni, przed schowaniem należy pozwolić, aby pojemnik na trawę całkowicie wysechł.
9. Przed każdym użyciem należy sprawdzić działanie linek. W razie potrzeby regulacji, należy poprosić o pomoc wykwalifikowanego specjalistę.

Przechowywanie:
Aby przygotować kosiarkę do schowania, należy wykonać następujące kroki.
1. Przed zimą oraz jeżeli urządzenie nie będzie przez dłuższy czas używane (ponad 30 dni), należy spuścić paliwo ze zbiornika.

a) Wypompować benzynę ze zbiornika paliwa za pomocą pompki.

FR
ES
PT
IT
EL
PL
RU
KZ
UA
RO
BR
EN

7. KONSERWACJA, PRZECHOWYWANIE I TRANSPORT

UWAGA!Nie należy spuszczać paliwa w zamkniętych pomieszczeniach, w pobliżu otwartego ognia itp.

Obowiązuje zakaz palenia! Opary benzyny mogą wybuchnąć lub zapalić się.
b)Włączyć silnik i pozwolić mu pracować aż do wypalenia się resztek benzyny.
c)Wykręcić świecę zapłonową.
2.Starannie wyczyścić i nasmarować kosiarkę.
3.Ostrze delikatnie nasmarować, aby zabezpieczyć je przed korozją.
4.Kosiarkę należy przechowywać w suchym i czystym miejscu zabezpieczonym przed mrozem i niedostępnym dla osób nieupoważnionych.
5.Urządzenie należy zawsze przechowywać w miejscu niedostępnym dla dzieci. Idealna temperatura przechowywania wynosi 10-30°C.

UWAGA! Przed schowaniem kosiarki należy odczekać, aż jej silnik całkowicie ostygnie.

UWAGA:
- W przypadku przechowywania jakichkolwiek urządzeń silnikowych w niewentylowanych szopach lub wiatach do składowania materiałów należy zadbać o zabezpieczenie ich przed rdzą. Do przechowywania zaleca się używanie oryginalnego opakowania, ewentualnie, w celu zabezpieczenia przed kurzem, urządzenie można przykryć odpowiednio dużym kawałkiem materiału lub włożyć do pudła o odpowiedniej wielkości.
- Należy uważać, aby nie zginać i nie splątywać kabli.

Transport
1. Należy wyłączyć urządzenie i pozwolić, aby silnik ostygł.
2. Następnie odłączyć fajkę świecy i spuścić paliwo ze zbiornika paliwa zgodnie ze wskazówkami podanymi w instrukcji do silnika. W przeciwnym razie może dojść do wycieku paliwa z urządzenia i zanieczyszczenia podłogi pojazdu.
3. W stosownych przypadkach należy założyć osłony transportowe.
4. Urządzenie należy zawsze transportować za jego uchwyt.
5. Podczas przepychania kosiarki nad przeszkodami należy uważać, aby nie zgiąć i nie uszkodzić ostrza.
6. Urządzenie należy chronić przed wszelkimi silnymi uderzeniami lub drganiami, które mogłyby wystąpić w transporcie pojazdami.
7. Urządzenie należy zabezpieczyć przed zsunięciem się, upadnięciem lub uszkodzeniem.

8.UTYLIZACJA I RECYKLING

Należy postępować w sposób przyjazny dla środowiska. Po całkowitym zakończeniu eksploatacji, narzędzie, akcesoria i opakowanie należy oddać do punktu recyklingu.
Nie wyrzucać do zmieszanych odpadów komunalnych.

9. RYSUNEK ROZSTRZELONY Z LISTĄ CZĘŚCI

Model: PLM1-40B125.5

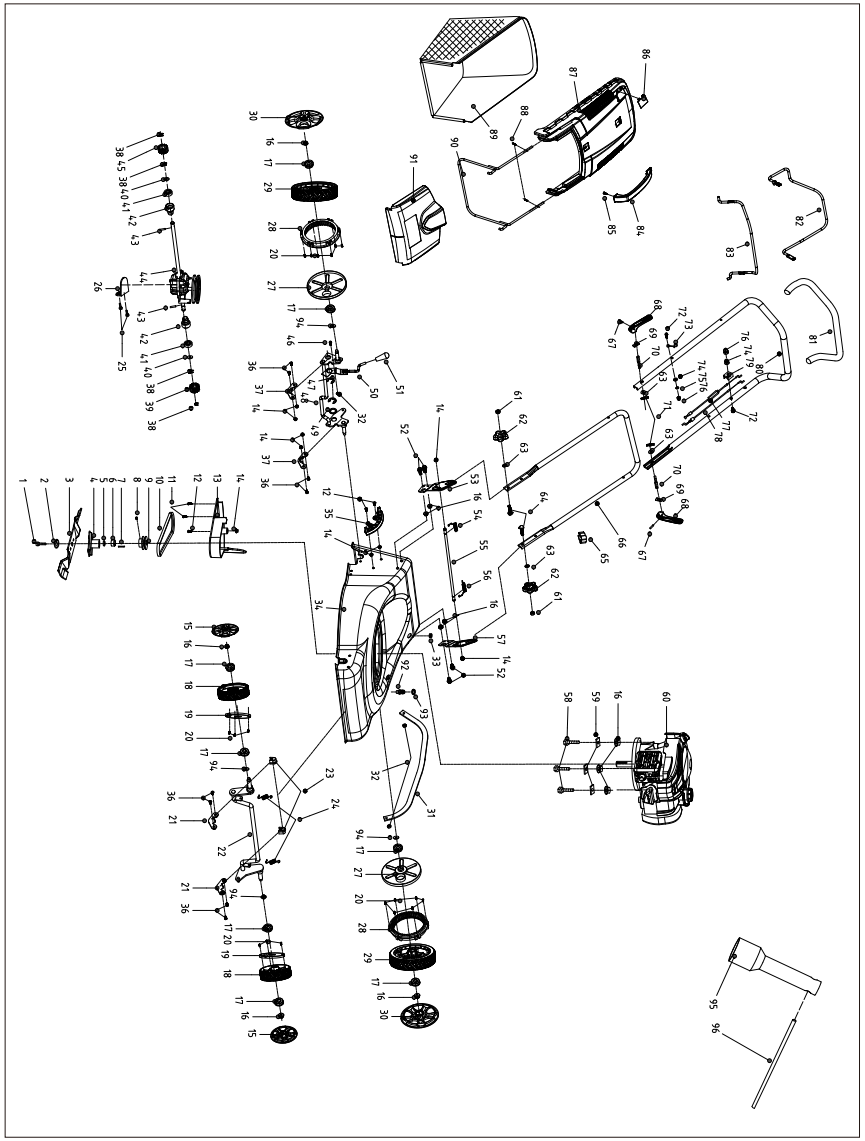

FR
ES
PT
IT
EL
PL
RU
KZ
UA
RO
BR
EN

9. RYSUNEK ROZSTRZELONY Z LISTĄ CZĘŚCI

Lista części

Nr	Nazwa	Nr	Nazwa
1	śruba mocująca ostrze	31	łącznik
2	podkładka	32	sześciokątna nakrętka blokująca M6
3	ostrze 400 mm	33	osłona zabezpieczająca kabel
4	wspornik ostrza	34	podwozie (zespół)
5	tuleja podpierająca ostrze	35	płytka przekładni
6	tuleja podpierająca ostrze	36	śruba ząbkowana M6*12
7	klucz płaski	37	nieruchomy pierścień osi
8	zestaw śrub M6*8 z otworem sześciokątnym	38	podkładka
9	koło pasowe napędzane	39	lewa przekładnia wyjściowa (zespół)
10	pasek trójkątny	40	podkładka płaska
11	wkręt samogwintujący ST5*16	41	łożysko
12	śruba ząbkowana M6*16	42	osłona łożyska
13	osłona zabezpieczająca koła pasowego	43	sworzeń cylindryczny
14	sześciokątna nakrętka blokująca M6 z tuleją, w całości metalowa	44	przekładnia (zespół)
15	kołpak koła	45	prawa przekładnia wyjściowa (zespół)
16	sześciokątna nakrętka blokująca M8 z tuleją	46	śruba z łbem grzybkowym z gniazdem krzyżowym M6*14
17	łożysko kątowe	47	podkładka
18	koło 6"	48	oś tylna (zespół)
19	pyłoszczelna osłona koła 6"	49	podkładka regulacyjna
20	wkręt samogwintujący ST4*16	50	uchwyt (zespół)
21	nieruchoma płytka dociskająca wałek	51	osłona uchwytu
22	oś przednia (zespół)	52	śruba z kołnierzem sześciokątnym M8*16
23	nieruchomy pierścień osi przedniej	53	prawy wspornik uchwytu
24	sprężyna osi przedniej	54	prawa sprężyna torsyjna
25	śruba z kołnierzem sześciokątnym M6*12	55	długi pręt
26	płytka pozycjonująca	56	lewa sprężyna torsyjna
27	pyłoszczelna osłona koła 8"	57	lewy wspornik uchwytu
28	pierścień przekładni koła 8"	58	śruba sześciokątna M8*35
29	koło 8" (zespół)	59	podkładka kwadratowa
30	kołpak koła 8"	60	silnik benzynowy (zespół)

9. RYSUNEK ROZSTRZELONY Z LISTĄ CZĘŚCI

Nr	Nazwa	Nr	Nazwa
61	nakrętka sześciokątna M8	79	blok nieruchomy kabla
62	pokrętło dolnej części uchwytu	80	górna część uchwytu
63	podkładka płaska	81	osłona uchwytu
64	śruba z płaskim łbem M8*34	82	pręt napędu
65	zacisk przewodu	83	pręt gaszenia
66	dolna część uchwytu	84	uchwyt pojemnika na trawę
67	sworzeń cylindryczny 5*20	85	wkręt samogwintujący ST4,8*19
68	dźwignia blokująca	86	wskaźnik poziomu
69	płytka ściskowa	87	pokrywa pojemnika na trawę
70	śruba M8*69 dźwigni blokującej	88	wkręt samogwintujący ST4,2*18
71	pokrętło	89	pojemnik na trawę
72	śruba z kołnierzem sześciokątnym M6*35	90	wspornik pojemnika na trawę
73	zaczep na kabel	91	klapa tylna (zespół)
74	podkładka płaska	92	łączówka do czyszczenia
75	podkładka sprężynująca	93	0-ring
76	nakrętka kołpakowa M6*13	94	podkładka falista
77	kabel napędu (zespół)	95	klucz oczkowy 16 mm
78	kabel gaszenia (zespół)	96	klucz nasadowy Φ8*110 mm

FR
ES
PT
IT
EL
PL
RU
KZ
UA
RO
BR
EN

10. DEKLARACJA ZGODNOŚCI WE

ADEO Services
135 rue Sadi Carnot
CS 00001
59790 Ronchin-France

Oświadcza, że poniższy produkt:
Kosiarka spalinowa
Model: PLM1-40B125.5

spełnia wymagania określone w następujących dyrektywach Rady:
Dyrektywa maszynowa 2006/42/WE
Dyrektywa w sprawie kompatybilności elektromagnetycznej (EMC) 2014/30/UE
Dyrektywa HAŁASOWA 2000/14/WE, załącznik VI oraz dyrektywa 2005/88/WE
Zmierzony poziom mocy akustycznej: 91,1 dB(A)
Gwarantowany poziom mocy akustycznej: 96 dB(A)

Oraz w następujących normach:
EN ISO 5395-1:2013+A1:2018
EN ISO 5395-2:2013+A1:2016 +A2:2017
EN ISO 14982:2009

Jednostka uprawniona w związku z dyrektywą WE 2000/14/WE: 0036
TÜV SÜD Industrie Service GmbH
Westendstrasse 199 • 80686 München • Deutschland/Niemcy

Nr seryjny: Patrz okładka tylna
Ostatnie 2 cyfry roku zastosowanego oznaczenia CE:18

Richie PERMAL
Lider jakości dostaw
Upoważniony przedstawiciel p. Julien Ledin, lidera jakości ADEO
ADEO Services 135 Rue Sadi Carnot - CS 00001 59790 RONCHIN – France
Podpisano w Szanghaju dn. 06/09/2018

FR
ES
PT
IT
EL
PL
RU
KZ
UA
RO
BR
EN

УСЛОВНЫЕ ОБОЗНАЧЕНИЯ

Внимательно прочитайте руководство пользователя.

Не позволяйте посторонним подходить близко.

Во избежание травм внимательно следите за положением рук и ног во время эксплуатации.

Топливо легко воспламеняется, держите его подальше от источников огня. Не заливайте топливо в работающее устройство.

Ядовитые пары; не использовать внутри помещений.

Во время скашивания используйте средства индивидуальной защиты: очки и наушники.

Перед ремонтом извлеките свечу зажигания и выполните ремонт устройства в соответствии с инструкцией.

Внимание! Двигатель горячий.

Используйте перчатки.

Изделие и его упаковка должны утилизироваться отдельно в целях переработки.

Используйте защитную обувь.

Будьте осторожны при обращении с острыми режущими элементами.

Отпустите ручку тормоза, чтобы остановить двигатель и режущий элемент.

Потяните ручку привода, чтобы использовать самоходный режим.

Устройство соответствует действующим европейским директивам и было оценено в соответствии с данными директивами.

Маркировка уровня шума. Уровень шума устройства не превышает 96 дБ.

ДЕРЖИТЕ НОГИ И РУКИ НА РАССТОЯНИИ.

УСЛОВНЫЕ ОБОЗНАЧЕНИЯ

ПРЕДУПРЕЖДЕНИЕ. Знаки безопасности на устройстве всегда должны быть чистыми и хорошо видимыми. Замените знаки безопасности, если они стерлись или стали неразборчивыми.

СОДЕРЖАНИЕ

1. НАЗНАЧЕНИЕ
2. ИНСТРУКЦИЯ ПО ТЕХНИКЕ БЕЗОПАСНОСТИ
3. ОПИСАНИЕ ЧАСТЕЙ УСТРОЙСТВА
4. ТЕХНИЧЕСКИЕ ХАРАКТЕРИСТИКИ
5. УСТРАНЕНИЕ НЕПОЛАДОК
6. ГАРАНТИЯ
7. ОБСЛУЖИВАНИЕ, ХРАНЕНИЕ И ТРАНСПОРТИРОВКА
8. УТИЛИЗАЦИЯ И ПЕРЕРАБОТКА
9. ИЗОБРАЖЕНИЕ В РАЗОБРАННОМ ВИДЕ И СПИСОК ЧАСТЕЙ УСТРОЙСТВА
10. ДЕКЛАРАЦИЯ СООТВЕТСТВИЯ НОРМАМ ЕС

ПРЕДУПРЕЖДЕНИЕ. В целях безопасности прочтите это руководство и руководство к двигателю, прежде чем приступать к работе с новым устройством. Несоблюдение инструкций может привести к серьезным травмам. Перед использованием газонокосилки потратьте несколько минут, чтобы ознакомиться с ее особенностями. Храните данное руководство в надежном месте, чтобы информация была доступна в любое время. При передаче оборудования другому лицу передавайте также и эти инструкции по эксплуатации и правила техники безопасности.

FR
ES
PT
IT
EL
PL
RU
KZ
UA
RO
BR
EN

1. НАЗНАЧЕНИЕ

Данное оборудование можно использовать только по назначению. Любое другое использование, кроме упомянутого, считается ненадлежащим. Ответственность за любой ущерб или вред, причиненный в результате неправильного использования, несет пользователь или оператор, а не изготовитель.
Бензиновая газонокосилка предназначена только для применения в быту, т. е. для использования в домашних и садовых условиях.
Частное использование подразумевает, что ежегодное время эксплуатации не превышает 50 часов, в течение которых машина используется в основном для поддержания в порядке небольших частных газонов и домашних участков. Использование в общественных местах, на спортивных площадках, в сельских и лесных хозяйствах запрещено.
Помните, что наше оборудование не предназначено для использования в коммерческих, торговых или промышленных целях. Гарантия будет аннулирована, если инструмент используется в коммерческих, торговых или промышленных целях или для подобных нужд.
Данную инструкцию по эксплуатации, предоставляемую изготовителем, необходимо сохранить и соблюдать. Это гарантирует правильное использование и обслуживание устройства. Инструкции содержат ценную информацию об эксплуатации, ремонте и условиях обслуживания.
Важно! Из-за высокого риска получения пользователем телесных повреждений газонокосилка не может быть использована для обрезки кустарников, изгородей или густой растительности, стрижки посадок на крышах или балконах, для очистки дорожек от грязи и мусора, а также рубки деревьев или изгородей. Кроме того, газонокосилка не может быть использована в качестве мотокультиватора ухабистой поверхности, например в местах кротовин.
В целях безопасности устройство не должно использоваться в качестве привода для других рабочих инструментов или наборов инструментов любого рода.

2. ИНСТРУКЦИЯ ПО ТЕХНИКЕ БЕЗОПАСНОСТИ

⚠ **ПРЕДУПРЕЖДЕНИЕ.** При использовании бензоинструмента всегда следует соблюдать основные меры предосторожности, включая следующие, чтобы снизить риск получения серьезной травмы и (или) повреждения устройства. Прочтите все эти инструкции перед эксплуатацией данного изделия и сохраните их для дальнейшего использования.

⚠ **ПРЕДУПРЕЖДЕНИЕ.** Это устройство создает во время работы электромагнитное поле. Это поле при определенных обстоятельствах может влиять на работу активных или пассивных медицинских имплантатов. Чтобы снизить риск серьезных или смертельных травм, мы рекомендуем лицам с медицинскими имплантатами проконсультироваться со своим врачом и изготовителем имплантата, прежде чем приступать к работе с инструментом.

2. ИНСТРУКЦИЯ ПО ТЕХНИКЕ БЕЗОПАСНОСТИ

Обучение
- Внимательно прочитайте инструкции. Освойтесь с органами управления и научитесь правильно пользоваться устройством.
- Никогда не позволяйте пользоваться газонокосилкой детям или людям, не знакомым с этими инструкциями. Местные нормы могут ограничивать возраст оператора.
- Не используйте устройство, если рядом находятся люди, особенно дети, или животные.
- Помните, что оператор или владелец несут ответственность за несчастные случаи и ущерб, нанесенный другим людям или их имуществу.
- Оператор должен быть хорошо подготовлен к использованию, регулировке и эксплуатации устройства, в том числе ознакомлен с запрещенными действиями.

Подготовка
- Для работы с газонокосилкой надевайте прочную обувь и длинные брюки. Не работайте с устройством босиком или в открытых сандалиях.
- Тщательно осмотрите участок, где будет использоваться газонокосилка, и удалите все объекты (камни, игрушки, палки и провода), которые могут быть выброшены машиной.
- ПРЕДУПРЕЖДЕНИЕ. Бензин легко воспламеняется.
  - Храните топливо в контейнерах, специально предназначенных для этой цели.
  - Храните вдали от печей, плит, водонагревателей, бытовых приборов, которые имеют запальное пламя, и других источников огня, так как они могут воспламенить пары бензина.
- Заправляйте устройство топливом только на открытом воздухе и не курите во время заправки.
- Добавляйте топливо перед запуском двигателя. Никогда не снимайте крышку топливного бака и не доливайте бензин, когда двигатель работает или не остыл.
- Если бензин пролился, не пытайтесь запустить двигатель. Уберите машину с этого места и не допускайте воспламенения паров бензина, пока они не рассеются.
- Надежно закрывайте крышки топливного бака и контейнера.
- Заменяйте неисправные глушители.
- Перед работой всегда осматривайте режущие элементы, болты и весь режущий узел на наличие признаков износа или повреждений. Заменяйте изношенные и поврежденные режущие элементы и болты сразу комплектом, чтобы не нарушать балансировку.
- Используйте средства защиты органов дыхания от выхлопных газов.

FR
ES
PT
IT
EL
PL
RU
KZ
UA
RO
BR
EN

2. ИНСТРУКЦИЯ ПО ТЕХНИКЕ БЕЗОПАСНОСТИ

Использование

- Не пользуйтесь газонокосилкой, если вы устали, больны или находитесь в состоянии алкогольного или наркотического опьянения.
- Регулярно проверяйте работоспособность газонокосилки и правильное функционирование всех элементов блокировки и контроля присутствия оператора.
- Не используйте газонокосилку в плохую погоду, особенно во время грозы.
- Инструмент можно использовать только на открытом воздухе и ни в коем случае не в зданиях.
- Не запускайте двигатель в закрытом пространстве, где может накапливаться опасное количество угарного газа.
- Предупреждение! Не используйте газонокосилку в грозу.
- Рекомендуется ограничить продолжительность работы с устройством, чтобы минимизировать риски от шума и вибрации.
- Будьте осторожны при использовании газонокосилки на склонах и вблизи обрывов, канав или насыпей.
- Работайте только при дневном свете или хорошем искусственном освещении.
- По возможности избегайте использования устройства в мокрой траве.
- На склонах всегда следите за тем, чтобы находиться в устойчивом положении.
- Передвигайтесь шагом, не бегайте с устройством.
- При использовании ротационных газонокосилок на колесиках перемещайтесь только поперек склона, но не вдоль.
- Будьте крайне осторожны при смене направления движения по склону.
- Не косите на слишком крутых склонах.
- Не используйте устройство на склонах с углом более 15°.
- Будьте предельно осторожны, двигаясь задним ходом или перемещая газонокосилку по направлению к себе.
- Прежде чем наклонить устройство для транспортировки через нетравянистый участок или переместить с одного обрабатываемого участка на другой, остановите вращающиеся режущие элементы.
- Не используйте устройство с поврежденными щитками или без средств защиты, например без отражателей и (или) контейнера для сбора травы.
- Внимание! Не используйте газонокосилку без установленного травосборника или самозакрывающегося щитка выпускного отверстия.
- Не изменяйте настройку регулятора двигателя и не превышайте допустимую скорость работы двигателя.
- Не изменяйте никакие фиксированные настройки для управления частотой вращения двигателя.
- Не разбирайте и не отключайте системы безопасности газонокосилки или ее элементы.
- Перед запуском двигателя отключите все режущие элементы и приводные муфты.
- Включите двигатель в соответствии с инструкцией. Ноги должны находиться на безопасном расстоянии от режущих элементов.
- Не наклоняйте газонокосилку во время запуска двигателя.
- Не запускайте двигатель, стоя перед разгрузочным желобом.
- Держите руки и ноги подальше от вращающихся деталей. Никогда не стойте возле разгрузочного отверстия.
- Никогда не поднимайте и не переносите газонокосилку с работающим двигателем.
- Выключите двигатель и отсоедините провод от свечи зажигания. Убедитесь, что все движущиеся части полностью остановились. При наличии ключа извлекайте его:

2. ИНСТРУКЦИЯ ПО ТЕХНИКЕ БЕЗОПАСНОСТИ

  - перед устранением засорения и очисткой разгрузочного желоба;
  - перед проверкой, очисткой или ремонтом газонокосилки;
  - после столкновения с посторонним предметом. Перед повторным запуском и эксплуатацией осмотрите газонокосилку на наличие повреждений и при необходимости отремонтируйте;
  - в случае чрезмерной вибрации газонокосилки (проверьте незамедлительно).
- Выключите двигатель и отсоедините провод от свечи зажигания. Убедитесь, что все движущиеся части полностью остановились. При наличии ключа извлекайте его:
  - когда отходите от газонокосилки;
  - перед заправкой.
- Уменьшите угол открытия дроссельной заслонки во время выключения двигателя. Если двигатель снабжен запорным клапаном, перекройте подачу топлива по окончании работы.

Обслуживание и хранение

- Следите за тем, чтобы все гайки, болты и винты были плотно затянуты — это обеспечит безопасную работу устройства.
- Никогда не храните устройство с бензином в баке в помещении, где есть источники открытого огня или искр.
- Прежде чем переместить инструмент в здание после использования, необходимо оставить его снаружи минимум на два часа.
- Дайте двигателю остыть, прежде чем поставить устройство на хранение в помещение. Выполните очистку и обслуживание газонокосилки перед хранением.
- В целях обеспечения пожарной безопасности следите за тем, чтобы двигатель, глушитель и помещение, в котором находится бензин, были чистыми от травы, листьев и избыточного количества смазки.
- Регулярно проверяйте травосборник на наличие признаков износа и повреждений.
- В целях безопасности заменяйте изношенные или поврежденные детали.
- Если необходимо слить топливо из топливного бака, делайте это на открытом воздухе.
- Неправильное обслуживание, использование нерекомендованных запчастей, демонтаж или изменение элементов безопасности могут стать причиной повреждения газонокосилки и серьезного травмирования оператора.
- Используйте только рекомендованные режущие элементы и запчасти. Использование неоригинальных запасных частей может привести к повреждению устройства и травмированию оператора. Содержите газонокосилку в исправном состоянии.
- Если устройство остановки режущего элемента не работает, обратитесь за помощью в сервисный центр.

ПРЕДУПРЕЖДЕНИЕ. Не касайтесь вращающегося режущего элемента.

ПРЕДУПРЕЖДЕНИЕ. Производите заправку в хорошо проветриваемом помещении при выключенном двигателе.

FR
ES
PT
IT
EL
PL
RU
KZ
UA
RO
BR
EN

3. ОПИСАНИЕ ЧАСТЕЙ УСТРОЙСТВА

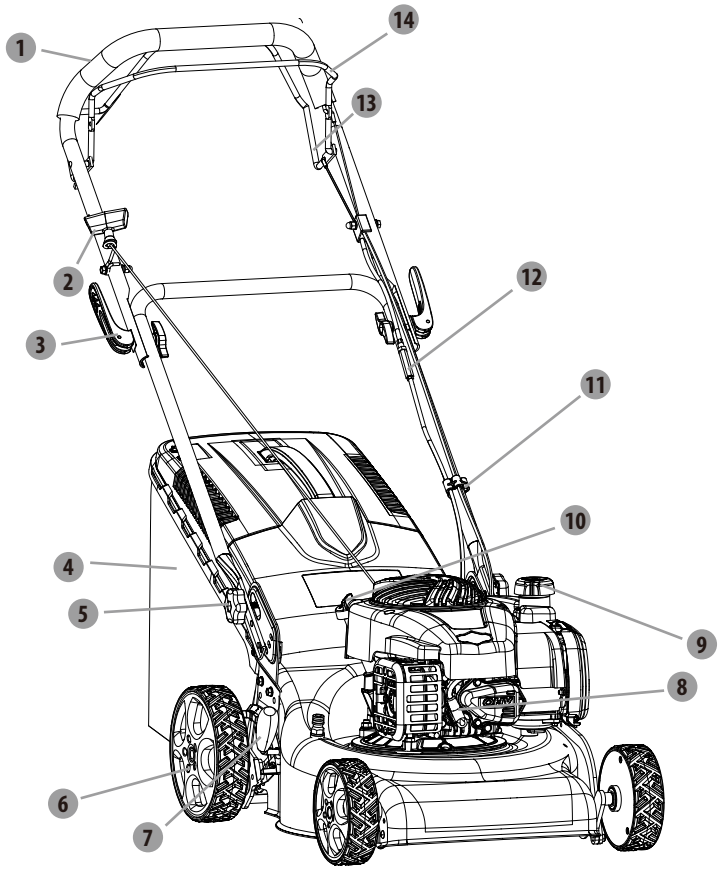

1. Верхняя рукоятка
2. Рукоятка стартера
3. Фиксатор рычага блокировки
4. Травосборник
5. Фиксатор
6. Колесо
7. Рычаг регулировки высоты
8. Свеча зажигания
9. Крышка топливного бака
10. Крышка отсека для масла
11. Зажим кабеля
12. Регулировочный болт
13. Рычаг автоматического управления
14. Рукоятка управления тормозом

4. ТЕХНИЧЕСКИЕ ХАРАКТЕРИСТИКИ

Модель	PLM1-40B125.5
Тип двигателя	B&S 300 (4-тактный)
С самоходным режимом	Да
Рабочий объем двигателя	125 см³
Номинальная мощность	1,7 кВт
Номинальная скорость вращения	2800 об/мин
Марка свечи зажигания	CHAMPION
Модель свечи зажигания	QC12YC
Ширина скашивания	40 см
Тип режущего элемента	DAYE26300100401
Момент затяжки режущего элемента	44–46 Нм
Емкость резервуара для масла	470 см³
Объем топливного бака	800 см³
Тип топлива	95 неэтилированный (Европа, США) 92 неэтилированный (Россия)
Объем травосборника	50 л
Масса брутто	30,5 кг
Масса нетто	26,3 кг
Регулировка высоты	25–75 мм, 7 положений
Измеренный уровень звукового давления с позиции оператора	80,5 дБ (A) k=3 дБ (A)
Измеренный уровень звуковой мощности	91,1 дБ (A) k=2,25 дБ (A)
Гарантированный уровень звуковой мощности	96 дБ (A)
Вибрация	6,55 м/с² K=1,5 м/с²

FR
ES
PT
IT
EL
PL
RU
KZ
UA
RO
BR
EN

5. УСТРАНЕНИЕ НЕПОЛАДОК

При обнаружении каких-либо проблем с устройством воспользуйтесь приведенными рекомендациями.
Если решить проблему не удается, обратитесь в центр обслуживания.

1. Двигатель не запускается.
   - Наполните топливный бак.
   - Очистите воздушный фильтр.
   - Затяните свечу зажигания.
   - Присоедините провод к свече зажигания.
   - Установите зазор между электродами (в центре обслуживания).
   - Установите новую свечу зажигания с правильным зазором.
   - Снимите воздушный фильтр и непрерывно дергайте трос стартера, пока карбюратор не очистится сам. Установите воздушный фильтр на место.
   - Неисправность карбюратора. Регулировка карбюратора может быть выполнена только авторизованным персоналом (центр обслуживания клиентов).
   - Неисправность свечи зажигания. Неисправность разъема свечи зажигания может быть устранена только авторизованным персоналом. Обратитесь в центр обслуживания клиентов или к авторизованному сервисному дилеру B&S для выполнения ремонта.
2. Двигатель не запускается или теряет мощность.
   - Слейте топливо и почистите бак. Наполните бак свежим чистым топливом.
   - Почистите или замените крышку топливного бака.
   - Очистите воздушный фильтр.
3. Двигатель работает с перебоями.
   - Установите новую свечу зажигания с правильным зазором.
   - Установите зазор между электродами (в центре обслуживания).
   - Очистите воздушный фильтр.
4. Двигатель плохо работает на холостых оборотах.
   - Очистите воздушный фильтр.
   - Удалите загрязнения из отверстий.
   - Удалите загрязнения с ребер охлаждения и из воздуховодов.
5. Двигатель самопроизвольно переходит на высокую скорость.
   - Установите зазор между электродами (в центре обслуживания).
6. Двигатель перегревается.
   - Удалите загрязнения из слотов кожуха, воздуховодов и с корпуса вентилятора.
7. Ненормальная вибрация устройства.
   - Затяните режущий элемент.
   - Выполните балансировку режущего элемента.
8. При запуске устройства из выхлопного отверстия выходит белый дым.
   - Это вызвано сгоранием масла, которое попадает в цилиндр. Все придет в норму после того, как устройство поработает около трех минут.

5. УСТРАНЕНИЕ НЕПОЛАДОК

9. Газонокосилка не движется при захвате рычага автоматического управления.
   - Неисправность ремня. Регулировка ремня может быть выполнена только авторизованным персоналом (обратитесь в центр обслуживания клиентов).
   - Трос автоматического управления слишком ослаблен, подтяните его. Закрутите регулировочный болт троса автоматического управления в нужном положении.
10. Газонокосилка движется без захвата рычага автоматического управления.
   - Трос автоматического управления слишком затянут, ослабьте его. Закрутите регулировочный болт троса автоматического управления в нужном положении.

6. ГАРАНТИЯ

Благодарим за приобретение нашего продукта. При разработке и изготовлении нашей продукции мы направляем все усилия на обеспечение превосходного качества, которое отвечает потребностям пользователей.

ВАЖНО! ПЕРЕД ИСПОЛЬЗОВАНИЕМ ИЗДЕЛИЯ ПРОЧИТАЙТЕ ДАННОЕ РУКОВОДСТВО, СОБЛЮДАЙТЕ ОСНОВНЫЕ ПРАВИЛА ТЕХНИКИ БЕЗОПАСНОСТИ И СОХРАНИТЕ ИНСТРУКЦИИ ДЛЯ ИСПОЛЬЗОВАНИЯ В БУДУЩЕМ.

Сразу после открытия упаковки убедитесь в наличии всех компонентов, необходимых для сборки устройства (см. стр. 2 данного руководства).
Если продукт поврежден или имеет какие-либо неисправности, не используйте его и верните обратно в магазин.
Это устройство предназначено только для использования на открытом воздухе и ни при каких условиях не должно использоваться внутри помещений.
Данное устройство может быть размещено в здании только после того, как оно остынет в течение двух часов после последнего использования.
Мы благодарим вас за покупку и надеемся, что вы будете полностью удовлетворены использованием нашего продукта.
Мы будем рады принять ваши замечания на сайте нашего Интернет-магазина.

Гарантия
Продукты компании STERWINS разработаны в соответствии с самыми строгими стандартами качества для продукции, предназначенной для широкого потребительского рынка.
На данное устройство предоставляется 3-летняя гарантия, вступающая в силу со дня приобретения. Данная гарантия распространяется на все дефекты материалов или производства.

FR
ES
PT
IT
EL
PL
RU
KZ
UA
RO
BR
EN

6. ГАРАНТИЯ

- При покупке газонокосилки Sterwins с платформой из оцинкованной стали для платформы предоставляется 10-летняя гарантия защиты от коррозии.
  В случае возникновения поломки сначала ознакомьтесь со страницей устранения неполадок (проблемы и решения) в руководстве. Если проблему не удалось устранить, обратитесь в магазин.
  Ваш магазин не пожалеет усилий для решения вопроса.
  Ремонт или замена частей не продлевают изначальный срок гарантии.
  Гарантия не распространяется на повреждения, являющиеся следствием естественного износа или ненадлежащего использования. В том числе, кроме прочего, это распространяется на случаи износа переключателей, предохранителей и двигателей.
  Обратите внимание, что для некоторых стран действуют особые условия гарантии.
  При возникновении сомнений обратитесь по месту приобретения устройства.
  Для рассмотрения претензий, связанных с гарантией, необходимо соблюдение следующих условий.
- Должен быть предоставлен документ, подтверждающий покупку.
- Никакой ремонт и (или) замена частей устройства не проводились третьими лицами.
- Проблема не является следствием нормального износа.
- Требуемые работы по обслуживанию и ремонту были выполнены надлежащим образом.
- Повреждения не являются результатом неправильной настройки карбюратора.
- Устройство не подвергалось чрезмерному воздействию, неправильному обращению, неавторизованному использованию или несчастным случаям.
- Повреждения не являются результатом перегрева из-за засорения вентиляционной системы.
- Никакие работы над устройством не выполнялись неквалифицированными лицами и не предпринимались никакие попытки неправильного ремонта.
- Инструмент, аккумулятор и зарядное устройство никогда не разбирались и не открывались.
- Инструмент, аккумулятор и зарядное устройство никогда не подвергались воздействию влажной среды (роса, дождь, погружение в воду).
- Не использовались никакие неподходящие части, не изготовленные компанией STERWINS, которые могли стать причиной повреждений.
- Устройство не подвергалось неправильному использованию (перегрузкам или установке комплектующих сторонних производителей).
- Нет повреждений вследствие внешних воздействий, таких как песок или камни.
- Нет повреждений, вызванных несоблюдением рекомендаций по безопасности и инструкций по эксплуатации.

Устройство необходимо эксплуатировать в нормальных условиях и не использовать в профессиональных целях. Поэтому данная гарантия не распространяется на устройства, используемые ландшафтными компаниями, местными органами власти, а также компаниями, предлагающими платную аренду или бесплатный прокат оборудования.

7. ОБСЛУЖИВАНИЕ, ХРАНЕНИЕ И ТРАНСПОРТИРОВКА

Перед каждым использованием и после него проверяйте изделие и принадлежности на наличие износа и повреждений. При необходимости заменяйте их на новые согласно описанию в этом руководстве по эксплуатации. Соблюдайте технические требования.
Проверяйте уровень топлива и машинного масла перед каждым использованием.
Добавьте топливо и машинное масло, если их уровень слишком низкий.
Информацию об обслуживании частей двигателя см. в руководстве пользователя устройства B&S.

ПРЕДУПРЕЖДЕНИЕ! Надевайте защитные перчатки при работе с режущими приспособлениями и рядом с ними! Используйте подходящие средства для удаления загрязнений! Никогда не чистите устройство голыми руками!

ПРЕДУПРЕЖДЕНИЕ! Для замены всегда используйте только оригинальные. запасные части. Не используйте режущий элемент другого типа!

ПРЕДУПРЕЖДЕНИЕ! Замену режущего элемента должен выполнять только опытный пользователь! Ремонт или заточка режущего элемента должны выполняться только в сервисном центре или квалифицированным специалистом!

1. Следите за чистотой платформы и режущего элемента. Извлекайте обрезки из разгрузочного желоба.
2. Перед использованием устройства периодически проверяйте все гайки и болты на надежность крепления. При длительном использовании, особенно на песчаных почвах, режущий элемент может износиться и потерять свою первоначальную форму. При снижении эффективности скашивания режущий элемент необходимо заменить.
3. Для хорошей производительности скашивания необходимо следить за тем, чтобы режущий элемент был острым. Изношенный или поврежденный режущий элемент необходимо заменять на новый того же типа или затачивать у квалифицированного специалиста.
4. Замените режущий элемент новым того же типа.
5. Смазывайте режущий элемент после каждого использования, чтобы продлить срок службы режущего элемента и устройства. Наносите легкое машинное масло вдоль края режущего элемента.
6. Проверяйте травосборник перед каждым использованием. Не используйте поврежденный травосборник.
7. После использования очищайте травосборник при помощи воды и слабого мыльного раствора.
8. Прежде чем убрать травосборник на хранение, дайте ему полностью высохнуть, чтобы избежать образования плесени.
9. Перед каждым использованием проверяйте рабочее состояние тросов. Для регулировки троса обратитесь к квалифицированному специалисту.

Хранение
Для подготовки газонокосилки к хранению выполните следующие действия.
1. Прежде чем убирать устройство на длительное хранение (более 30 дней) или на зиму, опустошайте топливный бак.
а) Опорожните топливный бак при помощи насоса.

FR
ES
PT
IT
EL
PL
RU
KZ
UA
RO
BR
EN

7. ОБСЛУЖИВАНИЕ, ХРАНЕНИЕ И ТРАНСПОРТИРОВКА

ВНИМАНИЕ! Не сливайте бензин в закрытых помещениях, а также в непосредственной близости от открытого огня и т. д.
Не курите! Пары бензина могут стать причиной возгорания или взрыва.

б) Запустите двигатель и оставьте его работать до тех пор, пока он не израсходует остатки бензина.
в) Отсоедините свечу зажигания.
2. Аккуратно очистите газонокосилку и смажьте ее.
3. Слегка смажьте режущий элемент, чтобы избежать коррозии.
4. Храните газонокосилку в сухом, чистом и теплом месте, недоступном для посторонних.
5. Всегда храните устройство в недоступном для детей месте. Идеальная температура хранения — от 10 до 30 °C.

ВНИМАНИЕ! Прежде чем поместить газонокосилку на хранение, дайте двигателю полностью остыть.

ПРИМЕЧАНИЕ
- При хранении любого электрооборудования в непроветриваемых помещениях или под навесом для хранения материалов следует позаботиться о том, чтобы устройство не ржавело. Рекомендуется использовать для хранения оригинальную упаковку или накрывать устройство подходящей тканью или чехлом для защиты от пыли.
- Следите за тем, чтобы не согнуть и не сдавить кабели.

Транспортировка
1. Выключите устройство и дайте двигателю остыть.
2. Отсоедините провод свечи зажигания и опустошите топливный бак согласно инструкциям, приведенным в руководстве к двигателю. В противном случае топливо может вытечь и испачкать транспортное средство.
3. Прикрепите транспортировочное защитное приспособление, если имеется.
4. Всегда переносите устройство за рукоятку.
5. При перемещении газонокосилки через препятствия следите за тем, чтоб не погнуть и не повредить режущий элемент.
6. Защищайте устройство от сильных воздействий или вибраций, которые могут возникнуть при перевозке транспортными средствами.
7. Закрепите устройство, чтобы предотвратить соскальзывание, падение, повреждения или травмы.

8. УТИЛИЗАЦИЯ И ПЕРЕРАБОТКА

Берегите окружающую среду. По окончании срока службы устройства доставьте его вместе с принадлежностями и упаковкой в центр утилизации отходов.
Не выбрасывайте его вместе с бытовым мусором.

9. ИЗОБРАЖЕНИЕ В РАЗОБРАННОМ ВИДЕ И СПИСОК ЧАСТЕЙ УСТРОЙСТВА

Модель: PLM1-40B125.5

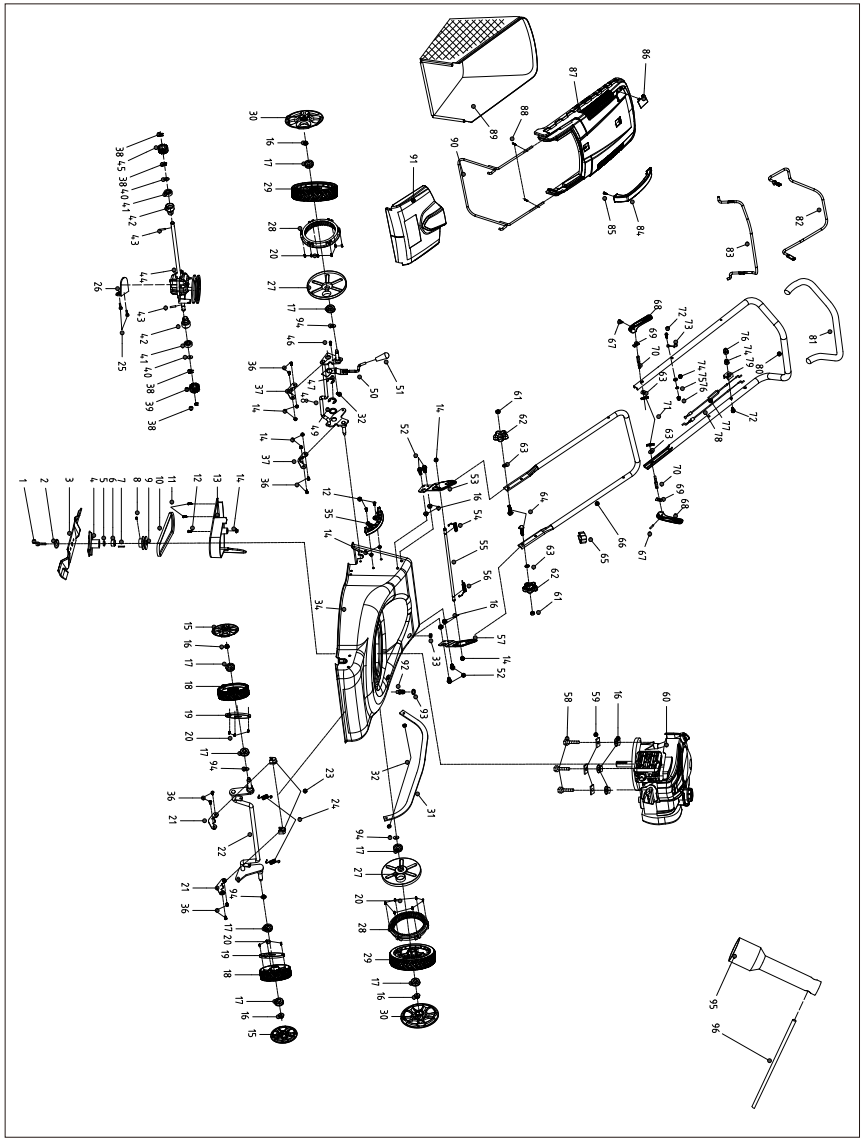

FR
ES
PT
IT
EL
PL
RU
KZ
UA
RO
BR
EN

9. ИЗОБРАЖЕНИЕ В РАЗОБРАННОМ ВИДЕ И СПИСОК ЧАСТЕЙ УСТРОЙСТВА

Список деталей

№	Название	№	Название
1	Болт блокировки режущего элемента	30	Колпак колеса 8"
2	Шайба	31	Соединительная штанга
3	Режущий элемент 400 мм	32	Шестигранная стопорная гайка M6
4	Опора режущего элемента	33	Защитная оболочка кабеля
5	Втулка опоры режущего элемента	34	Платформа в сборе
6	Втулка опоры режущего элемента	35	Планшайба с зубчатым венцом
7	Плоская шпонка	36	Зубчатый винт M6*12
8	Внутренний шестигранный зажимной винт M6*8	37	Фиксированное кольцо оси
9	Ведущий шкив	38	Разрезная шайба
10	Трехгранный ремень	39	Левая вторичная шестерня в сборе
11	Саморез ST5*16	40	Плоская шайба
12	Зубчатый винт M6*16	41	Подшипник
13	Защитная крышка шкива	42	Оболочка подшипника
14	Цельнометаллическая шестигранная гайка фиксации фланца M6	43	Цилиндрический штифт
		44	Редуктор в сборе
15	Колпак колеса	45	Правая вторичная шестерня в сборе
16	Шестигранная гайка фиксации фланца M6	46	Винт с крестообразной головкой M6*14
17	Радиальный подшипник	47	Разрезная шайба
18	Колесо 6"	48	Задняя ось в сборе
19	Пылезащитная крышка колеса 6"	49	Регулировочная шайба
20	Саморез ST4*16	50	Рукоятка в сборе
21	Прижимная пластина фиксации вала	51	Оболочка рукоятки
22	Передняя рукоятка в сборе	52	Шестигранный фланцевый болт M8*16
23	Фиксированное кольцо передней оси	53	Скоба правой рукоятки
24	Пружина передней оси	54	Правая торсионная пружина
25	Шестигранный фланцевый болт M6*12	55	Длинный шток
26	Монтажная плата	56	Левая торсионная пружина
27	Пылезащитная крышка колеса 8"	57	Скоба левой рукоятки
28	Зубчатое кольцо колеса 8"	58	Шестигранный болт M8*35
29	Колесо в сборе 8"	59	Квадратная шайба

9. ИЗОБРАЖЕНИЕ В РАЗОБРАННОМ ВИДЕ И СПИСОК ЧАСТЕЙ УСТРОЙСТВА

№	Название	№	Название
60	Бензиновый двигатель в сборе	79	Блок фиксации кабеля
61	Шестигранная гайка M8	80	Верхняя рукоятка
62	Фиксатор нижней рукоятки	81	Оболочка рукоятки
63	Плоская шайба	82	Приводная штанга
64	Болт с плоской головкой M8*34	83	Штанга глушения
65	Держатель кабеля	84	Рукоятка травосборника
66	Нижняя рукоятка	85	Саморез ST4.8*19
67	Цилиндрический штифт 5*20	86	Индикатор уровня
68	Фиксирующая рукоятка	87	Панель крышки травосборника
69	Зажим	88	Саморез ST4.2*18
70	Болт фиксации рукоятки M8*69	89	Травосборник
71	Фиксатор	90	Скоба травосборника
72	Шестигранный фланцевый болт M6*35	91	Задняя заслонка в сборе
73	Держатель кабеля	92	Разъем для очистки
74	Плоская шайба	93	Кольцо
75	Пружинная шайба	94	Волнистая шайба
76	Накидная гайка M6*13	95	Торцевой ключ 16 мм
77	Приводной кабель в сборе	96	Торцевой гаечный ключ Ф8*110 мм
78	Кабель глушения в сборе		

FR
ES
PT
IT
EL
PL
RU
KZ
UA
RO
BR
EN

10. ДЕКЛАРАЦИЯ СООТВЕТСТВИЯ НОРМАМ ЕС

ADEO Services
135 rue Sadi Carnot
CS 00001
59790 Ronchin-France

Заявляем, что данное изделие:
Бензиновая газонокосилка
Модель: PLM1-40B125.5

Удовлетворяет требованиям следующих директив Совета:
Директива по машинному оборудованию 2006/42/EC
Директива об электромагнитной совместимости 2014/30/EU
Директива по уровню шума 2000/14/EC, Приложение VI и 2005/88/EC
Измеренный уровень звуковой мощности: 91,1 дБ (A)
Гарантированный уровень звуковой мощности: 96 дБ (A)

и соответствует следующим нормам:
EN ISO 5395-1:2013+A1:2018
EN ISO 5395-2:2013+A1:2016 +A2:2017
EN ISO 14982:2009

Уполномоченный орган директив Совета ЕС 2000/14/EC:0036
TÜV SÜD Industrie Service GmbH
Westendstrasse 199 • 80686 München • Deutschland (Германия)

Серийный номер: см. на задней странице обложки.
Две последние цифры года присвоения маркировки CE: 18

Ричи ПЕРМАЛ (Richie PERMAL)
Руководитель отдела контроля качества поставщиков
Официальный представитель Жюльен Ледин (Julien Ledin), руководителя отдела качества ADEO
ADEO Services 135 Rue Sadi Carnot - CS 00001 59790 RONCHIN – France
Подписано в Шанхае 06/09/2018

FR
ES
PT
IT
EL
PL
RU
KZ
UA
RO
BR
EN

БЕЛГІЛЕРДІҢ СИПАТТАМАСЫ

Пайдаланушы нұсқаулығын оқып шығыңыз.

Жақын маңдағы адамдарды шығарыңыз.

Жарақат алмау үшін қол мен аяқты мұқият қадағалаңыз.

Отын жанғыш, өрттен алшақ ұстаңыз. Аспап жұмыс істегенде отын қоспаңыз.

Улы түтін; іште қолданбаңыз.

Жылжу кезінде жеке қорғаныс үшін көзілдірік пен құлаққап киіп жүріңіз.

Жөндеу кезінде оталдыру білтесін алып, оны пайдалану жөніндегі нұсқаулыққа сәйкес жөндеңіз.

Абайлаңыз: қозғалтқыш ыстық.

Қолғап киіп жүріңіз.

Өнім мен оның орауышы қайта өңдеу үшін бөлек жиналады.

Аяқ қорғанысын киіп жүріңіз.

Өткір элементтерден сақ болыңыз.

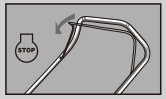

Қозғалтқыш пен жүзді тоқтату үшін тежегіш тартқышты босатыңыз.

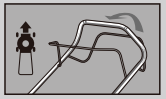

Дөңгелектерді қосу үшін жетекші штанганы тартыңыз.

Өнім қолданыстағы еуропалық директиваларға сай келеді және осы директиваларға сәйкестікті бағалау әдісі жасалды.

LWA 96 dB

Шуыл деңгейінің белгісі. Құралыңыздың шуыл деңгейі 96 дБ шамасынан артық.

ҚОЛ МЕН АЯҚТЫ АУЛАҚ ҰСТАҢЫЗ.

БЕЛГІЛЕРДІҢ СИПАТТАМАСЫ

ЕСКЕРТУ: Жабдықтағы қауіпсіздік белгілерін таза әрі көрінетін күйде сақтаңыз. Қауіпсіздік белгілері жоқ немесе жарамсыз болса, оларды ауыстырыңыз.

МАЗМҰНЫ

1. МАҚСАТТЫ ПАЙДАЛАНУ
2. ҚАУІПСІЗДІК БОЙЫНША НҰСҚАУЛАР
3. БӨЛІКТЕР СИПАТТАМАСЫ
4. ТЕХНИКАЛЫҚ ДЕРЕКТЕР
5. АҚАУЛЫҚТАРДЫ ЖОЮ
6. КЕПІЛДІК
7. ТЕХНИКАЛЫҚ ҚЫЗМЕТ КӨРСЕТУ, САҚТАУ ЖӘНЕ ТАСЫМАЛДАУ
8. ҚОҚЫСҚА ТАСТАУ ЖӘНЕ ҚАЙТА ӨҢДЕУ
9. БӨЛІКТЕР ТІЗІМІ БОЙЫНША ЕГЖЕЙ-ТЕГЖЕЙЛІ КӨРІНІС
10. ЕҚ СӘЙКЕСТІК ДЕКЛАРАЦИЯСЫ

ЕСКЕРТУ: Жеке қауіпсіздігіңіз үшін жаңа құрылғыны пайдалануға әрекеттенбес бұрын осы нұсқаулықты және қозғалтқыш нұсқаулығын оқып шығыңыз. Нұсқауларды орындамау ауыр жарақат алуға апарып соғуы мүмкін. Әр пайдалану алдында көгалшапқышпен танысып шығу үшін уақытыңызды бөліңіз. Осы нұсқаулықты ақпарат бүкіл уақыт қолжетімді болатындай етіп сақтаңыз. Жабдықты кез келген басқа адамға берсеңіз, осы пайдалану жөніндегі нұсқаулар мен қауіпсіздік техникасының ережелерін де табыс етіңіз.

FR
ES
PT
IT
EL
PL
RU
KZ
UA
RO
BR
EN

1.МАҚСАТТЫ ПАЙДАЛАНУ

Жабдықты тек арнайы тапсырмаларды орындау үшін пайдалануға болады. Кез келген басқа мақсатпен пайдалану қате болып саналады. Осы әрекет салдарынан болған кез келген зақым немесе жарақаттар үшін өндіруші емес, пайдаланушы/оператор жауапты болады.
Бензинді көгалшапқыш жеке мақсатпен қолдануға, яғни үй мен бақша ортасында пайдалануға арналған.
Көгалшапқышты жеке мақсатпен пайдалану жалпы 50 сағаттан аспайтын бір жылдық жұмыс уақытын құрайды. Осы кезең барысында аспап кіші масштабты, тұрмыстық көгал алаңдарына және үй/жеке бау-бақшаларға күтім көрсету үшін пайдаланылады.
Әлеуметтік мекемелерде, спорттық залдарда және ауыл шаруашылықта/орман шаруашылығында пайдалануға болмайды.
Біздің жабдығымыз коммерциялық, сауда немесе өнеркәсіптік мақсаттармен пайдалануға арналмағанын ескеріңіз. Аспап коммерциялық, сауда, өнеркәсіптік немесе балама мақсаттармен пайдаланылса, біздің кепілдік өз күшінен айырылады.
Өндірушімен берілген пайдалану жөніндегі нұсқаулар көгалшапқыштың дұрыс пайдаланылуын және техникалық қызмет көрсетілуін қамтамасыз ету үшін сақталуы және пайдаланылуы тиіс. Нұсқаулар пайдалану, техникалық қызмет көрсету және жөндеу шарттары бойынша маңызды ақпаратты қамтиды.
Маңызды! Пайдаланушының жарақаттану қаупі жоғары болғандықтан, көгалшапқышты бұта, тал-шілік пен түпті кесу, көлемді өсімдіктерді, тал-төбелерді немесе балконда өсірілетін шөпті кесу, жаяужолды кір мен қоқыстан тазарту (сору) немесе ағаш/тал-шілік кесіктерін шабу үшін пайдалануға болмайды. Оған қоса көгалшапқышты төбешіктер сияқты жоғары жерлерді тегістеу үшін электрлік қопсытқыш ретінде пайдалануға болмайды.
Қауіпсіздік себептерімен көгалшапқышты кез келген басқа жұмыс құралдары немесе құрал жиындары ретінде пайдалануға болмайды.

2. ҚАУІПСІЗДІК БОЙЫНША НҰСҚАУЛАР

ЕСКЕРТУ: Бензинді құралдарды пайдалану кезінде, ауыр жарақат алу және/немесе құрылғыға зақым келтіру қаупін азайту үшін келесілерді қамтитын негізгі қауіпсіздік шараларын әрдайым орындау керек. Бұл өнімді пайдаланбас бұрын, осы нұсқаулардың барлығын оқып шығып, келешекте пайдалану үшін сақтап қойыңыз.

ЕСКЕРТУ: Осы аспап жұмыс кезінде электрмагниттік өрісті шығарады. Осы өріс белгілі бір жағдайларда белсенді немесе бейтарап медициналық имплантаттарға кедергі келтіруі мүмкін. Ауыр немесе қазалы жарақат алу қаупін азайту үшін медициналық имплантаттары бар адамдар осы аспапты пайдаланудан бұрын дәрігермен немесе медициналық имплантат өндірушісімен кеңескен жөн.

2. ҚАУІПСІЗДІК БОЙЫНША НҰСҚАУЛАР

Үйрену
- Нұсқауларды мұқият оқып шығыңыз. Басқару элементтерімен және жабдықты тиісінше пайдалану әдісімен танысып шығыңыз.
- Балаларға немесе осы нұсқаулармен таныс емес адамдарға еш жағдайда көгалшапқышты пайдалануға рұқсат бермеңіз. Жергілікті ережелер оператордың жасына шектеу қоюы мүмкін.
- Адамдар, әсіресе балалар немесе жануарлар жақын маңда болған кезде ешқашан шаппаңыз.
- Оператор немесе пайдаланушы басқа адамдар мен олардың жеке меншігіне тиген залал үшін жауапты екендігін есіңізде сақтаңыз.
- Операторлар аспапты пайдалану, реттеу және оның жұмысы бойынша, соның ішінде тыйым салынған әрекеттер жөнінде тиісті оқудан өтуі тиіс.

Дайындық
- Шабу барысында әрдайым берік аяқ киім мен ұзын шалбар киіп жүріңіз. Жабдықты жалаңаш аяқпен немесе ашық сандал киіп қолданбаңыз.
- Жабдық пайдаланылатын аймақты мұқият тексеріп шығыңыз және аспаппен лақтырылуы мүмкін тастар, ойыншықтар, бұтақтар мен сымдар сияқты барлық заттарды алып тастаңыз.
- ЕСКЕРТУ - бензин өте жанғыш болып табылады.
- Отынды арнайы контейнерлерде сақтаңыз.
- Отынды немесе бакта отыны бар жабдықты сақтау үшін: ошақтар, пештер, су қыздырғыштар немесе бақылау шамдары не басқа оталу көздері бар өзге құрылғылардан алшақ сақтаңыз, себебі олар отын буын оталдыруы мүмкін.
- Тек сыртта отын құйыңыз және отын құю кезінде темекі шекпеңіз.
- Қозғалтқышты іске қосу алдында отын құйыңыз. Қозғалтқыш жұмыс істеп тұрғанда немесе ыстық болғанда отын бағының қақпағын ашпаңыз немесе бензин құймаңыз.
- Бензин төгіліп қалса, қозғалтқышты іске қосуға әрекеттенбеңіз, аспапты бензин төгілген жерден алыстатып, бензин буы ыдырағанша оталдырудың ешқандай көзін тудырмаңыз.
- Отын бағы мен контейнердің барлық қақпақтарын қауіпсіз алмастырыңыз.
- Ақаулы дыбыс басқыштарды алмастырыңыз.
- Пайдалану алдында әрдайым жүздер, жүз болттары және кескіш жинағы тозбағанына немесе зақымдалмағанына көз жеткізіңіз. Тепе-теңдікті сақтау үшін тозған немесе зақымдалған жүздер мен болттарды жинақ бойынша алмастырыңыз.
- Пайдаланылған газдан болатын қауіпті азайту үшін тыныс алу қорғанысын киіп жүріңіз.

FR
ES
PT
IT
EL
PL
RU
KZ
UA
RO
BR
EN

2. ҚАУІПСІЗДІК БОЙЫНША НҰСҚАУЛАР

Пайдалану

- Көгалшапқышты шаршаңқы, ауырған немесе ішімдік / басқа дәрі-дәрмек әсер еткен күйде қолданбаңыз.
- Көгалшапқышты жүйелі түрде тексеріп тұру кезінде барлық іске қосу құлыптары және оператордың бар-жоғын бақылау құралдары дұмыс жұмыс істеп тұрғанына көз жеткізіңіз.
- Көгалшапқышты нашар ауа райында, әсіресе қатты жаңбыр жауған күйде пайдаланбаңыз.
- Құралды сыртта ғана пайдалануға болады, ғимарат ішінде пайдалануға қатал тыйым салынады.
- Қозғалтқышты қауіпті тұншықтырғыш газ буы жиналуы мүмкін жабдық жерде қолданбаңыз.
- Ескерту! Көгалшапқышты найзағай қаупі бар жерде пайдаланбаңыз.
- Шуыл мен дірілден туындайтын тәуекелдер санын азайту үшін жұмыс ұзақтығын азайтқан жөн.
- Көгалшапқышты еңісте және ағызу ұңғымалары, арықтар немесе үйінділер жанында пайдалану кезінде сақ болыңыз.
- Тек қана күндізгі жарықта немесе жақсы жасанды жарықта шабыңыз.
- Мүмкін болса, аспапты сулы көгалда қолданбаңыз.
- Еңісте әрдайым қадамдарыңызға назар аударыңыз.
- Баяу жүріңіз, ешқашан жүгірмеңіз.
- Дөңгелекті айналмалы аспаптарда еңістің бетіне кесе-көлденеңінен шабыңыз, ешқашан жоғары және төмен қозғалмаңыз.
- Еңісте бағытты өзгерткен кезде айрықша сақтық танытыңыз.
- Өте шұғыл еңісте шабуға болмайды.
- 15° шамасынан артық көлбеу жерде жұмыс істемеңіз.
- Көгалшапқышты өзіңізге қарай жылжыту немесе тарту кезінде айрықша сақтық танытыңыз.
- Көгалдан басқа беттерді қиып өткен кезде және көгалшапқышты шабылатын аймаққа және аймақтан тасымалдау кезінде көгалшапқышты еңкейту қажет болса, жүз(дер)ді тоқтатыңыз.
- Қорғағыштары ақаулы немесе сақтандырғыш құрылғылары, мысалы, қайтарғыштары және/немесе шөп жинағышы жоқ көгалшапқышты ешқашан қолданбаңыз.
- Абайлаңыз: Бүтін шөп жинағышы немесе өздігінен жабылатын шығару саңылауы жоқ көгалшапқышты пайдалануға болмайды.
- Қозғалтқыш жүрісін реттегіштің реттеулерін өзгертпеңіз немесе қозғалтқышты шамадан артық жылдамдатпаңыз.
- Қозғалтқыш жылдамдығын бақылау үшін оқшауланған реттеуді өзгертпеңіз немесе модификацияламаңыз.
- Көгалшапқыш жүйелерін немесе сипаттарын модификациялауға немесе өшіруге болмайды.
- Қозғалтқышты іске қосу алдында барлық жүздерді және жетекші муфталарды ажыратыңыз.
- Қозғалтқышты нұсқауларға сәйкес және аяғыңызды жүз(дер)ден алшақ ұстап мұқият іске қосыңыз.
- Қозғалтқышты іске қосу кезінде көгалшапқышты еңкейтпеңіз.
- Қозғалтқышты шығару науасының алдында тұрып іске қоспаңыз.
- Қол не аяқты айналмалы бөліктердің жанында немесе астында ұстамаңыз. Шығару саңылауынан әрдайым алшақ тұрыңыз.
- Қозғалтқыш жұмыс істеп тұрғанда көгалшапқышты көтермеңіз немесе тасымаңыз.
- Қозғалтқышты тоқтатыңыз және оталдыру білтесінің сымын ажыратыңыз, барлық жылжымалы бөліктердің толық тоқтағанына көз жеткізіңіз және оталдыру кілті бар болса, оны шығарыңыз.

2. ҚАУІПСІЗДІК БОЙЫНША НҰСҚАУЛАР

- Бітелген жерлерді тазарту немесе науаны тазалау алдында.
- Көгалшапқышты тексеру, тазалау немесе оның үстінде жұмыс істеу алдында.
- Бөгде затпен соқтығысқан соң. Көгалшапқышты қайта іске қосу және қолдану алдында көгалшапқышта зақымдардың бар-жоғын тексеріп шығыңыз және жөндеу өткізіңіз.
- Көгалшапқыш қалыпсыз дірілдей бастаса (дереу тексеріңіз).
- Қозғалтқышты тоқтатыңыз және оталдыру білтесінің сымын ажыратыңыз, барлық жылжымалы бөліктердің толық тоқтағанына көз жеткізіңіз және оталдыру кілті бар болса, оны шығарыңыз.
- Көгалшапқышта әр қалдырған сайын.
- Отын құю алдында.
- Қозғалтқыш өшірулі болған кезде дроссель реттеуін азайтыңыз және қозғалтқыш өшіру клапанымен жабдықталған болса, шабуды аяқтаған соң отын беруді өшіріңіз.

Техникалық қызмет көрсету және сақтау

- Жабдықтың қауіпсіз жұмыс күйінде екендігіне көз жеткізу үшін барлық гайкалар, болттар мен бұрандаларды тартылған күйде ұстаңыз.
- Бакта бензині бар жабдықты ешқашан бу ашық жалынға жетуі немесе тұтануы мүмкін ғимаратта сақтамаңыз.
- Құралды пайдаланған соң ғимарат ішіне кірместен бұрын кемінде екі сағатқа сыртта қалдыру керек.
- Кез келген жабық қапта сақтаудан бұрын қозғалтқышты суытыңыз; көгалшапқышты сақтау алдында тазалап шығыңыз және күтім көрсетіңіз.
- Өрт шығу қаупін азайту үшін қозғалтқышты, дыбыс басқышты, батарея бөлімін және бензин сақтау аймағын шөптен, жапырақтардан немесе шамадан артық майдан таза күйде ұстаңыз.
- Шөп жинағышта тозған немесе ескірген жерлердің бар-жоғын жүйелі түрде тексеріп тұрыңыз.
- Тозған немесе зақымдалған бөліктерді қауіпсіздік мақсатында алмастырыңыз.
- Отын багын ағызу қажет болса, осы әрекетті сыртта орындаған жөн.
- Қате жолмен техникалық қызмет көрсету, сәйкес келмейтін қосалқы компоненттерді пайдалану немесе қауіпсіздік компоненттерін алу/модификациялау нәтижесінде көгалшапқышқа зақым тиюі және операторлар ауыр жарақат алуы мүмкін.
- Тек қана ұсынылған жүздер мен қосалқы бөліктерді пайдаланыңыз. Түпнұсқа емес бөліктерді пайдалану нәтижесінде аспапқа зақым тиюі және операторлар жарақат алуы мүмкін. Көгалшапқышты жақсы жұмыс күйінде сақтаңыз.
- Жүзді тоқтатқыш құрылғы жұмыс істемесе, көмек алу үшін қызмет көрсету орталығына хабарласыңыз.

ЕСКЕРТУ: Айналмалы жүзге тимеңіз.

ЕСКЕРТУ: Қозғалтқышты тоқтатып, жақсы желдетілген жерде отын құйыңыз.

FR
ES
PT
IT
EL
PL
RU
KZ
UA
RO
BR
EN

3. БӨЛІКТЕР СИПАТТАМАСЫ

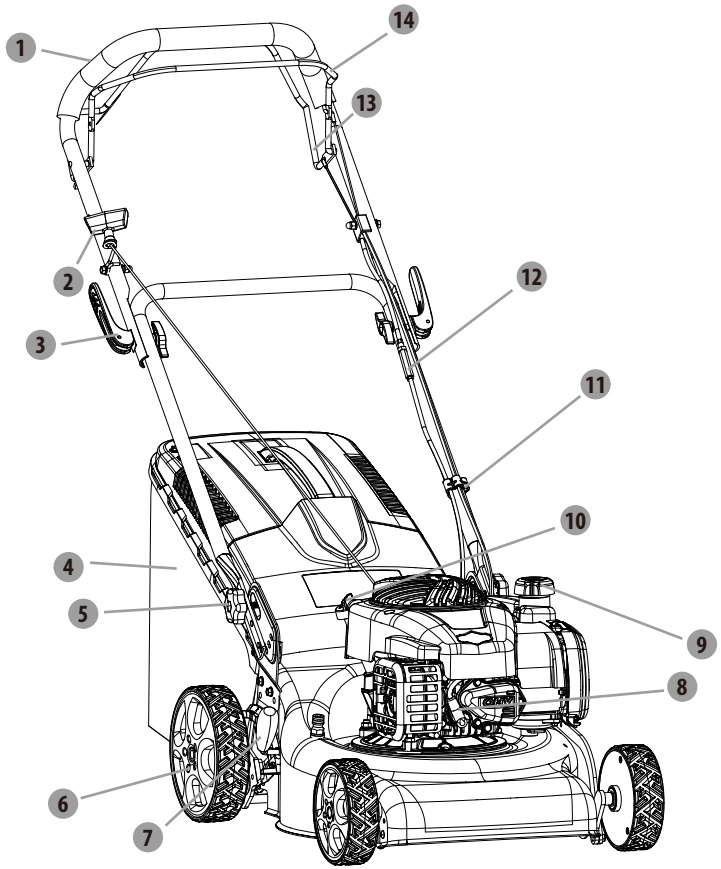

1 Жоғарғы тұтқа
2 Стартер тұтқасы
3 Құлыптау иінтірегінің тетігі
4 Шөп жинағыш
5 Құлыптау тетігі
6 Дөңгелек
7 Биіктікті реттеу иінтірегі
8 Оталдыру білтесі
9 Отын бағының қақпағы
10 Май бағының қақпағы
11 Кабель қысқышы
12 Реттегіш болт
13 Өздігінен жүруді басқару тұтқасы
14 Тежегішті басқару тұтқасы

4. ТЕХНИКАЛЫҚ ДЕРЕКТЕР

Үлгі	PLM1-40B125.5
Қозғалтқыш түрі	B&S 300 (4 жүрісті)
Өздігінен жүретін	Иә
Қозғалтқыштың жұмыс көлемі	125 см³
Номиналды қуаты	1,7 кВт
Номиналды жылдамдығы	2800 айн/мин
Оталдыру білтесінің маркасы	CHAMPION
Оталдыру білтесінің үлгісі	QC12YC
Кесік ені	40 см
Жүз түрі	DAYE26300100401
Жүзді бекіту моменті	44~46 Н.м
Май бағының сыйымдылығы	470 см³
Отын бағының сыйымдылығы	800 см³
Отын түрі	95 этилденбеген (Еуропа - АҚШ) 92 этилденбеген (Ресей)
Шөп жинағыштың сыйымдылығы	50 л
Брутто салмағы	30,5 кг
Нетто салмағы	26,3 кг
Биіктікті реттеу	25~75 мм, 7 реттеу
Оператор орнындағы есептелген дыбыстық қысым деңгейі	80,5 дБ(А) k=3 дБ(А)
Есептелген дыбыстық қуат деңгейі	91,1 дБ(А) k= 2,25 дБ(А)
Кепілді дыбыстық қуат деңгейі	96 дБ(А)
Діріл	6,55 м/с² k=1,5 м/с²

FR
ES
PT
IT
EL
PL
RU
KZ
UA
RO
BR
EN

5. АҚАУЛЫҚТАРДЫ ЖОЮ

Осы құралмен белгілі бір мәселелер туындасы, осы шешімдерді қолданыңыз.
Мәселеңізді шеше алмасаңыз, біздің қызмет көрсетуші агентке хабарласыңыз.

1. Қозғалтқыш іске қосылмайды:
   - Бакқа отын құйыңыз.
   - Ауа тазалағыш элементті тазалаңыз.
   - Оталдыру білтесін тартыңыз.
   - Оталдыру білтесіне оталдыру білтесінің сымын орнатыңыз.
   - Электродтар арасында аралық орнатыңыз (тұтынушыға қызмет көрсету орталығы).
   - Жаңа, дұрыс бос аралық орнатылған білтені орнатыңыз.
   - Ауа тазалағыш элементті алып тастаңыз және карбюратор тазартылғанша стартер арқанын тартыңыз және ауа тазалағыш элементті орнатыңыз.
   - Карбюратор ақаулығы орын алғанда, карбюраторды тек өкілетті қызметкер (тұтынушыға қызмет көрсету орталығы) реттеуі мүмкін.
   - Оталдыру білтесінің, білте жалғағышының ақаулығы орын алғанда, жөндеу жұмысынтек өкілетті қызметкер орындауы мүмкін, тұтынушыға қызмет көрсету орталығына немесе B&S өкілетті қызмет көрсетуші дилеріне хабарласыңыз.
2. Қозғалтқыш қиын іске қосылады немесе қуатынан айырылады:
   - Отынды ағызып, бакты тазалаңыз. Бакты таза, жаңа отынмен толтырыңыз.
   - Отын багының қақпағын тазалаңыз немесе алмастырыңыз.
   - Ауа тазалағыш элементті тазалаңыз.
3. Қозғалтқыш ақаулы түрде жұмыс істейді:
   - Жаңа, дұрыс бос аралық орнатылған білтені орнатыңыз.
   - Электродтар арасында аралық орнатыңыз (тұтынушыға қызмет көрсету орталығы).
   - Ауа тазалағыш элементті тазалаңыз.
4. Қозғалтқыш нашар оталады:
   - Ауа тазалағыш элементті тазалаңыз.
   - Ойықтарды қоқыстан тазартыңыз.
   - Суытқыш қабырғалар мен ауа жолдарын қоқыстан тазартыңыз.
5. Қозғалтқыш жоғары жылдамдықта теңселеді:
   - Электродтар арасында аралық орнатыңыз (тұтынушыға қызмет көрсету орталығы).
6. Қозғалтқыш қатты қызады:
   - Жапқыштағы, желдеткіш корпусындағы және ауа жолдарындағы ойықтарды қоқыстан тазартыңыз.
7. Көгалшапқыш қалыпсыз түрде дірілдейді:
   - Жүзді тартыңыз.
   - Жүзді теңестіріңіз.
8. Аспапты іске қосу кезінде шығару саңылауында ақ түтін пайда болады:
   - Бұл цилиндрге жылжитын майдың жануына байланысты орын алады. Аспап үш минуттай уақытта жұмысын жалғастырғанда бұл қалыпты жағдай болып табылады.

5. АҚАУЛЫҚТАРДЫ ЖОЮ

9. Өздігінен жүруді басқару тұтқасы ұсталған кезде көгалшапқыш қозғалмайды:
   - Белдік ақаулығы орын алғанда, белдікті тек өкілетті қызметкер реттеуі мүмкін, тұтынушыға қызмет көрсету орталығына хабарласыңыз.
   - Өздігінен жүруді басқару сымы қатты босап кетті, өздігінен жүруді басқару сымын тартыңыз: Өздігінен жүруді басқару сымының реттегіш болтын жарамды күйге дейін бұраңыз.
10. Өздігінен жүруді басқару тұтқасын ұстамағанда көгалшапқыш қозғалады:
   - Өздігінен жүруді басқару сымы тым қатты тартылған, өздігінен жүруді басқару сымын босатыңыз: Өздігінен жүруді басқару сымының реттегіш болтын жарамды күйге дейін бұраңыз.

6. КЕПІЛДІК

Осы өнімді таңдағаныңызға рақмет. Өнімдерді жобалау және дайындау барысында біз пайдаланушылардың қажеттіліктерін қанағаттандыратын жоғары сапаны қамтамасыз ету үшін барлық күш-жігерімізді саламыз.

МАҢЫЗДЫ! ОСЫ ӨНІМДІ ПАЙДАЛАНУ АЛДЫНДА ОСЫ НҰСҚАУЛЫҚТЫ ОҚЫП ШЫҒЫҢЫЗ, НЕГІЗГІ ҚАУІПСІЗДІК ЕСКЕРТУЛЕРІН ҚАРАҢЫЗ ЖӘНЕ МҰҚИЯТ САҚТАҢЫЗ.

Орамын ашқан соң өнімді құрастыру үшін қажетті барлық элементтердің жинақта қамтылғанына көз жеткізген жөн, ол үшін осы нұсқаулықтың 2-бетін қараңыз.
Егер өнім зақымдалған немесе біраз ақаулары бар болса, оны пайдаланбаңыз және ең жақын дүкенге қайтарыңыз.
Осы өнім сыртта ғана пайдалануға арналған және еш жағдайда ғимарат ішінде пайдаланылмауы тиіс.
Өнімді ғимарат ішіне қою үшін соңғы рет пайдаланған соң екі сағатқа сыртта қалдыру керек.
Сатып алғаныңызға рақмет. Біздің өнімді игілігіңізге пайдаланыңыз.
Пікірлеріңізді онлайн дүкеннің веб-сайтында қуана-қуана қабылдаймыз.

Кепілдік
STERWINS өнімдері жалпы нарыққа арналған өнімдерге қойылатын ең жоғары сапа стандарттарына сәйкес жасап шығарылған.
Аталмыш өнімдердің кепілдік мерзімі – сатып алынған күннен бастап 3 жыл. Осы кепілдік барлық өндірістік немесе материалдық ақауларды қамтиды.

FR
ES
PT
IT
EL
PL
RU
KZ
UA
RO
BR
EN

6. КЕПІЛДІК

- Мырышталған болаттан жасалған декасы бар Sterwins көгалшапқышын сатып алған жағдайда декаға коррозияға қарсы 10 жылдық кепілдік беріледі.
  Өнім сынып қалған жағдайда брошюрадағы ақаулықтарды жою (мәселелер мен шешімдер) бетін қараңыз; егер мәселе шешілмесе, сізге ең жақын орналасқан дүкенде тексеріңіз.
  Дүкеніңіз мәселені шешу үшін ешқандай ақы алмауы тиіс.
  Жөндеу және бөліктерді ауыстыру бастапқы кепілдік ұзақтығын ұзартпайды.
  Қалыпты тозудан немесе өнімді қате жолмен пайдаланудан туындаған зақымдар кепілдік аясына жатпайды. Оларға, сонымен қатар тозған қауіпсіздік ажыратқышы және қозғалтқыштар жатады.
  Белгілі бір елдер үшін айрықша кепілдік шарттарының бар екендігін ескеріңіз.
  Күдіктенген жағдайда дүкеніңізде тексеріңіз.
  Назар аударылуы тиіс кепілдікке қатысты шағымдар үшін төмендегілер талап етіледі:
- Сатып алуды дәлелдейтін құжатты көрсету.
- Бөліктер үшінші тараппен жөнделмегенін және/немесе ауыстырылмағанын көрсету.
- Мәселе қалыпты тозудан туындамағанын дәлелдеу.
- Қажетті техникалық қызмет көрсету және жөндеу жұмыстары дұрыс орындалғанын көрсету.
- Карбюраторды қате жолмен реттеуден ешқандай тозу орын алмағанын көрсету.
- Күшпен жұмыс істету, қате жолмен қолдану, рұқсатсыз пайдалану немесе жазатайым оқиғалардың жоқ болғанын көрсету.
- Желдеткіш блогын жабудан қатты қызуға байланысты залал болмағанын көрсету.
- Өнімде біліксіз тұлға тарапынан жұмыс орындалмағанын және қате жолмен жөндеу әрекеттерінің орындалмағанын көрсету.
- Құрал/батарея/зарядтағыш құрылғы бөлшектенбегенін немесе ашылмағанын көрсету.
- Құрал/батарея/зарядтағыш құрылғы ылғалды ортада (шық, жаңбыр, суға батыру...) болмағанын көрсету
- Тозуға себепші болған STERWINS компаниясы ұсынбаған қате бөліктердің қолданылмағанын көрсету
- Құрал дұрыс емес пайдаланылмағанын көрсету (құралға артық жүктеме түсіру немесе мақұлданбаған керек-жарақтарды пайдалану).
- Сыртқы әсерлерден немесе құм/тас сияқты бөгде заттардан зақым пайда болмағанын көрсету.
- Қауіпсіздік кеңестерін және пайдалану жөніндегі нұсқауларды орындамаудан зақым пайда болмағанын көрсету.

Өнім қалыпты жұмыс шарттарында және кәсіби емес мақсаттармен пайдаланылуы тиіс. Сондықтан осы кепілдік есебінен көгалдандырумен айналысатын компаниялар, жергілікті әкімшілік және жабдықты ақылы немесе ақысыз жалға беретін компаниялар пайдаланатын өнімдер шығарылады.

7. ТЕХНИКАЛЫҚ ҚЫЗМЕТ КӨРСЕТУ, САҚТАУ ЖӘНЕ ТАСЫМАЛДАУ

Әр пайдаланудан бұрын/кейін өнім мен керек-жарақтарда тозу мен зақым белгілерінің бар-жоғын тексеріп шығыңыз. Қажет болса, оларды осы пайдалану нұсқаулығында сипатталғандай жаңасына ауыстырыңыз. Техникалық талаптарды сақтаңыз. Отын мен мотор майының деңгейін әр пайдаланудан бұрын тексеріңіз, отын мен мотор майын төмен деңгейде болған жағдайда құйыңыз.
Қозғалтқыш бөліктеріне техникалық қызмет көрсету үшін B&S пайдаланушы нұсқаулығын қараңыз.

ЕСКЕРТУ! Кескіш құрылғыда және оның жанында жұмыс істегенде қорғаныш қолғап киіп жүріңіз! Қоқысты жою үшін дұрыс құралдарды қолданыңыз! Жалаңаш қолмен ұстауға болмайды!

ЕСКЕРТУ! Әрдайым алмастыру үшін түпнұсқа қосалқы бөліктерді қолданыңыз. Кескіш құрылғының ешбір басқа бөлігін бекітпеңіз!

ЕСКЕРТУ! Кескіш құрылғыны тек қана тәжірибелі пайдаланушы алмастыруы тиіс! Жүздерді қайта өңдеу немесе қайрау жөндеу қызметімен немесе бірдей біліктілікке ие маманмен орындалмаса, осы әрекеттерді орындамаған жөн!

1. Дека мен кескіш құрылғыны қоқыстан таза күйде ұстаңыз. Шығару науасынан кесіктерді шығарыңыз.
2. Барлық гайкалар мен болттардың тығыздығын жұмысқа кіріспес бұрын тексеріп шығыңыз. Ұзақ мерзімді пайдаланған соң, әсіресе құмды топырақ жағдайында, кескіш құрылғы тозып, бастапқы пішінінен біраз айырылады. Кесу тиімділігі азайып, кескіш құрылғыны алмастыру қажет болады.
3. Жақсы кесу өнімділігін қамтамасыз ету үшін кескіш құрылғыны өткір күйінде сақтаңыз. Тозған немесе зақымдалған кескіш құрылғыны бірдей түрдегі жаңасымен алмастырыңыз немесе оны білікті маманға қайрауға беріңіз.
4. Кескіш құрылғыны бірдей түрдегі жаңасымен алмастырыңыз.
5. Кескіш құрылғы мен өнімнің қызмет ету мерзімін ұзарту үшін кескіш құрылғыны әр пайдаланған соң майлаңыз. Кескіш құрылғы жиегінің бойымен жеңіл машина майын жағыңыз.
6. Шөп жинағышты әр пайдалану алдында тексеріп шығыңыз. Зақым белгілері табылса, оны пайдаланбаңыз.
7. Шөп жинағышты әр пайдаланған соң су мен жұмсақ сабын пайдаланып тазалаңыз.
8. Зеңнің пайда болуына жол бермеу үшін шөп жинағышты сақтаудан бұрын кептіріңіз.
9. Сымдардың өнімділігін әр пайдалану алдында тексеріп шығыңыз. Қажетінше реттеу үшін білікті маманның көмегіне жүгініңіз.

Сақтау:
Көгалшапқышты сақтауға дайындау үшін төмендегі қадамдар орындалуы тиіс.
1. Өнімді ұзақ уақыт бойы (30 күннен артық) пайдаланбайтын болсаңыз және оны қысқы уақытта сақтаудан бұрын бакты босатыңыз.
а) Бензин багын сорғышпен босатыңыз.

FR
ES
PT
IT
EL
PL
RU
KZ
UA
RO
BR
EN

7. ТЕХНИКАЛЫҚ ҚЫЗМЕТ КӨРСЕТУ, САҚТАУ ЖӘНЕ ТАСЫМАЛДАУ

АБАЙЛАҢЫЗ! Бензинді жабық бөлмелерде, ашық жалынға жақын маңда және т.б. жерлерде ағызбаңыз.
Темекі шекпеңіз! Бензин буы жарылыс не өрт қаупін тудыруы мүмкін.

b) Қозғалтқышты іске қосып, бүкіл қалған бензин қолданылғанша жұмыс істетіңіз.
c) Оталдыру білтесін ажыратыңыз.
2. Көгалшапқышты мұқият тазалап майлаңыз.
3. Тот басуды болдырмау үшін кескішті кішкене майлаңыз.
4. Көгалшапқышты құрғақ, таза әрі аяздан қорғалған, рұқсаты жоқ адамдардың қолы жетпейтін жерде сақтаңыз.
5.Өнімді әрдайым балалардың қолы жетпейтін жерде сақтаңыз. Ең жарамды сақтау температурасы 10°C және 30°C аралығында.

АБАЙЛАҢЫЗ! Көгалшапқышты сақтаудан бұрын қозғалтқышты толықтай суыту қажет.

ЕСКЕРТПЕ:
- Электр жабдығының кез келген түрін желдетілмейтін немесе материалдар сақталатын шеберханада сақтаған кезде, жабдыққа тот басудың алдын алу үшін сақтық шараларын қолдану қажет. Біз өнімді сақтау үшін түпнұсқа орамды қолдануға немесе оны шаңнан қорғау үшін жарамды матамен немесе жабынмен жабуға кеңес береміз.
- Кабельдерді майыстырып немесе бүгіп алмаңыз.

Тасымалдау
1. Өнімді өшіріп, қозғалтқышты суытыңыз.
2. Оталдыру білтесін ажыратып, отын бағын қозғалтқыш нұсқаулығындағы нұсқаулар бойынша босатыңыз. Кері жағдайда отын ағып кетіп, көліктердің еденін ластауы мүмкін.
3. Қолданылатын болса, тасымалдауға арналған қорғағыштарды бекітіңіз.
4. Өнімді әрдайым тұтқасынан ұстап тасымалдаңыз.
5. Көгалшапқышты бөгеттер үстінен итеру кезінде кескішті майыстырып не зақымдап алмаңыз.
6. Өнімді кез келген ауыр ықпалдан немесе көлік ішінде тасымалдау кезінде пайда болуы мүмкін қатты дірілден қорғаңыз.
7. Өнімнің сырғып немесе құлап кетуін, зақым мен жарақат алуды болдырмау үшін өнімді бекітіңіз.

8. ҚОҚЫСҚА ТАСТАУ ЖӘНЕ ҚАЙТА ӨҢДЕУ

Қоршаған ортаға күтім көрсетіңіз. Құрал, керек-жарақтар мен орамды пайдаланып болған соң қайта өңдеу орталығына қайтарыңыз.
Оны тұрмыстық қоқысқа лақтырмаңыз.

9. БӨЛІКТЕР ТІЗІМІ БОЙЫНША ЕГЖЕЙ-ТЕГЖЕЙЛІ КӨРІНІС

Үлгі: PLM1-40B125.5

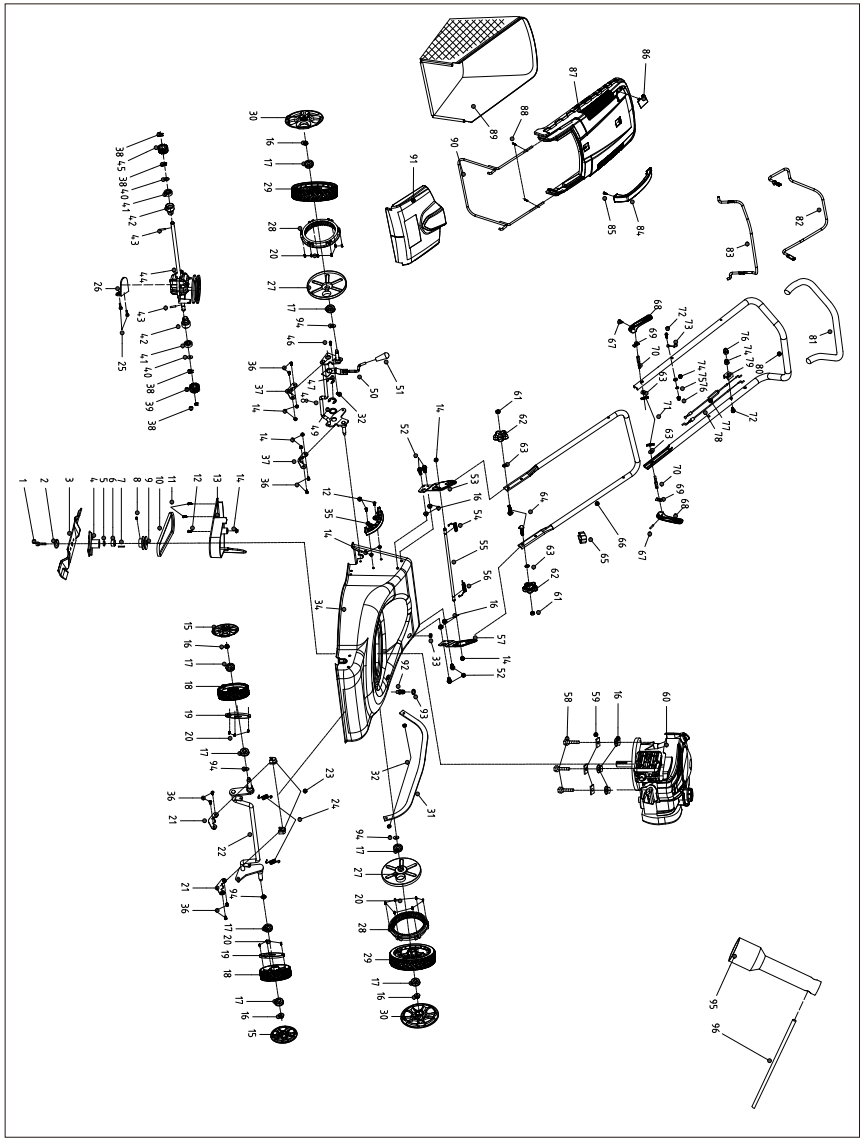

FR
ES
PT
IT
EL
PL
RU
KZ
UA
RO
BR
EN

9. БӨЛІКТЕР ТІЗІМІ БОЙЫНША ЕГЖЕЙ-ТЕГЖЕЙЛІ КӨРІНІС

Бөліктер тізімі

№	Атауы	№	Атауы
1	жүзді құлыптау болты	27	8 дюймдік шаң өткізбейтін дөңгелек қақпағы
2	шайба	28	8 дюймдік дөңгелектің тісті сақинасы
3	400 мм жүз	29	8 дюймдік дөңгелек жинағы
4	жүз тірегі	30	8 дюймдік дөңгелек қақпағы
5	жүз тірегінің төлкесі	31	жалғағыш шток
6	жүз тірегінің төлкесі	32	М6 алты бұрышты құлыптау гайкасы
7	жалпақ кілт	33	кабельді қорғайтын қап
8	М6*8 ішкі алты бұрышты орнату бұрандасы	34	дека жинағы
		35	беріліс тақтасы
9	жетекші шкив	36	М6*12 тісті бұрандасы
10	үш бұрышты белдік	37	белдіктің бекітілген сақинасы
11	ST5*16 өздігінен оятын бұрандасы	38	саңылау шайбасы
12	М6*16 тісті бұрандасы	39	сол жақ шығыс редуктор
13	шкифті қорғайтын қақпақ	40	жалпақ шайба
14	М6 металл алты бұрышты фланецті құлыптау гайкасы	41	мойынтірек
		42	мойынтірек қабы
15	дөңгелек қақпағы	43	цилиндрлік істік
16	М8 алты бұрышты фланецті құлыптау гайкасы	44	беріліс қорабының жинағы
		45	оң жақ шығыс редуктор
17	бұрыштық мойынтірек	46	М6*14 айқас саңылаулы, цилиндрлік басты бұрандасы
18	6 дюймдік дөңгелек		
19	6 дюймдік шаң өткізбейтін дөңгелек қақпағы	47	саңылау шайбасы
		48	артқы белдік жинағы
20	ST4*16 өздігінен оятын бұрандасы	49	реттегіш шайба
21	біліктің бекітілген басқыш тақтасы	50	тұтқа жинағы
22	алдыңғы белдік жинағы	51	тұтқа қабы
23	алдыңғы белдіктің бекітілген сақинасы	52	М8*16 алты бұрышты фланец болты
24	алдыңғы белдік серіппесі	53	оң жақ тұтқа кронштейні
25	М6*12 алты бұрышты фланец болты	54	оң жақ айналу серіппесі
26	орнату тақтасы	55	ұзын шток

9. БӨЛІКТЕР ТІЗІМІ БОЙЫНША ЕГЖЕЙ-ТЕГЖЕЙЛІ КӨРІНІС

№	Атауы	№	Атауы
56	сол жақ айналу серіппесі	77	жетекші кабель жинағы
57	сол жақ тұтқа кронштейні	78	жалын шығару кабелінің жинағы
58	М8*35 алты бұрышты болты	79	кабель бекіткіші
59	шаршы шайба	80	жоғарғы тұтқа
60	бензинді қозғалтқыш жинағы	81	тұтқа қабы
61	М8 алты бұрышты гайкасы	82	жетекші шток
62	төменгі тұтқа тетігі	83	жалын шығару өзегі
63	жалпақ шайба	84	шөп жинағыштың тұтқасы
64	М8*34 жалпақ басты болты	85	ST4.8*19 өздігінен оятын бұрандасы
65	кабель қысқышы	86	деңгей индикаторы
66	төменгі тұтқа	87	шөп жинағыштың жабын тақтасы
67	5*20 цилиндрлік істігі	88	ST4,2*18 өздігінен оятын бұрандасы
68	құлыптау тұтқасы	89	шөп жинағыш
69	басқыш тақта	90	шөп жинағыштың кронштейні
70	М8*69 құлыптау тұтқасының болты	91	артқы жапқыш жинағы
71	тетік	92	тазалау коннекторы
72	М6*35 алты бұрышты фланец болты	93	0 тәрізді сақина
73	кабель ілгегі	94	толқынды шайба
74	жалпақ шайба	95	16 мм тұқыр кілті
75	серіппелі шайба	96	Ф8*110 мм тұқыр кілтінің кергіші
76	М6*13 қалпақшалы гайкасы		

FR
ES
PT
IT
EL
PL
RU
KZ
UA
RO
BR
EN

10. ЕҚ СӘЙКЕСТІК ДЕКЛАРАЦИЯСЫ

ADEO Services
135 rue Sadi Carnot
CS 00001
59790 Ronchin-France

Келесі өнімнің:
Бензинді көгалшапқыш
Үлгісі: PLM1-40B125.5

Еуропалық Кеңестің келесі директиваларының талаптарына сай екендігін:
Машина құрастыру директивасы 2006/42/EC
ЭМҮ директивасы 2014/30/EU
ШУЫЛ директивасы 2000/14/EC, VI қосымша және 2005/88/EC
Есептелген дыбыстық қуат деңгейі: 91,1 дБ(A)
Кепілді дыбыстық қуат деңгейі: 96 дБ(A)

және келесі нормаларға сай келетіндігін жариялайды:
EN ISO 5395-1:2013+A1:2018
EN ISO 5395-2:2013+A1:2016 +A2:2017
EN ISO 14982:2009

2000/14/EC:0036 ЕҚ директивасының өкілетті тұлғасы
TÜV SÜD Industrie Service GmbH
Westendstrasse 199 • 80686 München • Германия

Сериялық №: Артқы мұқаба бетін қараңыз
CE белгісі қойылған жылдың соңғы екі саны: 18

Richie PERMAL
Сапа жөніндегі басшы
Julien Ledin өкілетті тұлғасы, ADEO сапа жөніндегі басшысы
ADEO Services 135 Rue Sadi Carnot - CS 00001 59790 RONCHIN – France
Шанхайда 06/09/2018 қол қойылған

FR
ES
PT
IT
EL
PL
RU
KZ
UA
RO
BR
EN

ОПИС СИМВОЛІВ

Прочитайте посібник з експлуатації.

Стороннім забороняється перебувати поруч.

Для уникнення травм приділяйте більше уваги рукам і ногам.

Пальне вогненебезпечне, тримайте відкритий вогонь подалі. На наливайте пальне, коли працює двигун.

Токсичні випари; не вмикайте в приміщенні.

Під час косіння надягайте захисні окуляри та засоби захисту органів слуху для персонального захисту.

Під час ремонту вийміть свічку запалювання і продовжуйте ремонт відповідно до посібника.

Застереження. Двигун гарячий.

Одягайте рукавиці.

Виріб і його упаковка підлягають роздільному збиранню для утилізації.

Носіть захисне взуття.

Пам'ятайте про гострі елементи.

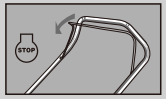

Відпустіть ручку керування гальмом для зупинки двигуна і ножа.

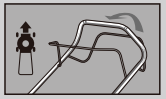

Потягніть привідну штангу, щоб задіяти колеса.

Виріб відповідає спеціальним європейським директивам; проведена нормативна процедура оцінки відповідності.

Маркування рівня шуму. Рівень шуму інструмента не перевищує 96дБ.

ТРИМАЙТЕ РУКИ ТА НОГИ НА ВІДСТАНІ.

ОПИС СИМВОЛІВ

ПОПЕРЕДЖЕННЯ. Символи безпеки на обладнанні мають бути чіткими та помітними. Замініть символи безпеки, якщо вони відсутні або нерозбірливі.

ЗМІСТ

1. ПРИЗНАЧЕННЯ
2. ПРАВИЛА ТЕХНІКИ БЕЗПЕКИ
3. ОПИС КОМПОНЕНТІВ
4. ТЕХНІЧНІ ХАРАКТЕРИСТИКИ
5. ВИЯВЛЕННЯ ТА УСУНЕННЯ НЕСПРАВНОСТЕЙ
6. ГАРАНТІЯ
7. ДОГЛЯД, ЗБЕРІГАННЯ І ТРАНСПОРТУВАННЯ
8. УТИЛІЗАЦІЯ ТА ПЕРЕРОБКА
9. ЗОБРАЖЕННЯ В РОЗІБРАНОМУ ВИГЛЯДІ ТА СПИСОК ДЕТАЛЕЙ
10. ДЕКЛАРАЦІЯ ПРО ВІДПОВІДНІСТЬ СТАНДАРТАМ ЄС

ПОПЕРЕДЖЕННЯ. Перед першим використанням нової газонокосарки для власної безпеки прочитайте цей посібник з експлуатації та посібник з експлуатації двигуна. Недотримання цих інструкцій може призвести до серйозних травм. Перед кожним використанням приділіть декілька хвилин для огляду косарки. Тримайте цей посібник у надійному місці, так щоб інформація була доступною в будь-який час. Якщо ви передаєте це обладнання ще комусь, додайте цей посібник і правила техніки безпеки.

FR
ES
PT
IT
EL
PL
RU
KZ
UA
RO
BR
EN

1.ПРИЗНАЧЕННЯ

Обладнання можна використовувати тільки для цілей, для яких його розроблено.
Будь-яке інше використання вважається випадком застосування не за призначенням. Оператор, а не виробник, нестиме відповідальність за будь-які пошкодження або травми, що виникли внаслідок такого використання.
Бензинова газонокосарка призначена для приватного використання, наприклад, для використання в домашніх та садових умовах.
Приватне використання значить, якщо експлуатація газонокосарки не перевищує 50 годин щорічно, протягом яких машина в основному використовується для догляду за обмеженими, приватними газонами і домашніми, аматорськими садовими ділянками.
Виключається використання в комунальному господарстві, на спортивних майданчиках, а також сільському/лісовому господарстві.
Зверніть увагу, що цей інструмент не призначений для використання в комерційних, торгових або промислових цілях. Гарантія буде анульована, якщо інструмент використовуватиметься в комерційних, торгових, промислових або схожих цілях.
Інструкцію з експлуатації, надану виробником, необхідно зберегти та переглядати, щоб правильно використовувати та обслуговувати газонокосарку. Інструкція містить важливу інформацію з експлуатації, догляду та ремонту.
Важливо! Через високий ризик тілесних ушкоджень користувачеві забороняється використовувати газонокосарку для обрізання кущів, живоплотів або чагарників, підрізання зелених насаджень, зелених дахів або терас, для чищення (всмоктування) бруду та сміття з пішохідних доріжок або рубання дерев і підрізання плотів. Крім того, забороняється використовувати газонокосарку як культиватор, щоб вирівнювати високі ділянки, наприклад земляні горби.
З міркувань безпеки забороняється використовувати газонокосарку у якості приводу для інших робочих інструментів або інструментальних засобів будь-якого типу.

2. ПРАВИЛА ТЕХНІКИ БЕЗПЕКИ

⚠ **ПОПЕРЕДЖЕННЯ.** Під час користування бензоінструментами, щоб зменшити ризик травмування або пошкодження косарки, слід дотримуватися загальних запобіжних заходів, зокрема наведених нижче. Перед початком експлуатації прочитайте та збережіть ці інструкції для довідок у майбутньому.

⚠ **ПОПЕРЕДЖЕННЯ.** Цей інструмент під час роботи випромінює електромагнітне поле. Це поле може за певних обставин вступати в конфлікт з активними або пасивними імплантатами. Щоб зменшити ризик важких або смертельних травм, ми рекомендуємо людям, що мають медичні імплантати, перед роботою з цим інструментом проконсультуватися зі своїм лікарем та виробником медичних імплантатів.

2. ПРАВИЛА ТЕХНІКИ БЕЗПЕКИ

Навчання
- Уважно прочитайте інструкцію. Добре вивчіть елементи керування та правила належного користування обладнанням.
- Не дозволяйте користуватися цим інструментом дітям чи особам, які не ознайомилися з інструкціями. Місцеві нормативні акти можуть обмежувати вік оператора.
- Ніколи не косіть, якщо поблизу перебувають люди, особливо діти, або домашні тварини.
- Пам'ятайте, що оператор або користувач несе відповідальність за нещасні випадки або збитки, заподіяні іншим особам чи їхньому майну.
- Оператори повинні отримати відповідну підготовку з використання, регулювання та експлуатації інструмента, зокрема з питань заборонених операцій.

Підготовка
- Під час косіння завжди носіть міцне взуття й довгі штани. Не працюйте з обладнанням босоніж або у відкритих сандаліях.
- Ретельно огляньте ділянку, де використовуватиметься пристрій, і приберіть усі предмети, які інструмент може відкинути.
- ПОПЕРЕДЖЕННЯ – Бензин є легкозаймистим.
  - Зберігайте паливо в спеціальних контейнерах.
  - Зберігайте паливо чи обладнання з паливом у баку подалі від духовок, плит, водонагрівачів або інших приладів, що мають світлові індикатори або інші джерела займання, оскільки вони можуть запалити пари палива.
  - Дозаправляйте тільки надворі та не паліть під час дозаправлення.
  - Залийте паливо перед запуском двигуна. Ніколи не знімайте кришку паливного бака і не заливайте бензин, коли двигун працює або ще гарячий.
  - Якщо бензин пролився, не намагайтеся завести двигун, а переставте інструмент подалі від місця проливання й уникайте створення джерела займання парів бензину, доки вони не випаруються.
- Надійно встановіть на місце всі кришки паливного бака та контейнера.
- Замінюйте несправні глушники.
- Перед використанням завжди візуально перевіряйте леза, болт ножа та ріжучий блок на предмет зношеності чи пошкоджень. Замінюйте зношені або пошкоджені леза та болти комплектом для збереження балансу.
- Надягайте респіратор, щоб знизити ризик вдихання вихлопних газів.

FR
ES
PT
IT
EL
PL
RU
KZ
UA
RO
BR
EN

2. ПРАВИЛА ТЕХНІКИ БЕЗПЕКИ

Експлуатація

- Не працюйте з газонокосаркою, якщо ви втомлені або перебуваєте під дією алкоголю чи інших речовин.
- Регулярно перевіряйте, щоб усі пристрої блокування запуску та системи контролю присутності оператора функціонували належним чином.
- Не використовуйте газонокосарку при поганих погодних умовах, особливо під час грозового дощу.
- Інструмент можна використовувати тільки надворі, і ні в якому разі в будівлі.
- Не експлуатуйте двигун у замкненому просторі, де можуть накопичуватись небезпечні випари чадного газу.
- Попередження! Не використовуйте газонокосарку, коли є ризик удару блискавки.
- Рекомендується обмежити час експлуатації, щоб звести до мінімуму ризики, пов'язані з шумом і вібрацією.
- Будьте обережні під час використання газонокосарки на силах і поблизу обривів, канав або насипів.
- Косіть тільки при денному світлі або доброму штучному освітленні.
- За можливості уникайте експлуатації обладнання у вологій траві.
- Завжди зберігайте стійке положення ніг на схилах.
- Ходіть, не біжіть.
- У випадку роторних косарок на колесах косіть поперек схилів, і ніколи вгору та вниз.
- Будьте надзвичайно обережні, змінюючи напрямок на схилі.
- Не косіть на занадто крутих схилах.
- Не косіть на схилах, кут нахилу яких перевищує 15°°.
- Будьте особливо обережними, рухаючись у зворотному напрямку або тягнучи косарку до себе.
- Зупиніть леза, якщо газонокосарку потрібно нахилити для транспортування, перетинаючи інші поверхні, крім трави, а також транспортуючи газонокосарку на ділянку для косіння та з цієї ділянки.
- Ніколи не косіть газонокосаркою з несправними захисними щитками або без захисних пристроїв, наприклад дефлекторів або травозбірників.
- Застереження. Газонокосарку не можна використовувати без повністю зібраного травозбірника або самозакривного запобіжника випускного отвору.
- Не змінюйте налаштування регулятора двигуна та не перевищуйте його допустиму швидкість.
- Не змінюйте й не обходьте опломбовані регулювання обертів двигуна.
- Забороняється обходити або вимикати системи чи функції безпеки газонокосарки.
- Вимкніть зчеплення ножа та передачі перед запуском двигуна.
- Обережно запустіть двигун відповідно до інструкцій, при цьому ноги мають бути на достатній відстані від леза (лез).
- Не нахиляйте косарку, коли запускаєте двигун.
- Не запускайте двигун, коли ви стоїте перед випускним жолобом.
- Не наближуйте руки або ноги до частин, що обертаються. Завжди тримайтесь на відстані від випускного. отвору.
- Ніколи не піднімайте і не переносьте газонокосарку під час роботи двигуна.
- Зупиніть двигун і від'єднайте провід свічки запалювання, переконайтесь, що всі рухомі частини повністю зупинились, і вийміть ключ, якщо він установлений.

2. ПРАВИЛА ТЕХНІКИ БЕЗПЕКИ

- Перед усуненням засмічення або прочищенням жолоба.
- Перед перевіркою, очищенням або проведенням робіт на газонокосарці.
- Після зіткнення зі стороннім предметом. Перевірте косарку на наявність пошкоджень та відремонтуйте її перед подальшим використанням.
- Якщо газонокосарка починає сильно вібрувати (негайно перевірте).
- Зупиніть двигун і від'єднайте провід свічки запалювання, переконайтесь, що всі рухомі частини повністю зупинились, і вийміть ключ, якщо він установлений.
- Щоразу, коли ви відходите від газонокосарки.
- Перед дозаправленням.
- Зменште положення регулятора газу під час вимкнення двигуна та, якщо двигун обладнаний запірним клапаном, відключіть подачу пального після завершення косіння.

Технічне обслуговування та зберігання

- Усі гайки, болти та гвинти мають бути щільно затягнутими, щоб обладнання було в безпечному робочому стані.
- Ніколи не зберігайте пристрій із бензином у баку в будівлі, де випари можуть досягти відкритого вогню або іскор.
- Після використання інструмент має залишатись на відкритому повітрі принаймні протягом двох годин перед переміщенням у будівлю.
- Дайте двигуну охолонути перед зберіганням у закритому приміщенні; перед зберіганням почистьте газонокосарку та проведіть її обслуговування.
- Для зменшення ризику виникнення пожежі тримайте двигун, глушник, акумуляторний відсік та місце зберігання бензину чистими від трави, листя або надлишку мастила.
- Часто перевіряйте травозбірник на предмет зношення або пошкодження.
- Зношені та пошкоджені частини замініть заради безпеки.
- Якщо необхідно злити паливо з паливного бака, це слід робити надворі.
- Неправильне зберігання, використання невідповідних запасних частин або видалення чи змінення компонентів системи безпеки може призвести до пошкодження газонокосарки і серйозного травмування оператора.
- Завжди використовуйте рекомендовані ножі та запасні частини. Використання неоригінальних деталей може призвести до пошкодження інструмента та травмування оператора. Тримайте газонокосарку в гарному робочому стані.
- Якщо пристрій зупинки леза не працює, зверніться до сервісного центру по допомогу.

⚠ **ПОПЕРЕДЖЕННЯ.** Не торкайтеся леза, що обертається.

⚠ **ПОПЕРЕДЖЕННЯ.** Заправляйте пальним у добре вентильованому місці, з вимкненим двигуном.

FR
ES
PT
IT
EL
PL
RU
KZ
UA
RO
BR
EN

3. ОПИС КОМПОНЕНТІВ

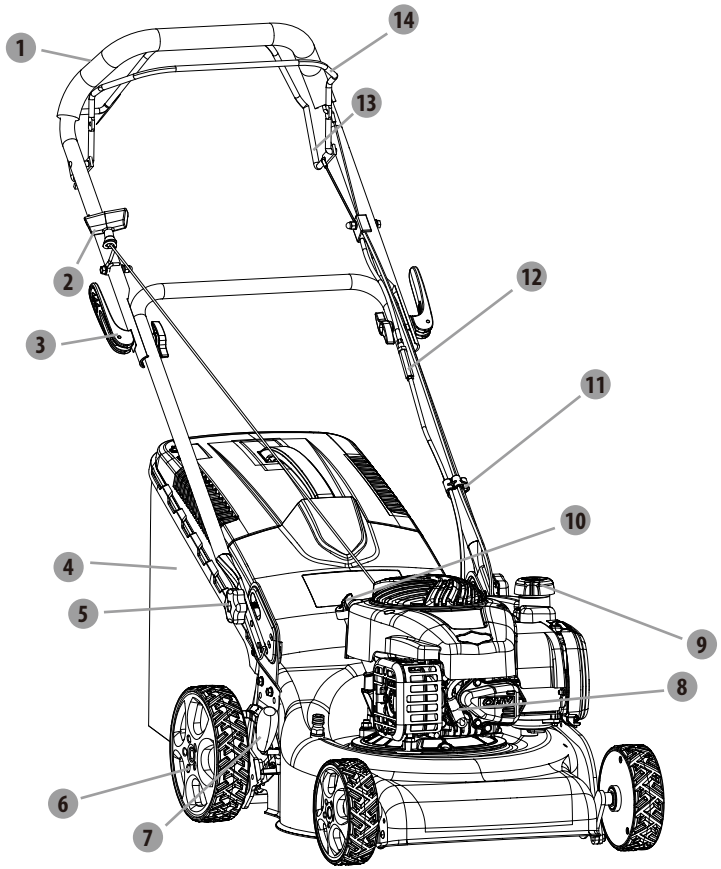

1. Верхня ручка
2. Ручка стартера
3. Ручка стопорного важеля
4. Травозбірник
5. Стопорна ручка
6. Колесо
7. Важіль регулювання висоти
8. Свічка запалювання
9. Кришка паливного бака
10. Ковпачок оливниці
11. Фіксатор шнура живлення
12. Регулювальний болт
13. Ручка вмикання самохідного режиму
14. Ручка керування гальмом

4. ТЕХНІЧНІ ХАРАКТЕРИСТИКИ

Модель	PLM1-40B125.5
Тип двигуна	B&S 300 (4-тактний)
Самохідний	Так
Об'єм двигуна	125 см³
Номінальна потужність	1,7 кВт
Номінальна швидкість	2800/хв
Марка свічки	CHAMPION
Модель свічки	QC12YC
Ширина косіння	40 см
Тип ножа	DAYE26300100401
Момент затягування ножа	44~46 Н·м
Об'єм мастильного бака	470 см³
Об'єм паливного бака	800 см³
Тип палива	95 неетильований (Європа – США) 92 неетильований (Росія)
Об'єм травозбірника	50 л
Вага брутто	30,5 кг
Вага нетто	26,3 кг
Регулювання висоти	25–75 мм, 7 положень
Виміряний рівень акустичного тиску на місці оператора	80,5 дБ(А) k = 3 дБ(А)
Виміряний рівень акустичної потужності	91,1 дБ(А) k = 2,25 дБ(А)
Гарантований рівень акустичної потужності	96 дБ(А)
Вібрація	6,55 м/с² k=1,5 м/с²

FR
ES
PT
IT
EL
PL
RU
KZ
UA
RO
BR
EN

5. ВИЯВЛЕННЯ ТА УСУНЕННЯ НЕСПРАВНОСТЕЙ

Якщо у вас виникли деякі проблеми з цим інструментом, дотримуйтесь цих вказівок із вирішення.
Якщо ви не можете вирішити свою проблему, зверніться до нашого сервісного] агента.

1. Двигун не запускається:
   •Налийте паливо в бак.
   •Почистьте повітряний фільтр.
   •Затягніть свічку запалювання.
   •Приєднайте провід свічки запалювання.
   •Установіть проміжок між електродами (центр обслуговування клієнтів).
   •Установіть нову свічку запалювання з правильним проміжком.
   •Зніміть повітряний фільтр і безперервно тягніть трос стартера, доки карбюратор не очиститься сам, і встановіть повітряний фільтр на місце.
   •У разі несправності карбюратора його регулювання може здійснюватися тільки вповноваженим персоналом (у центрі обслуговування клієнтів).
   •У разі несправності свічки запалювання або з'єднувача свічки запалювання ремонт може здійснювати уповноважений персонал. Для ремонту зверніться до центру обслуговування клієнтів або авторизованого сервісного центру B&S.
2. Двигун запускається важко або втрачає свою потужність:
   •Злийте пальне і почистьте бак. Залийте в бак чисте, свіже паливо. Почистьте або замініть кришку паливного бака.
   •Почистьте повітряний фільтр.
3. Двигун працює нерівномірно:
   •Установіть нову свічку запалювання з правильним проміжком.
   •Установіть проміжок між електродами (центр обслуговування клієнтів).
   •Почистьте повітряний фільтр.
4. Двигун погано працює вхолосту:
   •Почистьте повітряний фільтр.
   •Почистьте вентиляційні отвори.
   •Видаліть бруд із ребер охолодження та повітряних проходів.
5. Двигун перемикається на високу швидкість:
   •Установіть проміжок між електродами (центр обслуговування клієнтів).
6. Двигун перегрівається:
   •Видаліть сміття зі щілин на кожусі, з корпусу вентилятора, повітряних отворів.
7. Косарка ненормально вібрує:
   •Затягніть ніж.
   •Збалансуйте ніж.
8. Якщо під час запуску інструмента з вихлопного отвору виходить білий дим:
   •Це спричинено горінням мастила, що рухається в циліндр. Це нормалізується, коли інструмент продовжуватиме працювати приблизно три хвилини

5. ВИЯВЛЕННЯ ТА УСУНЕННЯ НЕСПРАВНОСТЕЙ

9. Косарка не рухається, коли ви стискаєте ручку вмикання самохідного режиму:
   •У разі несправності ременя його регулювання може здійснюватися тільки вповноваженим персоналом, зверніться до центру обслуговування клієнтів.
   •Трос керування самохідним режимом занадто вільний, затягніть трос керування самохідним режимом: Закрутіть регулювальний болт троса керування самохідним режимом до відповідного положення.
10. Косарка рухається, коли ви не стискаєте ручку вмикання самохідного режиму:
   •Трос керування самохідним режимом занадто щільно затягнений, послабте трос керування самохідним режимом: Закрутіть регулювальний болт троса керування самохідним режимом до відповідного положення.

6. ГАРАНТІЯ

Дякуємо вам за вибір цього виробу. Розробляючи та виготовляючи нашу продукцію, ми докладаємо всіх зусиль, щоб забезпечити відмінну якість, яка відповідає потребам користувачів.

ВАЖЛИВО! ПРОЧИТАЙТЕ ІНСТРУКЦІЮ ПЕРЕД ВИКОРИСТАННЯМ ЦЬОГО ВИРОБУ, ДОТРИМУЙТЕСЬ ОСНОВНИХ ПОПЕРЕДЖЕНЬ ЩОДО БЕЗПЕКИ, ЯКІ МІСТЯТЬСЯ В НІЙ, І ЗБЕРІГАЙТЕ ЇЇ В НАДІЙНОМУ МІСЦІ.

Щойно ви відкриєте упаковку, ми рекомендуємо перевірити, чи в ній є всі елементи, необхідні для збирання виробу. Див. сторінку 2 цього посібника.
Якщо виріб пошкоджений або має дефекти, не використовуйте його та поверніть його до найближчого магазину.
Цей виріб призначений тільки для використання на відкритому повітрі. Не використовуйте його всередині будівлі за жодних обставин.
Цей виріб можна перемістити всередину будівлі лише після того, як він постояв дві години після останнього використання.
Дякуємо вам за ваш вибір і сподіваємося, що ви будете повністю задоволені використанням нашого виробу.
Ми будемо раді отримати всі ваші зауваження на нашому сайті інтернет-магазину.

Гарантія
Продукція STERWINS розроблена відповідно до найвимогливіших стандартів якості виробів, призначених для споживачів.
Виробник надає гарантію на продукцію строком на 3 роки, починаючи з дати придбання.
Ця гарантія поширюється на всі дефекти виробництва або матеріалів.

FR
ES
PT
IT
EL
PL
RU
KZ
UA
RO
BR
EN

6. ГАРАНТІЯ

- Якщо ви придбали газонокосарку Sterwins із декою з оцинкованої сталі, на деку поширюється 10-річна гарантія від корозії.
  У випадку несправності спочатку перегляньте сторінку усунення несправностей (проблеми та вирішення) в брошурі; якщо проблема не зникає, зверніться до найближчого магазину.
  Ваш магазин докладе всіх зусиль, щоб вирішити проблему.
  Ремонт і заміна частин не подовжують початкового гарантійного строку.
  Гарантія не поширюється на несправності, пов'язані з нормальним зносом або неправильним використанням виробу. Це, зокрема, стосується зносу перемикачів, запобіжників та моторів.
  Зверніть увагу, що для певних країн існують спеціальні умови гарантії.
  У разі сумніву зверніться в місце продажу.
  Для розгляду претензій за гарантією мають бути дотримані такі умови:
- Необхідно надати підтвердження покупки
- Жодні сторонні особи не проводили ремонт та/або заміну деталей.
- Проблема не має бути пов'язана зі звичайним зносом.
- Обов'язкові ремонтні роботи та обслуговування виконано належним чином.
- Немає пошкоджень унаслідок неправильного встановлення карбюратора
- До інструмента не застосовували силу, він не зазнав неправильного поводження, недозволеного використання або аварії
- Немає пошкоджень унаслідок перегріву, засмічення блока вентилятора.
- Виріб не ремонтувала некваліфікована особа, і його не ремонтували неправильно.
- Інструмент/акумулятор/зарядний пристрій ніхто ніколи не розбирав і не відкривав.
- Інструмент/акумулятор/зарядний пристрій ніколи не перебував у вологому середовищі (роса, дощ, занурення у воду тощо)
- Не використовувалися невідповідні деталі, деталі не від STERWINS, оскільки вони є причиною виходу з ладу
- Інструмент не використовувався неправильно (перевантаження інструмента або використання несхваленого приладдя).
- Немає пошкоджень від дії зовнішніх факторів чи сторонніх предметів, наприклад піску чи каміння.
- Немає пошкоджень унаслідок недотримання рекомендацій із безпеки та інструкції з експлуатації.

Виріб має використовуватись у звичайних умовах експлуатації, а не для професійних цілей. Тому ця гарантія не розповсюджується на вироби, що використовуються компаніями з благоустрою та озеленення, місцевими органами влади, а також компаніями, які пропонують оплачуваний або безоплатний прокат обладнання.

7. ДОГЛЯД, ЗБЕРІГАННЯ І ТРАНСПОРТУВАННЯ

До і після кожного використання перевіряйте інструмент і аксесуари на предмет зношення та пошкодження. У разі потреби замініть їх на нові відповідно до цієї інструкції.
Дотримуйтесь технічних вимог. Перед кожним використанням перевірте рівень палива та моторного мастила, додайте паливо та мастило, якщо вони на низькому рівні.
Відомості про обслуговування деталей двигуна див. в посібнику з експлуатації.

ПОПЕРЕДЖЕННЯ! Під час роботи з ріжучим пристроєм і поблизу нього носіть захисні рукавички! Використовуйте належні інструменти для прочищення засмічень! Ніколи не робіть цього голими руками!

ПОПЕРЕДЖЕННЯ! • Для заміни використовуйте тільки оригінальні запасні частини. Не встановлюйте ріжучий пристрій будь-якого іншого типу!

ПОПЕРЕДЖЕННЯ! Заміну ріжучого пристрою має виконувати досвідчений користувач! Ремонт або заточення ножів рекомендується доручати працівникам сервісного центру або фахівцям з аналогічною кваліфікацією!

1. Підтримуйте деку та ріжучий пристрій у чистоті та прибирайте будь-яке сміття. Видаляйте скошену траву з випускного жолоба.
2. Періодично перед початком роботи перевіряйте, чи затягнено всі гайки та болти. Після тривалого використання, особливо на піщаних ґрунтах, ріжучий пристрій зношується та частково втрачає первісну форму. Зменшується ефективність косіння, і ріжучий пристрій слід замінити.
3. Підтримуйте ріжучий пристрій гострим, щоб забезпечити його гарну ріжучу здатність. Замініть зношений чи пошкоджений ріжучий пристрій на новий того ж типу або доручіть його заточування кваліфікованому фахівцю.
4. Замініть ріжучий пристрій на новий того ж типу.
5. Змащуйте ріжучий пристрій після кожного використання, щоб продовжити термін служби ріжучого пристрою та виробу. Нанесіть легке машинне мастило на край ріжучого пристрою по всій довжині.
6. Перевіряйте травозбірник перед кожним використанням. Не використовуйте його в разі виявлення будь-яких пошкоджень.
7. Очищуйте травозбірник після використання водою з м'яким милом.
8. Дайте травозбірнику добре висохнути перед зберіганням, щоб уникнути появи плісняви.
9. Перевіряйте роботу проводів перед кожним використанням. Попросіть кваліфікованого спеціаліста відрегулювати, якщо необхідно.

Зберігання:
Для підготовки газонокосарки до зберігання слід виконати такі дії:
1. Спорожніть бак, якщо ви не збираєтеся використовувати виріб протягом тривалого часу (більше 30 днів), а також перед зимовим зберіганням.
а) Спорожніть паливний бак за допомогою всмоктувального насоса.

FR
ES
PT
IT
EL
PL
RU
KZ
UA
RO
BR
EN

7. ДОГЛЯД, ЗБЕРІГАННЯ І ТРАНСПОРТУВАННЯ

ОБЕРЕЖНО! Не зливайте бензин у закритому приміщенні, у безпосередній близькості від відкритого вогню тощо.
Не паліть! Випари бензину можуть стати причиною вибуху або займання.

b) Запустіть двигун і дайте йому попрацювати, доки він не використає залишки бензину.
c) Від'єднайте свічку запалювання.
2. Ретельно очистьте та змастіть газонокосарку.
3. Щоб уникнути корозії, злегка змажте ніж.
4. Зберігайте газонокосарку в сухому, чистому і не доступному для некомпетентних осіб місці.
5. Завжди зберігайте виріб у недоступному для дітей місці. Ідеальна температура для зберігання становить від 10 до 30°C.

ОБЕРЕЖНО! Перед зберіганням газонокосарки двигун має повністю охолонути.

ПРИМІТКА.
- Під час зберігання будь-якого типу енергетичного обладнання в непровітрюваному сараї або на складі слід захистити обладнання від іржавіння. Для зберігання ми рекомендуємо використовувати оригінальну упаковку або накривати інструмент відповідною тканиною чи коробкою, щоб захистити його від пилу.
- Не гніть і не перегинайте кабелі.

Транспортування
1. Вимкніть виріб і дайте двигуну охолонути.
2. Від'єднайте провід свічки запалювання та спорожніть паливний бак відповідно до інструкцій у посібнику з експлуатації двигуна. Якщо цього не зробити, паливо може витікати й забруднювати підлогу транспортних засобів.
3. Прикріплюйте захисні кожухи для транспортування, якщо це необхідно.
4. Завжди транспортуйте виріб, тримаючи за його ручку.
5. Не погніть і не пошкодьте ніж під час пересування газонокосарки через перешкоди.
6. Захистить інструмент від важких ударів або сильних вібрацій, які можуть виникнути під час перевезення в транспортному засобі.
7. Зафіксуйте інструмент, щоб запобігти його падінню, зісковзуванню, пошкодженню та травмуванню.

8. УТИЛІЗАЦІЯ ТА ПЕРЕРОБКА

Дбайте про довкілля. Повертайте інструмент, аксесуари та упаковку в центр переробки, коли вони вам більше не потрібні.
Не викидайте разом із побутовими відходами.

9. ЗОБРАЖЕННЯ В РОЗІБРАНОМУ ВИГЛЯДІ ТА СПИСОК ДЕТАЛЕЙ

Модель: PLM1-40B125.5

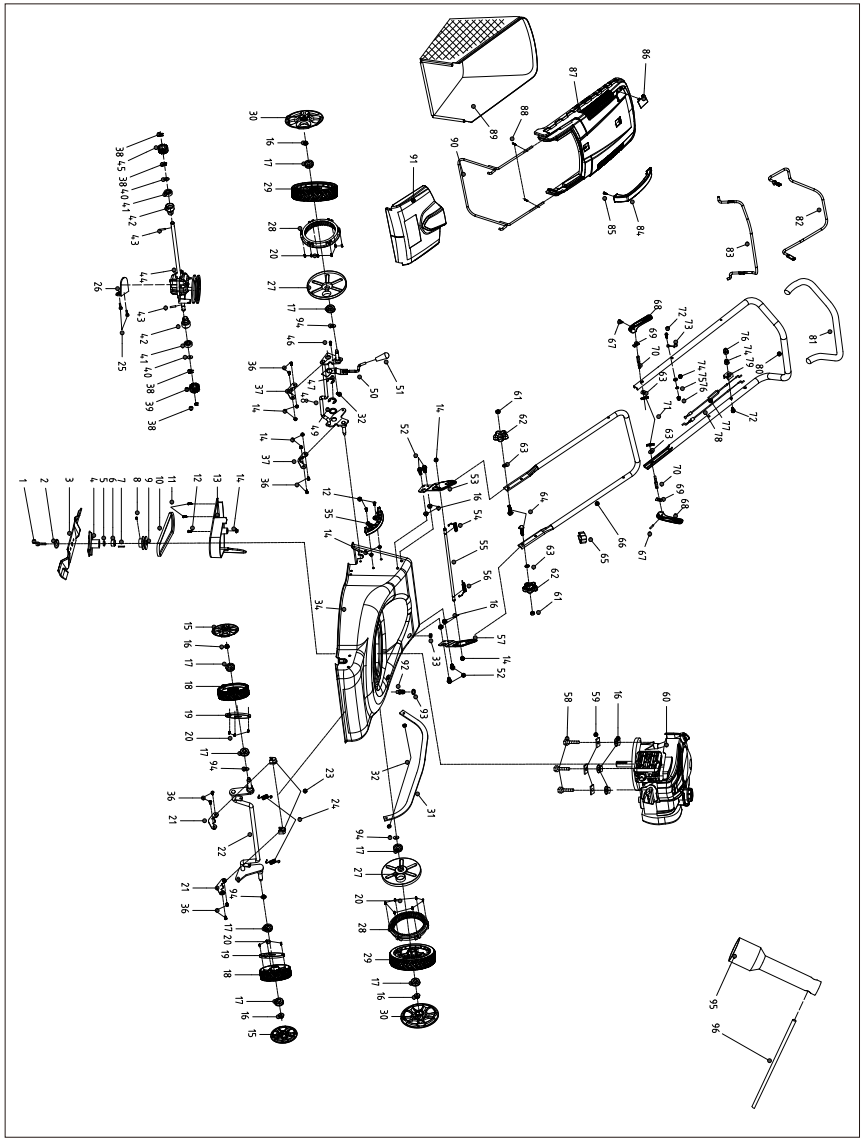

FR
ES
PT
IT
EL
PL
RU
KZ
UA
RO
BR
EN

9. ЗОБРАЖЕННЯ В РОЗІБРАНОМУ ВИГЛЯДІ ТА СПИСОК ДЕТАЛЕЙ

Список деталей

№	Назва	№	Назва
1	Стопорний болт ножа	29	Колесо 8" у зборі
2	Сферична шайба	30	Диск колеса 8"
3	Ніж 400 мм	31	З'єднувальний тягель
4	Опора ножа	32	Шестигранна контргайка М6
5	Вкладень опори ножа	33	Захисна оболонка шнура живлення
6	Вкладень опори ножа	34	Кожух у зборі
7	Шпонка на лисці	35	Пластина шестерні
8	Внутрішній шестигранний фіксувальний гвинт М6*8	36	Зубчастий гвинт М6*12
		37	Нерухоме кільце осі
9	Тяговий шків	38	Розмикальна шайба
10	Трикутний пас	39	Лівий вторинний триб у зборі
11	Самонарізний гвинт ST5*16	40	Пласка шайба
12	Зубчастий гвинт М6*16	41	Підшипник
13	Захисна кришка пасового шківа	42	Втулка підшипника
14	Суцільнометалева шестигранна фланцева контргайка М6	43	Циліндрична шпилька
		44	Редуктор у зборі
15	Диск колеса	45	Правий вторинний триб у зборі
16	Шестигранна фланцева контргайка М8	46	Гвинт із напівкруглою головкою та хрестоподібним шліцом М6*14
17	Радіальний підшипник		
18	Колесо 6"	47	Розмикальна шайба
19	Пилозахисний ковпак колеса 6"	48	Задня вісь у зборі
20	Самонарізний гвинт ST4*16	49	Установна шайба
21	Притискна пластина осі	50	Ручка в зборі
22	Передня вісь у зборі	51	Манжета ручки
23	Нерухоме кільце передньої осі	52	Шестигранний фланцевий болт М8*16
24	Пружина передньої осі	53	Правий знімний кронштейн
25	Шестигранний фланцевий болт М6*12	54	Права торсійна пружина
26	Установна планка	55	Довгий шток
27	Пилозахисний ковпак колеса 8"	56	Ліва торсійна пружина
28	Триб 8"	57	Лівий знімний кронштейн

9. ЗОБРАЖЕННЯ В РОЗІБРАНОМУ ВИГЛЯДІ ТА СПИСОК ДЕТАЛЕЙ

№	Назва	№	Назва
58	Шестигранний болт М8*35	78	Кабель заглухання в зборі
59	Квадратна шайба	79	Обойма шнура живлення
60	Бензиновий двигун у зборі	80	Верхня ручка
61	Шестигранна гайка М8	81	Манжета ручки
62	Нижня ручка-баранчик	82	Напрямний стрижень
63	Пласка шайба	83	Стрижень заглухання
64	Болт із плоскою головкою М8*34	84	Ручка травозбірника
65	Амортизатор кабелю	85	Самонарізний гвинт ST4,8*19
66	Нижня ручка	86	Індикатор рівня
67	Циліндрична шпилька 5*20	87	Кришка травозбірника
68	Стопорна ручка	88	Самонарізний гвинт ST4,2*18
69	Затискач	89	Травозбірник
70	Болт стопорної ручки М8*69	90	Тримач травозбірника
71	Ручка-баранчик	91	Задня відкидна кришка в зборі
72	Шестигранний фланцевий болт М6*35	92	З'єднувальний елемент очищення
73	Гачок шнура живлення	93	Кільце
74	Пласка шайба	94	Хвиляста шайба
75	Пружинна шайба	95	Торцевий ключ 16 мм
76	Ковпачкова гайка М6*13	96	Важіль торцевого ключа Ф8*110 мм
77	Кабель приводу в зборі		

FR
ES
PT
IT
EL
PL
RU
KZ
UA
RO
BR
EN

10. ДЕКЛАРАЦІЯ ПРО ВІДПОВІДНІСТЬ СТАНДАРТАМ ЄС

ADEO Services
135 rue Sadi Carnot
CS 00001
59790 Ronchin-France

Заявляємо, що описаний нижче виріб:
Бензинова газонокосарка
Модель: PLM1-40B125.5

відповідає вимогам таких Директив Ради ЄС:
Директива ЄС про механічне обладнання 2006/42/EC
Директива ЄС про електромагнітну сумісність 2014/30/EU
Директива про вплив шуму 2000/14/EC, додаток VI та 2005/88/EC
Виміряний рівень акустичної потужності: 91,1 дБ(A)
Гарантований рівень акустичної потужності: 96 дБ(A)

і відповідає нормам:
EN ISO 5395-1:2013+A1:2018
EN ISO 5395-2:2013+A1:2016 +A2:2017
EN ISO 14982:2009

Уповноважений орган щодо Директиви ЄС 2000/14/EC:0036
TüV SüD Industrie Service GmbH
Westendstrasse 199, 80686 München, Germany (Німеччина)

Серійний №: дивіться на задній сторінці обкладинки
Дві останні цифри року присвоєння маркування CE: 18

Річі ПЕРМАЛЬ
Керівник із якості постачальників
Уповноважений представник Жюльєна Ледена, керівника з якості ADEO
ADEO Services 135 Rue Sadi Carnot - CS 00001 59790 RONCHIN – France
Підписано в Шанхаї 06.09.2018 р.

FR
ES
PT
IT
EL
PL
RU
KZ
UA
RO
BR
EN

DESCRIEREA SIMBOLURILOR

Citiţi manualul de instrucţiuni.

Ţineţi trecătorii la distanţă.

Acordaţi atenţie sporită mâinilor şi picioarelor pentru a evita vătămarea.

Combustibilul este inflamabil, staţi departe de foc. Nu alimentaţi maşina cu combustibil în timp ce aceasta funcţionează.

Gaze toxice; nu utilizaţi produsul în interior.

Când tundeţi iarba, vă rugăm să purtaţi ochelari de protecţie şi dopuri de urechi pentru protecţia proprie a operatorului.

Când efectuaţi reparaţii, vă rugăm să scoateţi bujia şi apoi să efectuaţi reparaţiile conform manualului de utilizare.

Atenție: Motor fierbinte.

Purtați mănuși.

Produsul și ambalajul său sunt colectate separat pentru a fi reciclate.

Purtaţi încălţăminte de protecţie.

Atenţie la elementele ascuţite.

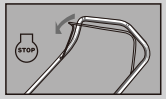

Eliberaţi maneta frânei pentru a opri motorul şi lama.

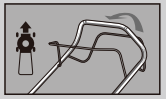

Trageţi maneta de acţionare pentru activarea roţilor.

Produsul corespunde cerinţelor Directivelor europene aplicabile şi unei metodei de evaluare a conformităţii cu aceste directive.

Marcaj al nivelului de zgomot. Zgomotul provenit de la scula dumneavoastră nu depăşeşte 96 dB.

ŢINEŢI MÂINILE ŞI PICIOARELE LA DISTANŢĂ.

DESCRIEREA SIMBOLURILOR

AVERTISMENT: Menţineţi semnele de avertizare marcate clar și în mod vizibil pe echipament. Înlocuiți semnele de siguranță dacă acestea lipsesc sau sunt ilizibile.

CUPRINS

1.SCOPUL UTILIZĂRII
2.INSTRUCŢIUNI PRIVIND SIGURANŢA
3.DESCRIEREA PIESELOR
4.DATE TEHNICE
5.DEPANARE
6.GARANȚIE
7.ÎNTREŢINEREA, DEPOZITAREA ŞI TRANSPORTUL
8.ELIMINAREA ȘI RECICLAREA
9.VEDERE ÎN SPAȚIU ȘI LISTA PIESELOR COMPONENTE
10.DECLARAȚIE DE CONFORMITATE CE

AVERTISMENT: Pentru siguranţa dumneavoastră, vă rugăm să citiţi acest manual și manualul de instrucțiuni al motorului înainte de a încerca să utilizaţi noul dumneavoastră produs. Nerespectarea instrucţiunilor se poate solda cu vătămări corporale grave. Alocaţi câteva minute pentru a vă familiariza cu maşina de tuns iarbă înainte de fiecare utilizare. Păstraţi acest manual într-un loc sigur, astfel încât informaţiile să fie disponibile permanent. Dacă transmiteţi echipamentul oricărei alte persoane, predaţi-i şi aceste instrucţiuni de utilizare.

FR
ES
PT
IT
EL
PL
RU
KZ
UA
RO
BR
EN

1.UTILIZAREA ÎN SCOPUL DESTINAT

Echipamentul nu poate fi utilizat decât în scopurile pentru care a fost proiectat să funcţioneze. Orice altă utilizare este considerată a fi caz de utilizare necorespunzătoare. Utilizatorul/operatorul şi nu producătorul va fi răspunzător de orice deteriorare sau vătămare de orice natură provocată din această cauză.
Maşina de tuns iarba pe benzină este destinată uzului personal, de exemplu pentru utilizare în casă și grădini.
Prin utilizarea în scop personal a maşinii de tuns iarba se presupune o durată anuală de utilizare care în general nu depăşeşte 50 de ore, timp în care maşina este folosită în special la întreţinerea peluzelor rezidenţiale de dimensiuni mici și a grădinilor din apropierea casei sau a celor de tip hobby. Facilităţile publice, sălile de sport şi aplicaţiile agricole/silvicole sunt excluse.
Vă rugăm să reţineţi că echipamentul nostru nu a fost proiectat pentru utilizare în scop comercial sau pentru aplicaţii industriale. Garanţia noastră va fi nulă dacă maşina este utilizată în scop comercial, pentru aplicaţii industriale sau în scopuri echivalente.
Instrucţiunile de utilizare furnizate de către fabricant trebuie păstrate și consultate pentru a vă asigura că maşina de tuns este utilizată și întreţinută în mod corect. Intrucţiunile conţin informaţii valoroase despre condiţiile de operare, întreţinere și service.
Important! Datorită riscului ridicat de vătămare a utilizatorului, maşina de tuns iarba nu poate fi utilizată pentru tunderea tufişurilor, gardurilor vii sau a arbuştilor, îndepărtarea vegetaţiei, pe acoperişurile cultivate sau tunderea ierbii de cultivate pe balcon, pentru curăţarea (aspirarea) murdăriei şi a deşeurilor de pe căile de acces ori pentru a doborî copaci ori mărunţi resturile provenite din gardurile vii. De asemenea, maşina de tuns iarba nu poate fi utilizată ca și cultivator electric pentru îndepărtarea denivelărilor precum muşuroaiele de cârtiţe.
Din motive de siguranţă, maşina de tuns iarba nu poate fi utilizată ca mijloc de tractare a altor scule sau seturi de scule de vreun fel.

2. INSTRUCŢIUNI PRIVIND SIGURANŢA

⚠ **AVERTISMENT:** La utilizarea sculelor pe bază de benzină, trebuie să se respecte instrucţiunile de bază privind securitatea, inclusiv următoarele, pentru a se reduce riscul de vătămare corporală gravă şi/sau de deteriorare a unităţii. Înainte de a pune acest produs în funcţiune, citiţi în întregime aceste instrucţiuni şi păstraţi-le pentru consultări viitoare

⚠ **AVERTISMENT:** Această maşină generează un câmp electromagnetic în timpul funcţionării. În anumite circumstanţe, acest câmp poate afecta implanturile medicale active sau pasive. Pentru a reduce riscul de vătămări grave sau mortale, recomandăm persoanelor cu implanturi medicale să se consulte cu medicul și cu fabricantul acestor implanturi înainte de a utiliza această maşină.

2. INSTRUCŢIUNI PRIVIND SIGURANŢA

Instruire
- Citiţi cu atenţie instrucţiunile. Familiarizaţi-vă cu comenzile şi cu utilizarea corectă a echipamentului.
- Nu permiteţi niciodată copiilor sau persoanelor nefamiliarizate cu aceste instrucţiuni să utilizeze maşina de tuns iarbă. Reglementările locale pot impune restricţii asupra vârstei operatorului.
- Nu tundeţi niciodată iarba în timp ce sunt oameni, mai ales copii, sau animale în apropiere.
- Reţineţi că operatorul sau utilizatorul este responsabil de accidentele sau pericolele la care sunt supuse alte persoane sau bunurile acestora.
- Operatorii trebuie să fie instruiţi corect asupra utilizării, reglării şi operării maşinii, inclusiv asupra operaţiilor interzise.

Pregătirea
- În timp ce utilizaţi aparatul, purtaţi întotdeauna încălţăminte trainică şi pantaloni lungi. Nu utilizaţi echipamentul când sunteţi desculţ sau când purtaţi sandale.
- Inspectaţi cu atenţie zona în care echipamentul urmează să fie utilizat şi îndepărtaţi toate obiectele ca de exemplu, pietre, jucării, beţe şi cabluri pe care maşina le poate arunca.
- AVERTISMENT- Benzina este foarte inflamabilă.
  - Depozitaţi combustibilul în canistre special concepute în acest scop.
- Pentru stocarea combustibilului sau a echipamentului cu combustibil în rezervor: depozitaţi la distanţă de cuptoare, aparate de gătit, boilere sau alte aparate care au flăcări de veghe sau alte surse de alimentare deoarece pot aprinde vaporii de benzină.
  - realimentaţi numai în aer liber şi nu fumaţi în timpul realimentării.
  - adăugaţi benzină înainte de a porni motorul. Nu scoateţi niciodată buşonul rezervorului de benzină şi nu adăugaţi benzină în timp ce motorul este pornit sau atunci când motorul este fierbinte.
  - dacă se scurge benzină, nu încercaţi să porniţi motorul, ci deplasaţi maşina la distanţă de zona unde s-a scurs benzină şi evitaţi crearea oricărei surse de aprindere până când se disipează vaporii de benzină.
  - repuneţi la loc buşonul rezervorului de benzină şi capacul canistrei în siguranţă.
- Înlocuiţi tobele de eşapament defecte.
- Înainte de utilizare, verificaţi întotdeauna vizual lama, şuruburile lamei şi ansamblul lamei să nu fie uzate sau deteriorate. Înlocuiţi lamele uzate sau deteriorate şi şuruburile în seturi, pentru a păstra echilibrul.
- Purtaţi echipament de protecţie respiratorie pentru a reduce riscul prezentat de gazele de eşapament.

FR
ES
PT
IT
EL
PL
RU
KZ
UA
RO
BR
EN

2. INSTRUCŢIUNI PRIVIND SIGURANŢA

Utilizarea

- Nu utilizaţi maşina dacă sunteţi obosit, suferind sau sub influenţa alcoolului sau a medicamentelor.
- Efectuați verificări periodice pentru a vă asigura că toate comenzile de pornire și controalele de prezență ale utilizatorului funcționează adecvat.
- Nu utilizaţi maşina de tuns iarbă în condiţii meteo defavorabile, în special când plouă şi sunt tunete.
- Mașina de tuns nu poate fi utilizată decât în aer liber, și nu poate fi utilizată într-o clădire.
- Nu utilizaţi motorul într-un spaţiu închis în care se pot acumula gaze periculoase de monoxid de carbon.
- Avertisment! Nu utilizați mașina de tuns iarba dacă există risc de fulgere.
- Se recomandă să limitați durata utilizării pentru a minimiza riscurile ridicate de zgomot și vibrații.
- Atenție când operați mașina de tuns gazonul în apropierea marginilor, șanțurilor sau a debarcaderelor.
- Utilizaţi maşina de tuns numai pe timp de zi sau în condiţii de lumină artificială bună.
- Evitaţi utilizarea maşinii pe iarbă udă, acolo unde este posibil.
- Mențineți întotdeauna o poziție stabilă pe pante.
- Mergeţi, nu alergaţi niciodată.
- Pentru maşini rotative pe roţi, tundeţi iarba transversal pe pante, niciodată în sus şi în jos;
- Fiţi foarte atenţi când schimbaţi direcţia pe pante.
- Nu tundeţi iarba pe pante excesiv de înclinate.
- Nu tundeţi iarba pe terenuri cu înclinaţie mai mare de 15°.
- Fiţi foarte atent(ă) când schimbaţi sensul sau trageţi maşina către dumneavoastră.
- Opriţi lama(ele) dacă maşina trebuie înclinată pentru transport când traversaţi alte suprafeţe diferite de iarbă şi când transportaţi maşina către şi de la zona care urmează să fie tunsă.
- Nu utilizaţi niciodată maşina de tuns iarbă cu apărători defecte sau fără dispozitive de siguranţă, de exemplu fără deflectoare și/sau colectoare de iarbă montate pe poziţie.
- Atenţie: Maşina de tuns iarbă nu trebuie utilizată fără colectorul de iarbă complet sau în absența instalării apărătorii gurii de evacuare cu autoînchidere.
- Nu schimbaţi setarea regulatorului motorului şi nu îl supraturaţi.
- Nu modificaţi sau să desigilaţi reglajele de viteză ale motorului.
- Nu modificaţi sau să dezactivaţi sistemele ori dispozitivele de siguranţă ale maşinii de tuns.
- Decuplaţi toate lamele şi ambreiajele înainte de a porni motorul.
- Porniţi motorul cu atenţie, în conformitate cu instrucţiunile şi ţinând picioarele la distanţă de lamă(e).
- Nu înclinaţi maşina de tuns iarbă când puneţi motorul în funcţiune.
- Nu porniţi motorul când staţionaţi în faţa evacuării.
- Nu puneţi niciodată mâinile sau picioarele în apropiere sau sub părţile rotative. Staţi departe de orificiile de. evacuare.
- Nu ridicaţi şi nu deplasaţi o maşină de tuns iarbă în timp ce motorul este în funcţiune.
- Opriţi motorul şi deconectaţi bujia, asiguraţi-vă că toate piesele în mişcare sunt complet oprite şi , scoateţi din contact orice cheie existentă.

2. INSTRUCŢIUNI PRIVIND SIGURANŢA

- Înainte de îndepărtarea blocajelor sau de deblocarea canalului de evacuare a ierbii.
- Înainte de verificarea, curăţarea sau orice intervenţie adusă maşinii de tuns iarba.
- După lovirea unui obiect străin. Inspectaţi maşina de tuns iarbă pentru depistarea deteriorărilor şi efectuaţi reparaţii înainte de repornirea şi funcţionarea acesteia.
- Dacă maşina de tuns iarbă începe să vibreze anormal (verificaţi imediat).
- Opriţi motorul şi deconectaţi bujia, asiguraţi-vă că toate piesele în mişcare sunt complet oprite şi , scoateţi din contact orice cheie existentă.
- Ori de câte ori plecaţi de lângă maşina de tuns iarbă.
- Înainte de realimentare.
- Reduceţi deschiderea supapei de admisie în timpul staţionării motorului şi, dacă motorul este prevăzut cu o supapă obturatoare, opriţi alimentarea cu combustibil la sfârşitul lucrului.

Întreținerea și depozitarea

- Menţineţi strânse toate piuliţele, bolţurile şi şuruburile, pentru a fi siguri că echipamentul este în stare bună de funcţionare.
- Nu depozitaţi niciodată echipamentul cu benzină în rezervor în interiorul unei clădiri în care gazele pot ajunge la o flacără deschisă sau la o scânteie;
- După utilizare, maşina de tuns trebuie lăsată în aer liber pentru minim două ore înainte de a intra în interiorul unei clădiri.
- Lăsaţi motorul să se răcească înainte de a-l depozita într-un spaţiu închis; Curăţaţi şi întreţineţi maşina de tuns iarbă înaintea depozitării.
- Pentru a reduce pericolul de incendiu, menţineţi curate motorul, toba de eşapament, compartimentul acumulatorului şi zona de depozitare a benzinei, fără iarbă, frunze şi vaselină excesivă.
- Verificaţi frecvent colectorul de iarbă pentru depistarea semnelor de uzură sau deteriorare;
- Din motive de siguranţă, înlocuiţi piesele uzate sau defecte.
- Dacă rezervorul de combustibil trebuie golit, această operaţie se va efectua în aer liber.
- Întreţinerea necorespunzătoare, utilizarea unor piese de schimb inadecvate sau îndepărtarea ori modificarea componentelor de siguranţă pot deteriora maşina de tuns şi răni grav utilizatorul.
- Utilizaţi numai lame şi piese de schimb recomandate. Utilizarea pieselor contrafăcute pot avaria maşina şi pot răni utilizatorii. Păstraţi maşina de tuns în stare bună de lucru.
- Dacă dispozitivul de frânare a lamei nu funcţionează, vă rugăm contactaţi centrul de service pentru asistenţă.

⚠ **AVERTISMENT:** Nu atingeţi lama rotativă.

⚠ **AVERTISMENT:** Realimentaţi cu combustibil într-o cameră bine ventilată, cu motorul oprit.

FR
ES
PT
IT
EL
PL
RU
KZ
UA
RO
BR
EN

3 DESCRIEREA PIESELOR

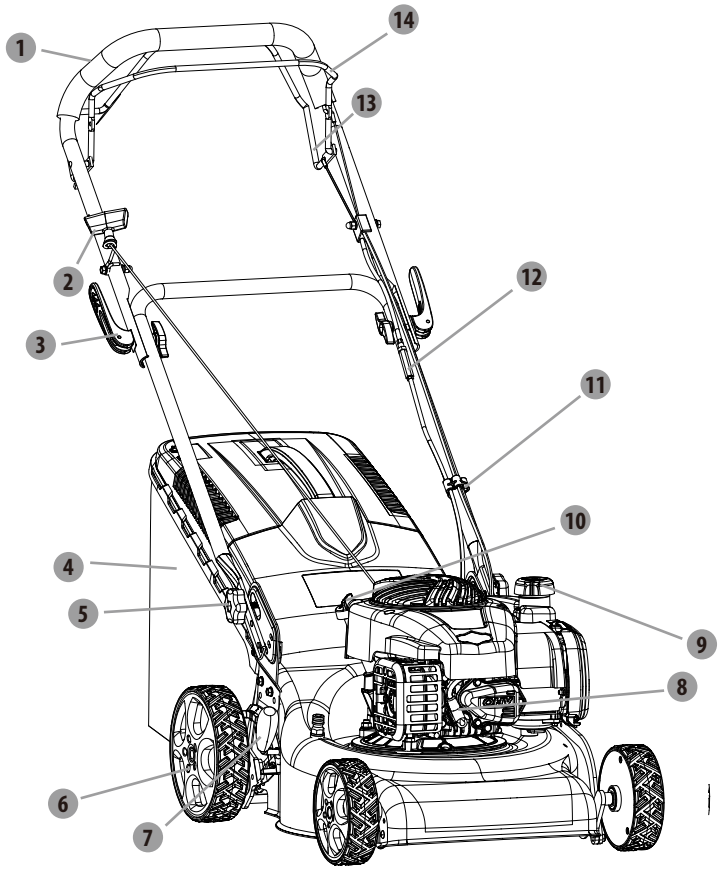

1 Mâner superior
2 Mâner demaror
3 Manetă buton de blocare
4 Colector de iarbă
5 Buton de blocare
6 Roată
7 Manetă de reglare a înălţimii
8 Bujie
9 Buşon rezervor combustibil
10 Buşon rezervor de ulei
11 Clemă de cablu
12 Bolţ de ajustare
13 Mâner de comandă cu tracţiune auto
14 Manetă de frână

4. DATE TEHNICE

Model	PLM1-40B125.5
Tip de motor	B&S 300 (4-timpi)
Auto propulsie	Da
Capacitate cilindrică	125cm³
Putere nominală	1,7 kW
Turaţie nominală	2800/min
Marcă bujie	CHAMPION
Model de bujie	QC12YC
Lăţime de tăiere	40 cm
Tip de lamă	DAYE26300100401
Cuplu de strângere lamă	44~46N.m
Capacitate rezervor de ulei	470 cm³
Capacitatea rezervorului de combustibil	800 cm³
Tip de combustibil	95 fără plumb (Europa - SUA) 92 fără plumb (Rusia)
Capacitate colector de iarbă	50L
Greutate brută	30,5kg
Greutate netă	26,3kg
Reglarea înălţimii	25~75mm, 7 nivele de reglare
Nivelul presiunii sonore în poziţia operatorului	80,5dB (A) k=3 dB (A)
Nivel de putere sonoră măsurat	91,1dB (A) k= 2,25dB (A)
Nivel garantat al puterii sonore	96dB(A)
Vibraţii	6,55m/s² K=1,5 m/s²

FR
ES
PT
IT
EL
PL
RU
KZ
UA
RO
BR
EN

5. DEPANARE

Dacă întâmpinaţi vreo problemă cu această sculă, vă rugăm urmaţi aceste soluţii. Dacă nu reuşiţi să rezolvaţi problema, vă rugăm contactaţi agentul nostru de service.

1. Motorul nu porneşte:
   - Alimentaţi rezervorul cu combustibil.
   - Curăţaţi elementul filtrului de aer.
   - Strângeţi bujia.
   - Instalaţi cablul bujiei pe bujie.
   - Reglaţi distanţa dintre electrozi (centrul de service).
   - Instalaţi o bujie nouă, cu o deschiderea corectă.
   - Scoateţi elementul filtrului de aer şi trageţi de cablul demarorului în mod continuu până când carburatorul se curăţă şi instalaţi elementul filtrului de aer.
   - Defecţiune carburator, reglajele carburatorului nu pot fi efectuate decât de către personal autorizat (centru de service pentru clienţi).
   - Defecţiune bujie, defecţiune conector bujie, nu pot fi reparate decât de personal autorizat, vă rugăm contactaţi centrul de service pentru clienţi sau centrul de service autorizat B&S pentru efectuarea operaţiilor de service.
2. Motorul porneşte greu sau pierde din putere:
   - Evacuaţi combustibilul şi curăţaţi rezervorul. Umpleţi rezervorul cu combustibil curat şi proaspăt.
   - Curăţaţi sau înlocuiţi buşonul rezervorului de benzină.
   - Curăţaţi elementul filtrului de aer.
3. Motorul funcţionează neregulat:
   - Instalaţi o bujie nouă, cu o deschiderea corectă.
   - Reglaţi distanţa dintre electrozi (centrul de service).
   - Curăţaţi elementul filtrului de aer.
4. Motorul funcţionează prost în regim de ralanti:
   - Curăţaţi elementul filtrului de aer.
   - Îndepărtaţi resturile din fante.
   - Îndepărtaţi resturile de pe nervurile de răcire şi canalele de aer.
5. Motorul sare la turaţie mare:
   - Reglaţi distanţa dintre electrozi (centrul de service).
6. Motorul se supraîncălzeşte:
   - Îndepărtaţi resturile de pe fantele din carcasă, carcasa suflantei, canalele de aer.
7. Maşina de tuns iarbă vibrează anormal:
   - Strângeţi lama.
   - Echilibraţi lama.
8. Prin toba de eşapament este emanat fum alb la pornirea maşinii:
   - Este cauzat de arderea uleiului care pătrunde în cilindru. Va deveni normal după funcţionarea continuă a maşinii timp de trei minute.

5. DEPANARE

9. Maşina de tuns nu se deplasează în momentul acţionării manetei de tracţiune auto:
   - Ajustarea/repararea curelei nu poate fi efectuată decât de către personal autorizat, vă rugăm apelaţi la un centru de service pentru clienţi.
   - Cablul de control al tracţiunii automate este prea slăbit, tensionaţi cablul de control al tracţiunii auto: Înfiletaţi bolţul de reglare al cablului de control al tracţiunii într-o poziţie adecvată.
10. Maşina de tuns se deplasează fără acţionarea manetei de tracţiune auto:
   - Cablul de control al tracţiunii automate este prea tensionat, detensionaţi cablul de control al tracţiunii auto: Înfiletaţi bolţul de reglare al cablului de control al tracţiunii într-o poziţie adecvată.

6. GARANȚIE

Vă mulţumim că aţi ales acest produs. La proiectarea și fabricarea produselor noastre, depunem toate eforturile pentru a asigura o calitate excelentă care să întâmpine nevoile utilizatorilor.

IMPORTANT! VĂ RUGĂM CITIȚI ACEST MANUAL ÎNAINTE DE A UTILIZA PRODUSUL, RESPECTAȚI AVERTISMENTELE BAZICE DE SIGURANȚĂ CONȚINUTE ȘI PĂSTRAȚI MANUALUL CU GRIJĂ.

Imediat după desfacerea ambalajului, vă recomandăm să vă asiguraţi că toate elementele necesare asamblării produsului au fost incluse, în acest scop, vă rugăm consultaţi pagina 2 a acestui manual.
Dacă produsul este avariat sau prezintă defecte, vă rugăm nu-l utilizaţi și predaţi-l celui mai apropiat magazin.
Acest produs este destinat numai utilizării în aer liber și nu trebuie utilizat în interiorul unei clădiri în nicio circumstanţă.
Acest produs poate fi amplasat în interiorul unei clădiri numai după ce a fost lăsat să se răcească timp de două ore după ultima utilizare.
Vă mulţumim pentru achiziţia făcută și sperăm că vă veţi bucura de satisfacţie totală când ne utilizaţi produsul.
Ne vom bucura să recepţionăm toate observaţiile dumneavoastră pe website-ul magazinului nostru online.

Garanţia
Produsele STERWINS sunt concepute conform celor mai riguroase standarde calitative pentru produse destinate publicului larg.
Aceste produsele beneficiază de o garanţie de 3 ani începând de la data achiziţiei. Această garanţie acoperă toate defectele de fabricaţie și materiale.

FR
ES
PT
IT
EL
PL
RU
KZ
UA
RO
BR
EN

6. GARANȚIE

Dacă achiziționați o mașină de tuns iarba Sterwins cu un șasiu fabricat din oțel galvanizat, șasiul beneficiază de o garanție de 10 ani împotriva coroziunii.
În cazul unei defecțiuni, vă rugăm consultați mai întâi pagina de depanare (probleme și soluții) din broșură; dacă problema persistă, vă rugăm contactați cel mai apropiat magazin.
Magazinul dumneavoastră va face tot posibilul să vă rezolve problema.
Reparațiile și înlocuirea pieselor nu vor prelungi perioada de garanție inițială.
Defecțiunile apărute ca urmare a uzurii normale sau utilizării necorespunzătoare nu sunt acoperite de garanție. Printre altele, acestea includ întrerupătoarele, siguranța circuitului și motoarele, în caz de uzură.
Vă rugăm notați că există termeni de garanție specifici pentru anumite țări.
În caz de dubii, vă rugăm consultați punctul de vânzare de unde ați achiziționat produsul.
Pentru luarea în considerare a plângerilor privind garanția, următoarele sunt necesare:
- Furnizarea dovezii de achiziționare
- Neefectuarea de reparații și/sau înlocuiri de către terți.
- Să se asigure că problema nu se datorează uzurii normale.
- Să se asigure că lucrările de întreținere și reparațiile au fost executate corect.
- Să se asigure că nicio deteriorare nu a fost provocată de setarea greșită a carburatorului.
- Să se asigure că mașina nu a fost forțată, manevrată greșită, utilizată fără autorizație sau accidentată
- Să se asigure că nicio deteriorare nu a fost cauzată de supraîncălzirea provocată de înfundarea ventilatorului.
- Să se asigure că nicio lucrare nu a fost efectuată asupra produsului de către o persoană fără competențele necesare, și că nu s-a încercat efectuarea de reparații greșite
- Să se asigure că scula/bateria/încărcătorul nu au fost demontate sau desfăcute.
- Să se asigure că scula/bateria/încărcătorul nu s-au aflat niciodată într-un mediu umed (rouă, ploaie, scufundare în apă...)
- Să se asigure că nu au fost utilizate componente care nu au fost fabricate de STERWINS, ce se dovedesc a fi cauza defecțiunii
- Să se asigure că mașina de tuns nu a fost utilizată greșit (supraîncărcarea mașinii sau utilizarea accesoriilor neaprobate).
- Să se asigure că nu există deteriorări cauzate de influențe externe sau corpuri străine cum ar fi nisipul sau pietrele.
- Să se asigure că avarierea nu a fost cauzată de nerespectarea recomandărilor și a instrucțiunilor de utilizare.

Produsul trebuie utilizat în condiții normale de utilizare și în scopuri neprofesionale. De aceea, această garanție exclude produsele utilizate de firmele de peisagistică, de autoritățile locale precum și de către firmele care oferă echipamente spre închiriere gratuit sau contra cost.

7. ÎNTREŢINEREA, DEPOZITAREA ŞI TRANSPORTUL

Înainte și după fiecare utilizare verificați produsul și accesoriile pentru depistarea urmelor de uzură și de deteriorare. Dacă este nevoie, înlocuiți-le cu unele noi urmând instrucțiunile din manualul de utilizare. Respectați cerințele tehnice. Verificați nivelul combustibilului și al uleiului de motor înaintea fiecărei utilizări, adăugați combustibil și ulei de motor dacă nivelul acestora este scăzut.
Vă rugăm consultați manualul de utilizare al motorului B&S pentru instrucțiuni privind întreținerea componentelor motorului.

⚠ **AVERTISMENT!** Purtaţi mănuşi de protecţie când lucraţi asupra dispozitivului de tăiere şi în apropierea acestuia! Utilizaţi unelte adecvate pentru îndepărtarea reziduurilor! Nu utilizaţi niciodată mâinile goale!

⚠ **AVERTISMENT!** Utilizaţi întotdeauna numai piese de schimb originale. Nu atașați un alt tip de dispozitiv de tăiere!

⚠ **AVERTISMENT!** Înlocuirea dispozitivului de tăiere trebuie efectuată de un utilizator experimentat! Prelucrarea sau ascuțirea lamelor nu este recomandată decât dacă este efectuată de către un service de reparații sau de un specialist cu calificări similare!

1. Mențineți șasiul și dispozitivul de tăiere curate și fără reziduuri. Îndepărtați iarba tăiată din canalul de evacuare.
2. Verificați periodic toate piulițele și bolțurile pentru a vă asigura că sunt strânse înainte de utilizare. După utilizare prelungită, mai ales în condiţii de sol nisipos, dispozitivul de tăiere se va uza şi îşi va pierde parţial forma iniţială. Eficiența de tăiere va fi redusă, iar dispozitivul de tăiere va trebui înlocuit.
3. Mențineți dispozitivul de tăiere curat pentru a asigura rezultate bune de tăiere. Înlocuiți dispozitivul de tăiere uzat sau avariat cu unul nou de același tip sau apelați la un specialist autorizat pentru a-l ascuți.
4. Înlocuiți dispozitivul de tăiere cu unul nou, de același tip.
5. Ungeți dispozitivul de tăiere după fiecare utilizare pentru a-i prelungi durata de viață și pe cea a produsului. Aplicaţi ulei slab de maşină de-a lungul marginii dispozitivului de tăiere.
6. Inspectaţi colectorul de iarbă înainte de fiecare utilizare. Nu utilizați colectorul dacă acesta este avariat.
7. Curățați colectorul de iarbă după utilizare cu apă și detergent slab.
8. Lăsați colectorul de iarbă să se usuce bine înainte de depozitare pentru a preveni apariția mucegaiului.
9. Verificaţi performanțele cablurilor înaintea fiecărei utilizări. Apelați la un specialist cu calificări pentru reglare dacă este nevoie.

Depozitarea:
Următorii paşi trebuie efectuaţi pentru pregătirea maşinii de tuns iarbă pentru depozitare.
1.Goliţi rezervorul dacă nu intenționați să utilizați produsul timp îndelungat (peste 30 de zile) și înainte de a-l depozita pe timp de iarnă,
a) Goliţi rezervorul de benzină cu o pompă de aspiraţie.

FR
ES
PT
IT
EL
PL
RU
KZ
UA
RO
BR
EN

7. ÎNTREŢINEREA, DEPOZITAREA ŞI TRANSPORTUL

ATENŢIE! Nu evacuaţi benzina în încăperi închise, în apropierea unui foc deschis etc. Nu fumaţi! Vaporii de benzină pot provoca explozie sau incendiu.

b) Porniţi motorul şi lăsaţi-l să funcţioneze până când toată benzina rămasă este consumată.
c) Deconectaţi bujia.
2. Curăţaţi cu grijă și ungeţi cu unsoare maşina de tuns.
3. Ungeţi uşor cuţitul pentru evitarea coroziunii.
4. Depozitaţi maşina de tuns iarbă într-un loc uscat, curat şi protejat la îngheţ, inaccesibil pentru persoane neautorizate.
5. Întotdeauna depozitaţi produsul într-un loc inaccesibil copiilor. Temperatura ideală de păstrare este între 10°C și 30°C.

ATENŢIE! Motorul trebuie să se răcească complet înainte de a depozita maşina de tuns iarbă.

NOTĂ:
- Când depozitaţi orice echipament electric într-un spaţiu neventilat sau un şopron de depozitare a materialelor, aveţi grijă ca echipamentul să fie tratat anticoroziv. Vă recomandăm să utilizaţi ambalajul original pentru depozitare sau să acoperiţi produsul cu un material textil adecvat sau cutie pentru a-l proteja de praf.
- Aveţi grijă să nu îndoiţi cablurile.

Transportarea
1. Opriţi produsul și lăsaţi motorul să se răcească.
2. Deconectaţi conductorul bujiei și goliţi rezervorul de combustibil urmând instrucţiunile din manualul motorului. În caz contrar, combustibilul riscă să se scurgă și să murdărească podeaua vehiculelor.
3. Fixaţi apărătorile de transport, dacă este cazul.
4. Întotdeauna transportaţi produsul apucându-l de mâner.
5. Asiguraţi-vă că nu îndoiţi sau să deterioraţi cuţitul când împingeţi maşina de tuns iarbă peste obstacole.
6. Protejaţi produsul de impacturile violente sau vibraţiile puternice care pot avea loc în timpul transportării cu un vehicul.
7. Siguranţaţi produsul pentru a preveni alunecarea sau răsturnarea acestuia, avarierea și rănirile.

8. ELIMINAREA ȘI RECICLAREA

Adoptaţi o conduită favorabilă mediului înconjurător. Predaţi scula, accesoriile şi ambalajele la un centru de reciclare odată ce aţi terminat activitatea cu acestea.
A nu se elimina împreună cu deșeurile menajere.

9. VEDERE ÎN SPAȚIU ȘI LISTA PIESELOR COMPONENTE

Model: PLM1-40B125.5

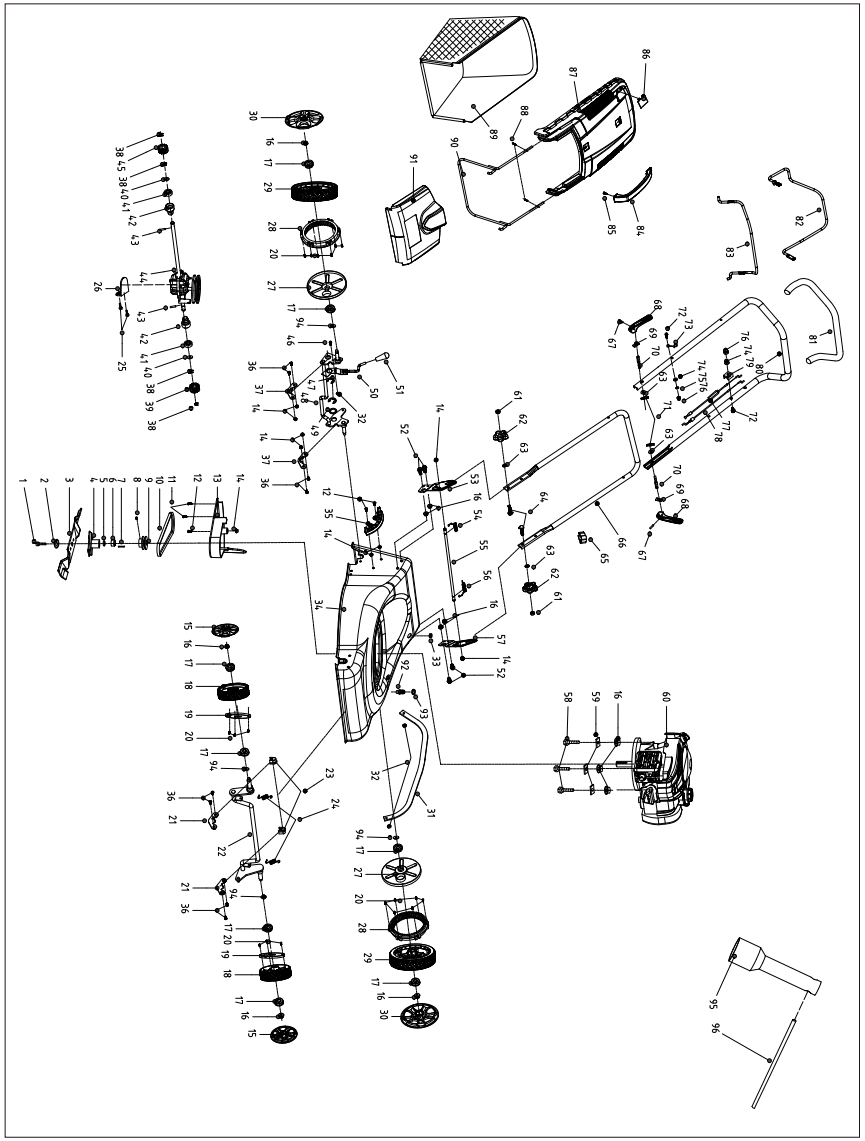

FR
ES
PT
IT
EL
PL
RU
KZ
UA
RO
BR
EN

9. VEDERE ÎN SPAȚIU ȘI LISTA PIESELOR COMPONENTE

Lista pieselor componente

Nr.	Nume	Nr.	Nume
1	bulon de blocare lamă	30	capac roată de 8″
2	șaibă farfurie	31	tijă conectoare
3	lamă de 400mm	32	piuliță de blocare cu flanșă hexagonală M6
4	suport lamă	33	înveliș de protecție cablu
5	cuzinet suport lamă	34	ansamblu șasiu
6	cuzinet suport lamă	35	plăcuță angrenaj
7	cheie plată	36	șurub dinte M6*12
8	șurub de prindere hexagonal interior M6*8	37	inel fix ax
9	roată de acționare	38	șaibă orificiu
10	curea triunghiulară	39	ansamblu angrenaj de ieșire stânga
11	șurub cu autoînfiletare ST5*16	40	şaibă plată
12	șurub dinte M6*16	41	rulment
13	capac protector roată	42	manșon rulment
14	piuliță de blocare cu flanșă hexagonală de metal M6	43	știft cilindric
		44	ansamblu cutie de viteze
15	capac roată	45	ansamblu angrenaj de ieșire dreapta
16	piuliță de blocare cu flanșă hexagonală de metal M8	46	șurub cu cap plat cruciform M6*14
		47	şaibă orificiu
17	rulment unghiular	48	ansamblu ax posterior
18	roată de 6"	49	şaibă de ajustare
19	capac anti praf roată de 6"	50	ansamblu mâner
20	șurub cu autoînfiletare ST4*16	51	înveliș mâner
21	plăcuță presoare fixă ax	52	bulon hexagonal cu flanșă M8*16
22	ansamblu ax frontal	53	suport mâner dreapta
23	inel de fixare ax frontal	54	arc de torsiune dreapta
24	Arc ax frontal	55	tijă lungă
25	bulon hexagonal cu flanșă M6*12	56	arc de torsiune stânga
26	panou de localizare	57	suport mâner stânga
27	capac anti praf roată de 8"	58	bulon hexagonal M8*35
28	inel angrenaj roată de 8″	59	şaibă pătrată
29	ansamblu roată de 8″	60	ansamblu motor pe benzină

9. VEDERE ÎN SPAȚIU ȘI LISTA PIESELOR COMPONENTE

Nr.	Nume	Nr.	Nume
61	piuliță hexagonală M8	79	Bloc fix cablu
62	buton mâner inferior	80	mâner superior
63	şaibă plată	81	înveliș mâner
64	bulon cu cap plat M8*34	82	tijă de acționare
65	clemă de cablu	83	tijă aprindere
66	mâner inferior	84	mâner colector de iarbă
67	știft cilindric 5*20	85	șurub cu autoînfiletare ST4.8*19
68	mâner de blocare	86	indicator nivel
69	plăcuță de compresie	87	capac colector de iarbă
70	bulon de blocare mâner M8*69	88	șurub cu autoînfiletare ST4,2*18
71	buton	89	colector de iarbă
72	bulon hexagonal cu flanșă M6*35	90	suport colector de iarbă
73	cârlig cablu	91	ansamblu trapă posterioară
74	şaibă plată	92	conector de curățare
75	Şaibă elastică	93	Inel în formă de 0
76	piuliță capac M6*13	94	şaibă vălurită
77	Ansamblu cablu transmisie	95	cheie tubulară de 16mm
78	ansamblu cablu aprindere	96	cheie tubulară Φ8*110mm

FR
ES
PT
IT
EL
PL
RU
KZ
UA
RO
BR
EN

10. DECLARAȚIE DE CONFORMITATE CE

ADEO Services
135 rue Sadi Carnot
CS 00001
59790 Ronchin-France

Declarăm că produsul:
Maşină de tuns iarba pe benzină
Model: PLM1-40B125.5

satisface cerinţele următoarelor Directive ale Consiliului:
Directiva 2006/42/CE privind funcționarea mașinilor
Directiva privind Compatibilitatea electromagnetică 2014/30/UE
Directiva privind zgomotul 2000/14/CE, Anexa VI și Directiva 2005/88/CE
Nivel de putere sonoră măsurat: 91,1 dB(A)
Nivelul puterii sunetului garantat: 96 dB(A)

Și este conform cu normele următoare:
EN ISO 5395-1:2013+A1:2018
EN ISO 5395-2:2013+A1:2016 +A2:2017
EN ISO 14982:2009

Organism notificat pentru Directiva CE 2000/14/CE:0036
TÜV SÜD Industrie Service GmbH
Westendstrasse 199 • 80686 München • Germania

Nr. Serial: Vă rugăm consultați coperta de pe verso
Ultimele două cifre ale anului în care s-a aplicat marcaj CE: 18

Richie PERMAL
Lider furnizor al calității
Reprezentant autorizat al lui Julien Ledin, Lider privind calitatea în cadrul ADEO
ADEO Services 135 Rue Sadi Carnot - CS 00001 59790 RONCHIN – France
Semnat la Shanghai 06/09/2018

FR
ES
PT
IT
EL
PL
RU
KZ
UA
RO
BR
EN

DESCRIÇÃO DOS SÍMBOLOS

Leia o manual do operador.

Mantenha as pessoas afastadas.

Preste muita atenção nas mãos e pés para evitar lesões.

O combustível é inflamável, mantenha distância do fogo. Não adicione combustível com a máquina em funcionamento.

Fumaça tóxica; não opere em ambiente fechado.

Durante o corte, use óculos e protetores auriculares para proteção pessoal.

Durante a reparação, retire a vela e, em seguida, conserte-a de acordo com o manual operacional.

Cuidado: Motor quente.

Use luvas.

O produto e sua embalagem são recolhidos separadamente para serem reciclados.

Use proteção para os pés.

Cuidado com os elementos afiados.

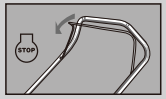

Solte o freio para parar o motor e a lâmina.

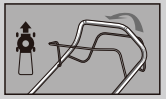

Puxe a barra de direção para acionar as rodas.

O produto está em conformidade com as diretivas europeias aplicáveis, e foi feito um método de avaliação de conformidade com estas diretivas.

Marca de nível de ruído. O ruído de sua ferramenta não vai além de 96dB.

MANTENHA OS PÉS E AS MÃOS AFASTADOS.

DESCRIÇÃO DOS SÍMBOLOS

AVISO: Mantenha os sinais de segurança bem claros e visíveis no equipamento. Troque os sinais de segurança se estiverem faltando ou ilegíveis.

CONTEÚDO

1. FINALIDADE DE USO
2. INSTRUÇÕES DE SEGURANÇA
3. DESCRIÇÃO DA PEÇA
4. DADOS TÉCNICOS
5. SOLUÇÃO DE PROBLEMAS
6. GARANTIA
7. MANUTENÇÃO, ARMAZENAMENTO E TRANSPORTE
8. DESCARTE E RECICLAGEM
9. VISTA DETALHADA COM LISTA DAS PEÇAS
10. DECLARAÇÃO DE CONFORMIDADE CE

AVISO: Para sua segurança, leia este manual e o manual do motor antes de tentar operar a nova unidade. Não seguir as instruções pode resultar em ferimentos pessoais graves. Reserve alguns momentos para familiarizar-se com o seu cortador de grama antes de cada utilização. Mantenha este manual em local seguro, para que a informação esteja sempre disponível. Se você der o equipamento a outra pessoa, entregue também estas instruções e regulamentos de segurança.

FR
ES
PT
IT
EL
PL
RU
KZ
UA
RO
BR
EN

1.FINALIDADE DE USO

O equipamento só pode ser utilizado para as tarefas para que foi projetado. Qualquer outra utilização é considerada um caso de má utilização. O usuário/operador e não o fabricante será responsável por qualquer dano ou lesão resultante de tais casos de uso indevido.
O cortador de grama à gasolina foi projetado para uso privado, ou seja, para uso no lar e em ambientes de jardinagem.
O uso privado do cortador de grama assume um tempo de funcionamento anual geralmente não superior a 50 horas, período durante o qual a máquina é usada principalmente na manutenção de gramados pequenos e residenciais e jardins domésticos e de hobby. Estão excluídos edifícios públicos, salões esportivos e aplicações agrícolas/florestais.
Observe que o nosso equipamento não foi projetado para uso em aplicações comerciais, industriais ou de negócios. A nossa garantia será cancelada se a máquina for usada em negócios comerciais ou industriais ou para efeitos equivalentes.
As instruções operacionais fornecidas pelo fabricante devem ser guardadas e consultadas, para garantir que o cortador de grama seja usado e mantido adequadamente. As instruções contêm informações valiosas sobre as condições de funcionamento, manutenção e reparo.
Importante! Devido ao alto risco de lesões corporais ao usuário, o cortador de grama não pode ser usado para aparar mato, sebes ou arbustos, para cortar trepadeiras, telhados plantados ou grama de varanda, para limpar (aspirar) sujeira e detritos de trilhas ou para cortar árvores ou sebes. Além disso, a grama não pode ser usada como motocultivador para nivelar áreas elevadas como montículos.
Por motivos de segurança, o cortador de grama não pode ser utilizado como unidade de acionamento para outras ferramentas de trabalho ou kits de ferramentas de qualquer tipo.

2. INSTRUÇÕES DE SEGURANÇA

⚠ **AVISO:** Quando usar ferramentas à gasolina, devem-se sempre seguir precauções básicas de segurança, incluindo as seguintes,para reduzir o risco de ferimentos graves e/ou danos à unidade. Leia todas as instruções antes de operar este produto e guarde estas instruções para futura referência.

⚠ **AVISO:** Esta máquina produz um campo eletromagnético durante a operação. Este campo pode, em algumas circunstâncias, interferir com implantes médicos ativos ou passivos! Para reduzir o risco de lesões graves ou fatais, recomendamos que pessoas com implantes médicos consultem seu médico e o fabricante do implante médico antes de operarem esta máquina.

2. INSTRUÇÕES DE SEGURANÇA

Treinamento
- Leia as instruções atentamente. Familiarize-se com os controles e o uso adequado do equipamento.
- Nunca permita que crianças ou pessoas não familiarizadAs com estas instruções usem o cortador de grama. Os regulamentos locais podem impor restrições de idade para o operador.
- Nunca corte enquanto as pessoas, especialmente as crianças, ou animais de estimação estiverem nas proximidades.
- Não se esqueça que o operador ou usuário é responsável por acidentes ou riscos causados a outras pessoas ou sua propriedade.
- Os operadores devem receber formação adequada para utilização, ajuste e operação da máquina, incluindo operações vedadas.

Preparo
- Ao cortar, use sempre calçados reforçados e calças compridas. Não opere o equipamento quando descalço ou ao usar sandálias abertas.
- Inspecione toda a área onde o equipamento será utilizado e retire todos os objetos, como pedras, brinquedos, bastões e fios, que possam ser atirados pela máquina.
- ATENÇÃO - A gasolina é altamente inflamável.
  - Guarde o combustível em recipientes projetados especificamente para este fim.
  - Para armazenar combustível ou equipamento com combustível no tanque: guarde longe de fornos, fogões, aquecedores de água ou de outros aparelhos que têm luzes-piloto ou outras fontes de ignição, pois podem inflamar os vapores do combustível.
  - reabasteça ao ar livre e não fume durante o reabastecimento.
  - adicione combustível antes de dar partida no motor. Nunca retire a tampa do tanque de combustível ou adicione gasolina enquanto o motor estiver em funcionamento ou quando o motor estiver quente.
  - se derramar gasolina, não tente ligar o motor, mas mova a máquina para fora da área de derramamento e evite criar qualquer fonte de ignição até que os vapores de gasolina se tenham dissipado.
  - recoloque firmemente todas as tampas do tanque de combustível e do recipiente.
- Troque os silenciadores com defeito.
- Antes de usar, sempre inspecione visualmente para ver se as lâminas, os parafusos da lâmina e conjunto do cortador não estão desgastados ou danificados. Substitua as lâminas gastas ou danificadas e os parafusos em conjunto, para preservar o equilíbrio.
- Use proteção de respiração para reduzir o risco de gás de escape.

FR
ES
PT
IT
EL
PL
RU
KZ
UA
RO
BR
EN

2. INSTRUÇÕES DE SEGURANÇA

Operação

- Não use o cortador de grama quando estiver cansado, doente ou sob influência de álcool ou outras drogas.
- Durante a verificação regular do cortador de grama, certifique-se de que todos as travas de partida e os controles de presença do operador estejam funcionando corretamente.
- Não use o cortador de grama no mau tempo, especialmente nos dias de tempestade de raios.
- O aparelho só pode ser utilizado ao ar livre e de modo algum em um edifício.
- Não opere o motor num espaço confinado, onde os perigosos gases de monóxido de carbono podem acumular-se.
- Atenção! Não use o cortador de grama quando houver risco de relâmpagos.
- Recomenda-se limitar a duração da operação, para minimizar os riscos decorrentes do ruído e das vibrações.
- Tenha cuidado ao usar o cortador de grama em declives e perto de desníveis, valas ou aterros.
- Corte só durante o dia ou em boas condições de luz artificial.
- Evite operar o equipamento sobre grama molhada, sempre que possível.
- Certifique-se sempre de seu equilíbrio em declives.
- Caminhe, nunca corra.
- Para máquinas de corte rotativas, corte pelas faces dos declives, nunca para cima e para baixo.
- Muitíssimo cuidado ao mudar de direção em declives.
- Não corte em declives íngremes demais.
- Não opere em inclinações maiores que 15°.
- Use de extrema cautela ao dar ré ou ao puxar o cortador na sua direção.
- Parar a(s) lâmina(s) se o cortador de grama tiver de ser inclinado para transporte, ao cruzar outras superfícies que não de grama, e ao transportar o cortador de grama para e da área a ser cortada.
- Nunca opere o cortador de grama com proteções defeituosas ou sem dispositivos de segurança instalados, como, por exemplo, defletores e/ou recolhedores de grama.
- Cuidado: O cortador de grama não deve ser operado se não estiver instalado todo o recolhedor de grama ou a guarda de abertura de descarga com fechamento automático.
- Não altere a configuração do regulador do motor ou dê velocidade excessiva ao motor.
- Não altere ou adultere qualquer ajuste selado para controle de velocidade do motor.
- Os sistemas ou recursos de segurança do cortador de grama não devem ser violados ou desativados.
- Desengate todas as lâminas e as embreagens de acionamento antes de dar partida no motor.
- Ligue o motor com cuidado, de acordo com as instruções e com os pés bem longe da(s) lâmina(s).
- Não incline o cortador de grama ao dar a partida no motor.
- Não dê a partida no motor quando estiver em frente da bica de descarga.
- Não coloque as mãos ou os pés perto ou debaixo de peças rotativas. Mantenha-se sempre afastado da abertura de descarga.
- Nunca levante ou carregue um cortador de grama enquanto o motor estiver ligado.
- Pare o motor e desconecte o cabo da vela, certifique-se de que todas as partes móveis tenham parado completamente, e, quando a chave estiver inserida, remova a chave.

2. INSTRUÇÕES DE SEGURANÇA

- Antes de limpar os bloqueios ou desobstruir a calha.
- Antes de verificar, limpar ou trabalhar com o cortador de grama.
- Após topar com um objeto estranho. Inspecione o cortador de grama quanto a danos e faça os reparos antes de religar e operar o cortador de grama.
- Se o cortador de grama começar a vibrar de forma anormal (verifique imediatamente).

- Pare o motor e desconecte o cabo da vela, certifique-se de que todas as partes móveis tenham parado completamente, e, quando a chave estiver inserida, remova a chave.
  - Sempre que você se afastar do cortador de grama.
  - Antes de reabastecer.
- Reduza o regime do motor durante o desligamento do motor, e se o motor tiver uma válvula de corte, desligue o combustível ao terminar o corte.

Manutenção e armazenamento

- Mantenha todas as porcas, cavilhas e parafusos apertados para certificar-se de que o equipamento está em boas condições de funcionamento.
- Nunca armazene o equipamento com gasolina no tanque dentro de um prédio onde os fumos possam chegar a uma chama ou faísca.
- Após o uso, a ferramenta deve ser deixada ao ar livre por pelo menos duas horas antes de entrar dentro de um prédio.
- Deixe o motor esfriar antes de guardar em qualquer compartimento; limpe e conserve o cortador de grama antes do armazenamento.
- Para reduzir o risco de incêndio, mantenha o motor, o silenciador, o compartimento da bateria e a área de armazenamento de gasolina livres de gramas, folhas ou excesso de graxa.
- Verifique com frequência se há desgaste ou deterioração no recolhedor de grama.
- Troque peças desgastadas ou danificadas, por segurança.
- Se o tanque de combustível tiver de ser drenado, isso deve ser feito ao ar livre.
- A manutenção inadequada, o uso de componentes sobressalentes não adequados ou a remoção ou modificação de componentes de segurança pode danificar o cortador de grama e ferir gravemente os operadores.
- Use apenas as lâminas e peças de reposição recomendadas. O uso de peças não originais pode danificar a máquina e ferir os operadores. Mantenha o cortador de grama em boas condições de funcionamento.
- Se o dispositivo de parada da lâmina não funcionar, entre em contato com a assistência técnica para obter ajuda.

⚠ **AVISO:** Não toque na lâmina rotativa.

⚠ **AVISO:** Reabasteça em área bem ventilada, com o motor parado.

FR
ES
PT
IT
EL
PL
RU
KZ
UA
RO
BR
EN

3. DESCRIÇÃO DA PEÇA

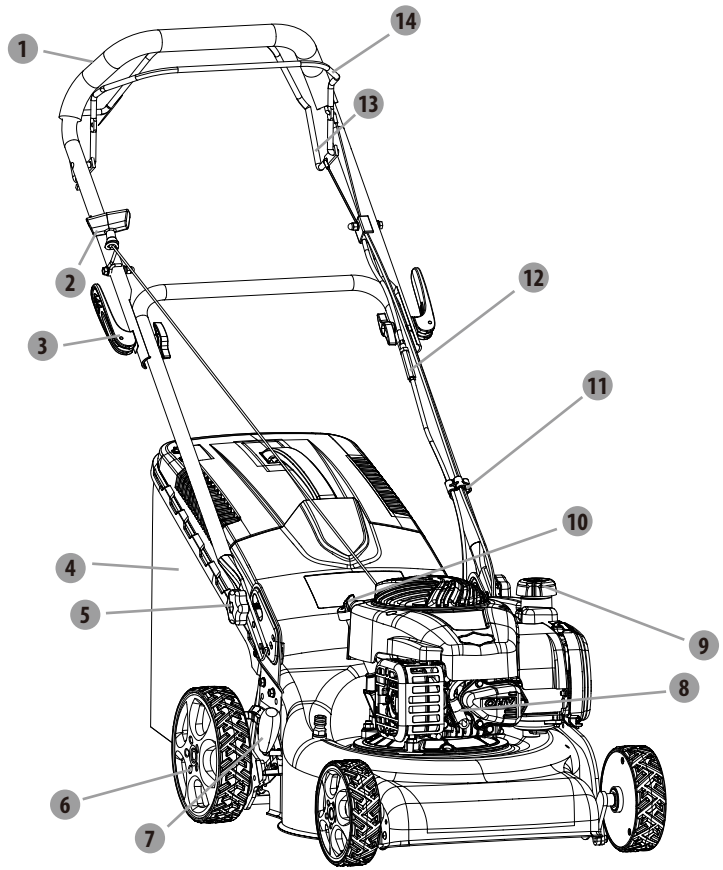

1 Cabo superior
2 Cabo de partida
3 Botão da alavanca de travamento
4 Recolhedor de grama
5 Botão de travamento d
6 Roda
7 Alavanca de ajuste de altura
8 Vela de ignição
9 Tampa do combustível
10 Tampa do óleo
11 Braçadeira de cabo
12 parafuso regulador
13 Alavanca de controle automático
14 Alavanca de controle do freio

4. DADOS TÉCNICOS

Modelo	PLM1-40B125.5
Tipo de motor	B&S 300 (4 tempos)
Auto-propulsão	Sim
Cilindrada do motor	125cm³
Potência nominal	1,7 kW
Velocidade nominal	2800/min.
Marca de vela	CHAMPION
Modelo de vela	QC12YC
Largura de corte	40 cm
Tipo de lâmina	DAYE26300100401
Torque de aperto da lâmina	44~46N.m
Capacidade do tanque de óleo	470 cm³
Capacidade do tanque de combustível	800 cm³
Tipo de combustível	95 sem chumbo (Europa - EUA) 92 sem chumbo (Rússia)
Capacidade do recolhedor de grama	50L
Peso bruto	30,5kg
Peso líquido	26,3kg
Ajuste de altura	7 ajustes de 25~75mm
Nível de pressão sonora medido na posição do operador	80,5dB (A) k=3 dB (A)
Nível medido de potência sonora	91,1dB (A) k= 2,25dB (A)
Nível garantido de potência sonora	96dB(A)
Vibração	6,55m/s² k=1,5 m/s²

FR
ES
PT
IT
EL
PL
RU
KZ
UA
RO
BR
EN

5. SOLUÇÃO DE PROBLEMAS

Se encontrar algum problema com esta ferramenta, siga, por favor, estas soluções. Se não conseguir resolver o problema, entre em contato com o nosso agente de serviço.

1. O motor não pega
   - Abasteça o tanque com combustível.
   - Limpe o elemento do filtro de ar.
   - Aperte a vela.
   - Instale o fio de vela na vela.
   - Ajuste a folga entre os eletrodos (atendimento ao cliente).
   - Instale uma vela nova, com espaçamento correto.
   - Remova o elemento do filtro de ar e puxe a corda de arranque continuamente até o carburador desentupir automaticamente e instale o elemento do filtro de ar.
   - Defeito no carburador: os ajustes no carburador podem ser feitos apenas por pessoal autorizado (atendimento ao cliente).
   - Defeito na vela: os ajustes no conector da vela podem ser feitos só por pessoal autorizado; entre em contato com o atendimento ao cliente ou a assistência autorizada da B&S para conserto.
2. O motor custa para pegar ou perde energia:
   - Esvazie e limpe o tanque de combustível. Abasteça o tanque com combustível limpo, fresco.
   - Limpe ou substitua a tampa do tanque de combustível.
   - Limpe o elemento do filtro de ar.
3. O motor funciona irregularmente:
   - Instale uma vela nova, com espaçamento correto.
   - Ajuste a folga entre os eletrodos (atendimento ao cliente).
   - Limpe o elemento do filtro de ar.
4. Marcha lenta do motor com mau funcionamento:
   - Limpe o elemento do filtro de ar.
   - Remova os detritos dos slots.
   - Remova os detritos das aletas de refrigeração e das passagens de ar.
5. Motor salta a alta velocidade:
   - Ajuste a folga entre os eletrodos (atendimento ao cliente).
6. Superaquecimento do motor:
   - Remova todos os detritos dos slots no adutor, da carcaça do ventilador, das passagens de ar.
7. O cortador de grama vibra anormalmente:
   - Aperte a lâmina.
   - Compense a lâmina.
8. Aparece uma fumaça branca no orifício de escapamento ao ligar a máquina:
   - Ela é causada pela queima do óleo que se move para dentro do cilindro. É normal quando a máquina continua a funcionar por cerca de três minutos

5. SOLUÇÃO DE PROBLEMAS

9. O cortador de grama não se move enquanto se segura a alavanca de controle automático:
   - Defeito na correia: os ajustes na correia podem ser feitos apenas por pessoal autorizado. Entre em contato com o atendimento ao cliente.
   - O fio do controle automático está frouxo demais, aperte o fio do controle automático: Aperte o parafuso de ajuste do controle automático para uma posição adequada.
10. O cortador de grama move-se sem que se segure a alavanca de controle automático:
   - O fio do controle automático está apertado demais, afrouxe o fio do controle automático: Aperte o parafuso de ajuste do controle automático para uma posição adequada.

6. GARANTIA

Obrigado por ter escolhido este produto. Ao projetarmos e fabricarmos os nossos produtos, empenhamo-nos a fundo para garantirmos uma excelente qualidade que satisfaça as necessidades dos usuários.

IMPORTANTE! LEIA ESTE MANUAL ANTES DE USAR ESTE PRODUTO, SIGA AS INSTRUÇÕES BÁSICAS DE SEGURANÇA NELE CONTIDAS E GUARDE-O COM CUIDADO.

Assim que abrir a embalagem, recomendamos que se certifique de que todos os elementos necessários para a montagem do produto tenham sido incluídos. Para isso, consulte a página 2 deste manual.
Se o produto estiver danificado ou apresentar defeitos, por favor não o utilize e o devolva à loja mais próxima.
Este produto destina-se apenas ao uso ao ar livre e não deve ser usado dentro de um edifício em nenhuma circunstância.
Este produto pode ser colocado em ambiente fechado apenas após um período de repouso de duas horas após a última utilização.
Agradecemos a compra e esperamos que você fique totalmente satisfeito ao usar o nosso produto.
Teremos todo o gosto em receber todos os seus comentários em nossa loja on-line na web.

Garantia
Os produtos da STERWINS são projetados com base nos mais rigorosos padrões de qualidade para produtos voltados para o grande público.
Os produtos são cobertos por uma garantia de 3 anos, a contar da data de compra. Esta garantia cobre todos os defeitos de material ou fabricação.

FR
ES
PT
IT
EL
PL
RU
KZ
UA
RO
BR
EN

6. GARANTIA

• Se comprar um cortador de grama da Sterwins com plataforma de aço galvanizado, a plataforma estará coberta por uma garantia de 10 anos contra corrosão.
Em caso de avaria, consulte primeiro a página de solução de problemas na brochura; se o problema persistir, consulte a loja mais próxima.
Sua loja não deve poupar esforços para resolver o problema.
Os reparos e a reposição de peças não estendem a duração da garantia inicial.
As panes resultantes de desgaste normal ou de uso inapropriado do produto não são cobertas pela garantia. Isto inclui, entre outras coisas, os interruptores, o disjuntor de segurança e os motores, em caso de desgaste.
Note que existem termos de garantia específicos para determinados países.
Em caso de dúvida, consulte o seu ponto de venda.
Para que as reclamações relativas à garantia sejam levadas em conta, é necessário o seguinte:
• Fornecer comprovante de compra
• Que não tenham sido realizados reparos e/ou substituições de peças por terceiros.
• Que o problema não seja uma questão de desgaste normal.
• Que os trabalhos necessários de manutenção e reparação tenham sido realizados corretamente.
• Que não tenha ocorrido deterioração como resultado de um ajuste incorreto do carburador
• Que o produto não tenha sido forçado, nem tenha havido manuseio inadequado, uso não autorizado ou acidentes
• Que não tenha ocorrido deterioração devido a sobreaquecimento, resultante da obstrução do bloco do ventilador.
• Que nenhum trabalho tenha sido feito no produto por pessoa não qualificados nem tenham sido tentados reparos incorretos.
• Que a ferramente/bateria/carregador nunca tenham sido desmontados ou abertos.
• Que a ferramente/bateria/carregador nunca tenham estado em ambiente molhado (orvalho, chuva, imerso em água etc.).
• Que não tenham sido peças incorretas, não fabricadas pela STERWINS, sempre que se provar que elas foram causa de deterioração.
• Que a ferramenta não tenha sido submetida a uso impróprio (sobrecarga do dispositivo ou uso de acessórios não aprovados).
• Que não tenha havido danos causados por causas externas ou corpos estranhos, tais como areia ou pedras.
• Que nenhum dano tenha resultado da não conformidade com as recomendações de segurança e instruções de uso.

O produto deve ser utilizado sob condições normais de uso e para fins não profissionais. Portanto, estão excluídos desta garantia os produtos usados por empresas de paisagismo, autoridades locais, bem como por empresas que ofereçam aluguel pago ou empréstimo gratuito de equipamentos.

7. MANUTENÇÃO, ARMAZENAMENTO E TRANSPORTE

Antes e depois de cada utilização, verifique o produto e os acessórios quanto a desgaste e danos. Se necessário, troque-as por novas, conforme descrito neste manual de instruções. Observe os requisitos técnicos. Verifique o nível de combustível e de óleo do motor antes de cada utilização; adicione combustível e óleo do motor se estiverem abaixo do nível.
Consulte o manual do operador da B&S para a manutenção das peças do motor.

ATENÇÃO! Use luvas de proteção quando trabalhar com o dispositivo de corte e quando perto dele! Use ferramentas adequadas para remover detritos! Nunca use as mãos!

ATENÇÃO! Use sempre peças sobressalente originais. Não conecte qualquer outro tipo de dispositivo de corte!

ATENÇÃO! A troca do dispositivo de corte deve ser feito por um usuário experiente! Não é recomendado reformar ou afiar as lâminas, a menos que seja feito por um serviço de reparação ou especialista igualmente qualificado!

1. Mantenha a plataforma e o dispositivo de corte limpos e livres de detritos. Extraia recortes da bica de descarga.
2. Verifique periodicamente o aperto de todos os parafusos e porcas antes da operação. Após uso prolongado, especialmente em condições de solo arenoso, o dispositivo de corte ficará desgastado e perderá parte da forma original. A eficiência de corte será reduzida e o dispositivo de corte deverá ser trocado.
3. Mantenha o dispositivo de corte afiado para assegurar um bom desempenho de corte. Substitua um dispositivo de corte gasto ou danificado por um novo do mesmo tipo ou mande-o afiar por um especialista qualificado.
4. Substitua o dispositivo de corte por um novo do mesmo tipo.
5. Lubrifique o dispositivo de corte após cada utilização, para prolongar a vida útil do dispositivo de corte e do produto. Aplique óleo de máquina leve ao longo da extremidade do dispositivo de corte.
6. Inspecione o recolhedor de grama antes de cada uso. Não o utilize se encontrar quaisquer danos.
7. Limpe o recolhedor de grama depois da operação, usando água e sabão neutro.
8. Deixe o recolhedor de grama secar completamente antes de guardar, para evitar mofo.
9. Verifique o desempenho dos fios antes de cada utilização. Peça a um especialista qualificado para ajustar, se necessário.

Armazenamento:
Os seguintes passos devem ser dados para preparar cortador de grama para armazenamento.
1. Esvazie o tanque se não for usar o produto por um período de tempo prolongado (mais de 30 dias) e antes de guardá-lo para o inverno.
a) Esvazie o reservatório de gasolina com bomba de sucção.

FR
ES
PT
IT
EL
PL
RU
KZ
UA
RO
BR
EN

7. MANUTENÇÃO, ARMAZENAMENTO E TRANSPORTE

ATENÇÃO! Não drene a gasolina em quartos fechados, perto da lareira etc. Não fume! Os vapores de gasolina podem provocar incêndio ou explosão.

b) Dê a partida no motor e deixe-o funcionando até que tenha utilizado toda a gasolina restante.
c) Desconecte a vela.
2. Limpe e lubrifique o cortador de grama com cuidado.
3. Lubrifique ligeiramente o cortador para evitar corrosão.
4. Guarde o cortador de grama em local seco, limpo e protegido de geadas, fora do alcance de pessoas não autorizadas.
5. Sempre armazene o produto em lugar inacessível às crianças. A temperatura de armazenamento ideal está entre 10°C e 30°C.

ATENÇÃO! O motor deve ter esfriado completamente antes de guardar o cortador de grama.

OBSERVAÇÃO:
- Ao armazenar qualquer tipo de equipamento de energia em um galpão de armazenagem de material não ventilado, deve-se tratar de proteger o equipamento contra a ferrugem. Recomendamos o uso do pacote original para armazenamento ou cobrir o produto com um pano apropriado ou uma caixa para protegê-lo do pó.
- Cuidado para não dobrar ou torcer os cabos.

Transporte
1. Desligue o produto e deixe que o motor esfrie.
2. Desconecte o cabo de vela e esvazie o tanque de combustível de acordo com as instruções do manual do motor. Se não, o combustível pode escorrer e sujar o chão dos veículos.
3. Fixe a guardas de transporte, se aplicável.
4. Transporte sempre o produto pela alça.
5. Certifique-se de não dobrar ou danificar o cortador ao empurrar a máquina de cortar grama sobre obstáculos.
6. Proteja o produto de qualquer impacto pesado ou de vibrações fortes que possam ocorrer durante o transporte em veículos.
7. Prenda o produto para impedi-lo de deslizar ou cair, causando danos e ferimentos.

8. DESCARTE E RECICLAGEM

Seja ambientalmente amigável. Devolva a ferramenta, os acessórios e as embalagens para um centro de reciclagem quando quiser desfazer-se deles.
Não o coloque no lixo doméstico.

9. VISTA DETALHADA COM LISTA DAS PEÇAS

Modelo: PLM1-40B125.5

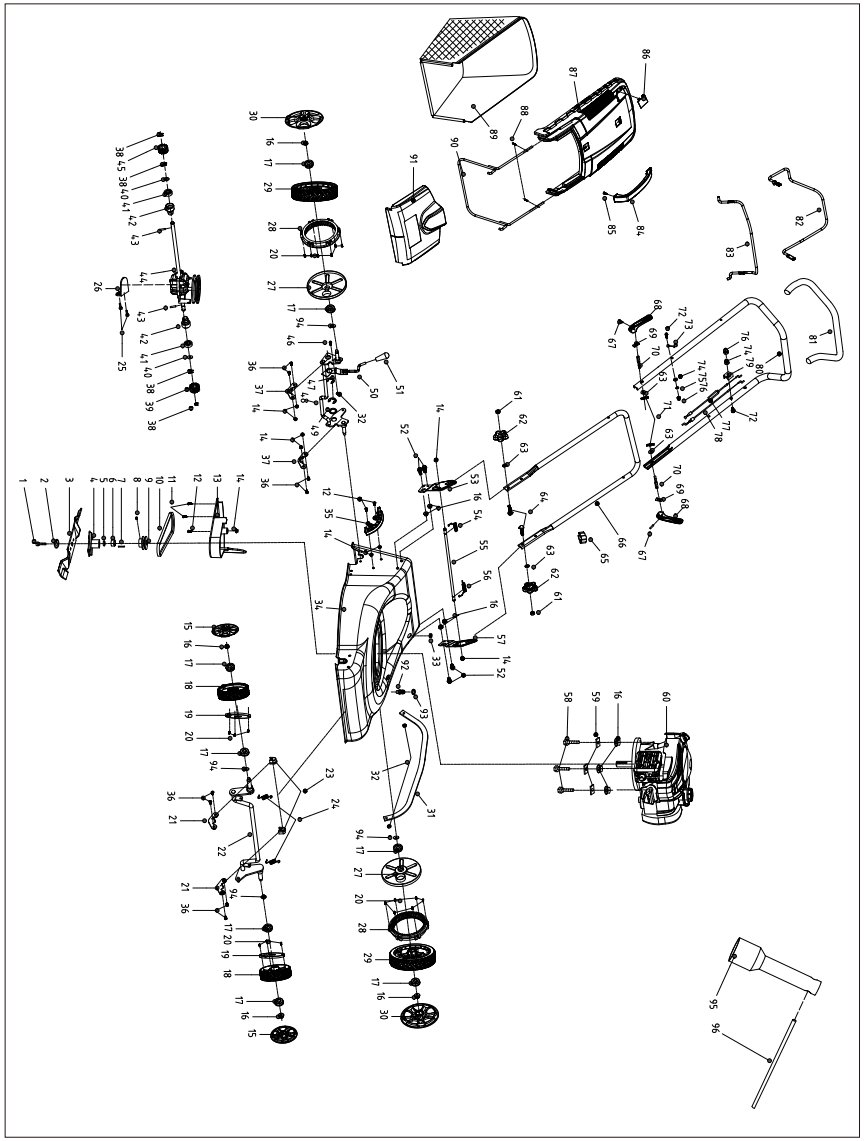

FR
ES
PT
IT
EL
PL
RU
KZ
UA
RO
BR
EN

9. VISTA DETALHADA COM LISTA DAS PEÇAS

Lista de peças

No.	Nome	N°	Nome
1	parafuso de travamento da lâmina	31	haste de conexão
2	arruela de prato	32	porca de travamento sextavada M6
3	lâmina de 400mm	33	bainha de proteção do cabo
4	suporte de lâmina	34	conjunto da plataforma
5	bucha do suporte de lâmina	35	placa de engrenagem
6	bucha do suporte de lâmina	36	parafuso dentado M6*12
7	chaveta plana	37	anel fixo do eixo
8	parafuso sextavado interno M6*8	38	arruela de abertura
9	polia motriz	39	conjunto da engrenagem de saída esquerdo
10	correia de triângulo	40	arruela lisa
11	Parafuso auto-atarraxante ST5*16	41	rolamento
12	parafuso dentado M6*16	42	bainha do rolamento
13	tampa de proteção da polia	43	pino cilíndrico
14	porca de travamento de flange sextavado M6	44	conjunto da caixa de velocidades
15	calota	45	conjunto da engrenagem de saída direito
16	porca de travamento de flange sextavado M8	46	parafuso de cabeça rebaixada em forma de cruz M6*14
17	rolamento angular	47	arruela de abertura
18	roda de 6″	48	conjunto do eixo traseiro
19	calota à prova de pó de 6″	49	arruela de ajuste
20	Parafuso auto-atarraxante ST4*16	50	conjunto de alavanca
21	placa de pressão fixa no eixo	51	bainha da alça
22	conjunto do eixo dianteiro	52	porca sextavada de flange M8*16
23	anel fixo do eixo dianteiro	53	suporte da alça direita
24	mola do eixo dianteiro	54	mola de torção direita
25	porca sextavada de flange M6*12	55	haste longa
26	painel de localização	56	mola de torção esquerda
27	calota à prova de pó de 8″	57	suporte da alça esquerda
28	anel da engrenagem da roda de 8″	58	porca sextavada M8*35
29	conjunto da roda de 8″	59	arruela quadrada
30	calota de 8″	60	conjunto do motor a gasolina

9. VISTA DETALHADA COM LISTA DAS PEÇAS

No.	Nome	No.	Nome
61	porca sextavada M8	79	bloco fixo de cabo
62	maçaneta inferior	80	cabo superior
63	arruela lisa	81	bainha da alça
64	parafuso cabeça chata M8*34	82	haste de direção
65	grampo de cabo	83	haste de extinção
66	alça inferior	84	alça do recolhedor de grama
67	pino cilíndrico 5*20	85	Parafuso auto-atarraxante ST4.8*19
68	alavanca de travamento	86	indicador de nível
69	placa de compressão	87	prancha da tampa do recolhedor de grama
70	parafuso da alavanca de travamento M8*69	88	parafuso auto-atarraxante ST4.2*18
71	botão	89	recolhedor de grama
72	porca sextavada de flange M6*35	90	braço do recolhedor de grama
73	gancho do cabo	91	conjunto do flape traseiro
74	arruela lisa	92	conector de limpeza
75	anilha de mola	93	junta circular
76	porca de capa M6*13	94	arruela ondulada
77	conjunto de cabos de direção	95	chave soquete de 16 mm
78	conjunto de cabos de extinção	96	chave inglesa Φ soquete 8*110mm

FR
ES
PT
IT
EL
PL
RU
KZ
UA
RO
BR
EN

10. DECLARAÇÃO DE CONFORMIDADE CE

ADEO Services
135 rue Sadi Carnot
CS 00001
59790 Ronchin-France

Declaramos que o produto:
Cortador de grama à gasolina
Modelo: PLM1-40B125.5

cumpre as exigências das seguintes Diretivas do Conselho:
Diretriz de máquina 2006/42/CE
Diretriz EMC 2014/30/UE
Diretriz NOISE 2000/14/CE, Anexo VI, e 2005/88/CE
Nível medido de potência sonora: 91,1 dB(A)
Nível garantido de potência sonora: 96 dB(A)

E está em conformidade com as seguintes normas
EN ISO 5395-1:2013+A1:2018
EN ISO 5395-2:2013+A1:2016 +A2:2017
EN ISO 14982:2009

Organismo notificado para a Diretriz CE 2000/14/CE:0036
TÜV SÜD Industrie Service GmbH
Westendstrasse 199 • 80686 München • Deutschland

Nº de série: Consulte a página da contracapa
Os dois últimos números do ano em que a marca CE foi aplicada: 18

Richie PERMAL
Líder de qualidade de fornecedor
Representante autorizado de Julien Ledin, ADEO, líder de qualidade
ADEO Services 135 Rue Sadi Carnot - CS 00001 59790 RONCHIN – France
Firmado em Xangai 06/09/2018

FR
ES
PT
IT
EL
PL
RU
KZ
UA
RO
BR
EN

DESCRIPTION OF SYMBOLS

Read operator's manual.

Keep bystanders away.

Pay close attention to hands and feet to avoid injury.

Fuel is flammable, keep fire away. Do not add fuel with machine running.

Toxic fumes; do not operate indoors.

When mowing, please wear glasses and ear plugs for personal protection.

When repairing, please pick up the spark plug and then repair it according to the operational manual.

Caution: Engine hot.

Wear gloves.

The product and its packaging are separately collected in order to be recycled.

Wear foot protection.

Beware of sharp elements.

Release the brake bar to stop the engine and blade.

Pull the drive bar to engage the wheels.

The product complies with the applicable European directives and an evaluation method of conformity for these directives was done.

Noise level marking. Your tool noise is not more than 96dB.

KEEP HANDS AND FEET AWAY.

DESCRIPTION OF SYMBOLS

WARNING: Keep the safety signs clear and visible on the equipment. Replace the safety signs if they are missing or illegible.

CONTENTS

1. INTENDED USE
2. SAFETY INSTRUCTIONS
3. PARTS DESCRIPTION
4. TECHNICAL DATA
5. TROUBLESHOOTING
6. WARRANTY
7. MAINTENANCE STORAGE AND TRANSPORTATION
8. DISPOSAL AND RECYCLING
9. EXPLODED VIEW WITH PARTS LIST
10. EC-DECLARATION OF CONFORMITY

WARNING : For your own safety please read this manual and engine manual before attempting to operate your new unit. Failure to follow instructions can result in serious personal injury. Spend a few moments familiarising yourself with your mower before each use. Keep this manual in a safe place, so that the information is available at all times. If you give the equipment to any other person, hand over these operating instructions and safety regulations as well.

FR
ES
PT
IT
EL
PL
RU
KZ
UA
RO
BR
EN

1. INTENDED USE

The equipment may only be used for the tasks it is designed to handle. Any other use is deemed to be a case of misuse. The user/operator and not the manufacturer will be liable for any damage or injuries of any kind caused as a result of this.
The petrol lawn mower is intended for private use i.e. for use in home and gardening environments.
Private use of the lawn mower assumes an annual operating time generally not exceeding 50 hours, during which time the machine is primarily used to maintain small-scale, residential lawns and home/hobby gardens. Public facilities, sporting halls, and agricultural/forestry applications are excluded.
Please note that our equipment has not been designed for use in commercial, trade or industrial applications. Our warranty will be voided if the machine is used in commercial, trade or industrial businesses or for equivalent purposes.
The operating instructions as supplied by the manufacturer must be kept and referred to in order to ensure that the lawn mower is properly used and maintained. The instructions contain valuable information on operating, maintenance and servicing conditions.
Important! Due to the high risk of bodily injury to the user, the lawn mower may not be used to trim bushes, hedges or shrubs, to cut scaling vegetation, planted roofs, or balcony-grown grass, to clean (suck up) dirt and debris off walkways, or to chop up tree or hedge clippings. Moreover, the lawn mower may not be used as a power cultivator to level out high areas such as molehills.
For safety reasons, the lawn mower may not be used as a drive unit for other work tools or toolkits of any kind.

2. SAFETY INSTRUCTIONS

⚠ **WARNING:** When using petrol tools, basic safety precautions, including the following, should always be followed to reduce the risk of serious personal injury and/or damage to the unit. Read all these instruction before operating this product and retain these instructions for future reference.

⚠ **WARNING:** This machine produces an electromagnetic field during operation. This field may under some circumstances interfere with active or passive medical implants. To reduce the risk of serious or fatal injury, we recommend persons with medical implants to consult their physician and the medical implant manufacturer before operating this machine.

2. SAFETY INSTRUCTIONS

Training
- Read the instructions carefully. Be familiar with the controls and the proper use of the equipment.
- Never allow children or people unfamiliar with these instructions to use the lawn mower. Local regulations may impose age restrictions on the operator.
- Never mow while people, especially children, or pets are nearby.
- Keep in mind that the operator or user is responsible for accidents or hazards caused to other people or their property.
- Operators must receive proper training in the use, adjustment and operation of the machine, including prohibited operations.

Preparation
- While mowing, always wear substantial footwear and long trousers. Do not operate the equipment when barefoot or wearing open sandals.
- Thoroughly inspect the area where the equipment is to be used and remove all objects, such as stones, toys, sticks and wires, which can be thrown by the machine.
- WARNING- Petrol is highly flammable.
  - Store fuel in containers specifically designed for this purpose.
  - For storing fuel or equipment with fuel in tank: store away from furnaces, stoves, water heaters or other appliances that have pilot lights or other ignition sources because they can ignite fuel vapors.
  - refuel outdoors only and do not smoke while refueling.
  - add fuel before starting the engine. Never remove the cap of the fuel tank or add petrol while the engine is running or when the engine is hot.
  - if petrol is spilled, do not attempt to start the engine but move the machine away from the area of spillage and avoid creating any source of ignition until petrol vapors have dissipated.
  - replace all fuel tank and container caps securely.
- Replace faulty silencers.
- Before using, always visually inspect to see that the blades, blade bolts and cutter assembly are not worn or damaged. Replace worn or damaged blades and bolts in sets to preserve balance.
- Wear breath protection to reduce the risk of exhaust gas.

FR
ES
PT
IT
EL
PL
RU
KZ
UA
RO
BR
EN

2. SAFETY INSTRUCTIONS

Operation

- Do not use the lawn mower while being tired, ill or under influence of alcohol or other drugs.
- Regular checking the lawn mower, ensure that all starting interlocks and operator presence controls are properly functioning.
- Do not use the lawn mower in the bad weather especially in the thunder rain day.
- The tool can only be used outdoors, and in no case in a building.
- Do not operate the engine in a confined space where dangerous carbon monoxide fumes can collect.
- Warning! Do not use the lawn mower when there is a risk for lighting.
- It is recommended to limit the duration of operation, in order to minimise the risks from noise and vibration.
- Be careful when using the lawn mower on slopes and near drop-offs, ditches or embankments.
- Mow only in daylight or in good artificial light.
- Avoid operating the equipment on wet grass, where possible.
- Always be sure of your footing on slopes.
- Walk, never run.
- For wheeled rotary machines, mow across the face of slopes, never up and down.
- Exercise extreme caution when changing direction on slopes.
- Do not mow excessively steep slopes.
- Do not operate on inclines greater than 15°.
- Use extreme caution when reversing or pulling the lawn mower towards you.
- Stop the blade(s) if the lawn mower has to be tilted for transportation when crossing surfaces other than grass, and when transporting the lawn mower to and from the area to be mowed.
- Never operate the lawn mower with defective guards, or without safety devices, for example deflectors and/or grass catchers, in place.
- Caution: The lawn mower shall not be operated without either the entire grass catcher or self-closing discharge opening guard in place.
- Do not change the engine governor settings or overspeed the engine.
- Do not alter or tamper with any sealed adjustment for the engine speed control.
- The lawn mower safety systems or features shall not be tampered with or disabled.
- Disengage all blades and drive clutches before starting the engine.
- Start the engine carefully according to instructions and with feet well away from the blade(s).
- Do not tilt the lawn mower when starting the engine.
- Do not start the engine when standing in front of the discharge chute.
- Do not put hands or feet near or under rotating parts. Keep clear of the discharge opening at all times.
- Never pick up or carry a lawn mower while the engine is running.
- Stop the engine and disconnect the spark plug wire, make sure that all moving parts have

FR
ES
PT
IT
EL
PL
RU
KZ
UA
RO
BR
EN

come to a complete stop and, where a key is fitted, remove the key.
- Before clearing blockages or unclogging chute.
- Before checking, clea ning or working on the lawn mower.
- After striking a foreign object. Inspect the lawn mower for damage and make repairs before restarting and operating the lawn mower.
- If the lawn mower starts to vibrate abnormally (check immediately).

- Stop the engine and disconnect the spark plug wire, make sure that all moving parts have come to a complete stop and, where a key is fitted, remove the key.
  - Whenever you leave the lawn mower.
  - Before refueling.
- Reduce the throttle setting during engine shut down and, if the engine is provided with a shut-off valve, turn the fuel off when finished mowing.

Maintenance and storage

- Keep all nuts, bolts and screws tight to be sure the equipment is in safe working condition.
- Never store the equipment with petrol in the tank inside a building where fumes can reach an open flame or spark.
- After use, the tool must be left outdoors for at least two hours before entering inside a building.
- Allow the engine to cool before storing in any enclosure; Clean and maintain the lawn mower before storage.
- To reduce the fire hazard, keep the engine, silencer, battery compartment and petrol storage area free of grass, leaves, or excessive grease.
- Check the grass catcher frequently for wear or deterioration.
- Replace worn or damaged parts for safety.
- If the fuel tank has to be drained, this should be done outdoors.
- Improper maintenance, use of non-conforming replacement components, or the removal or modification of safety components can damage the lawn mower and injure the operators seriously.
- Only use the blades and spare parts recommended. The use of non-genuine parts can damage the machine and injure the operators. Keep the lawn mower in good working condition.
- If the blade stopping device doesn't work, please contact service centre for help.

WARNING: Do not touch rotating blade.

WARNING: Refuel in a well-ventilated area with the engine stopped.

3. PARTS DESCRIPTION

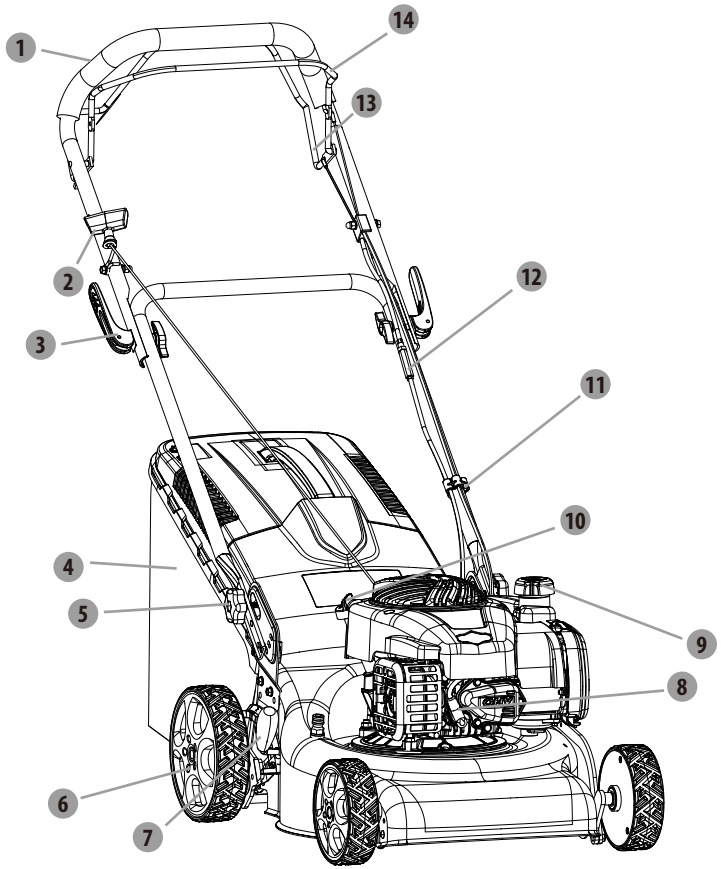

1 Upper handle
2 Starter handle
3 Locking lever
4 Grass catcher
5 Locking knob
6 Wheel
7 Height adjusting lever
8 Spark Plug
9 Fuel cap
10 Oil cap
11 Cable clamp
12 adjusting bolt
13 Self-drive control handle
14 Brake control handle

4. TECHNICAL DATA

Model	PLM1-40B125.5
Engine type	B&S 300 (4-stroke)
Self-propelled	Yes
Engine displacement	125cm^3
Nominal power	1.7 kW
Rated speed	2800/min
Spark brand	CHAMPION
Spark model	QC12YC
Cutting width	40 cm
Blade type	DAYE26300100401
Blade tightening torque	44~46N.m
Oil tank capacity	470 cm^3
Fuel tank capacity	800 cm^3
Fuel type	95 unleaded (Europe - US) 92 unleaded (Russia)
Grass catcher capacity	50L
Gross weight	30.5kg
Net weight	26.3kg
Height adjustment	25~75mm,7adjustment
Measured sound pressure level at operator's position	80.5dB (A) k=3 dB (A)
Measured sound power level	91.1dB (A) k= 2.25dB (A)
Guaranteed sound Power level	96dB(A)
Vibration	6.55m/s^2 k=1.5 m/s^2

FR
ES
PT
IT
EL
PL
RU
KZ
UA
RO
BR
EN

5. TROUBLESHOOTING

In you encounter some problems with this tool, please follow these solutions.
If you cannot resolve your problem, please contact our service agent.

1. Engine does not start:
   •Fill tank with fuel.
   •Clean air cleaner element.
   •Tighten spark plug.
   •Install spark plug wire on spark plug.
   •Set gap between electrodes (customer service center).
   •Install new, correctly gapped plug.
   •Remove air cleaner element and pull starter rope continuously until carburetor clears itself and install air cleaner element.
   •Carburetor malfunction, carburetor adjustments can only be done by authorized personnel (customer service center).
   •Spark plug malfunction, spark plug connector malfunction can only be done by authorized personnel, please contact customer service center or B$S authorized service dealer for service.
2. Engine difficult to start or loses power:
   •Drain fuel and clean tank. Fill tank with clean, fresh fuel.
   •Clean or replace fuel tank cap.
   •Clean air cleaner element.
3. Engine operates erratically:
   •Install new, correctly gapped plug.
   •Set gap between electrodes (customer service center).
   •Clean air cleaner element.
4. Engine idles poorly:
   •Clean air cleaner element.
   •Remove debris from slots.
   •Remove debris from cooling fins and air passages.
5. Engine skips at high speed:
   •Set gap between electrodes (customer service center).
6. Engine overheats:
   •Remove any debris from slots in shroud, blower housing, air passages.
7. Mower vibrates abnormally:
   •Tighten blade.
   •Balance blade.
8. White smoke appears in the exhaust port when starting the machine:
   •It is caused by the burning of the oil that moves into the cylinder. It will be normal when the machine continues to operate for about three minutes

5. TROUBLESHOOTING

9. Mower doesn't move while grasping the self-drive control handle:
   •Belt malfunction, belt can only be done by authorized personnel, please contact customer service center.
   •The self-drive control wire is too loose, tighten the self-drive control wire: Screw the adjusting bolt of self-drive control wire to a suitable position.
10. Mower moves without grasping the self-drive control handle:
   •The self-drive control wire is too tight, loosen self-drive control wire: Screw the adjusting bolt of self-drive control wire to a suitable position.

6. WARRANTY

Thank you for choosing this product. Upon designing and manufacturing our products, we place all of our efforts into ensuring an excellent quality that meets the needs of the users.

IMPORTANT! PLEASE READ THIS MANUAL BEFORE USING THIS PRODUCT, FOLLOW THE BASIC SAFETY WARNINGS WITHIN, AND KEEP IT CAREFULLY.

As soon as you open the packaging, we recommend that you check to ensure that all elements required for assembly of the product have been included, in order to do this, please refer to page 2 of this manual.
If the product is damaged or has some defects, please do not use it, and bring it back to the nearest store.
This product is intended for outdoor use only, and must not be used inside a building under any circumstances.
This product can be placed inside a building only after having rested for two hours after the last use.
We thank you for your business and hope that you will be totally satisfied upon using our product.
We will be happy to receive all of your remarks on our online store web site.

Warranty
STERWINS products are designed based on the most rigorous quality standards for products intended for the general public.
The products are covered with a warranty of 3 years starting from the date of purchase. This warranty covers all manufacturing or material defects.

FR
ES
PT
IT
EL
PL
RU
KZ
UA
RO
BR
EN

6. WARRANTY

- If purchasing a Sterwins lawn mower with a deck made of galvanized steel, the deck is covered with a 10-year warranty against corrosion.
  In the event of a breakdown, please refer first to the troubleshooting page (problems and solutions) in the brochure; if the problem persists, please check with the nearest store.
  Your store shall spare no effort in resolving the issue.
  Repairs and change of parts do not extend the duration of the initial warranty.
  Breakdowns resulting from normal wear and tear or from improper use of the product are not covered by the warranty. This includes, among others, the switches, the safety circuit breaker and the motors, in case of wear.
  Please note that there are specific warranty terms for certain countries.
  In case of doubt, please check with your point of sale.
  For claims relating to the warranty to be taken into account, the following is required:
- Providing proof of purchase
- That no repairs and/or change of parts have been performed by a third party.
- That the issue is not a matter of normal wear and tear.
- That required maintenance and repair works have been performed correctly.
- That no deterioration has taken place as a result of incorrect setting of the carburetor
- That there has been no forcing, improper handling, unauthorized use, or accidents
- That no deterioration has taken place due to overheating, resulting from clogging of the ventilator block.
- That no work has been done on the product by an unskilled person, and no incorrect repairs have been attempted.
- That the tool/battery/charger have never been disassembled or opened.
- That the tool/battery/charger have never been in a wet environment (dew, rain, submerged in water...)
- That no incorrect parts have been used, parts not made by STERWINS, whereas they prove to be the cause of deterioration
- That the tool has not been used improperly (overloading the tool, or use of non-approved accessories).
- That no damage has resulted from external causes, or foreign bodies such as sand or stones.
- That no damage has resulted from non-compliance with safety recommendations and use instructions.

The product must be used under normal usage circumstances, and for non-professional purposes. Therefore, excluded from this warranty are products used by landscaping companies, local authorities, as well as companies offering paid rentals or free loaning of equipment.

7. MAINTENANCE, STORAGE AND TRANSPORTATION

Before and after each use, check the product and accessories for wear and damage. If required, exchange them for new ones as described in this instruction manual. Observe the technical requirements. Check the level of the fuel and engine oil before each use, add the fuel and the engine oil if it is under the low lever.
Please refer to the B&S operator's manual for the maintenance of the engine parts.

WARNING! Wear protective gloves when working on the cutting device and close to it! Use proper tools to remove debris! Never use your bare hands!

WARNING! Always use original spare parts for replacement. Do not attach any other type of cutting device!

WARNING! The replacement of the cutting device should be done by an experienced user! Rework or sharpening blades is not recommended unless it is done by a repair service or a similarly qualified specialist!

1. Keep the deck and cutting device clean and free of debris. Remove clippings from the discharge chute.
2. Check all nuts and bolts periodically for tightness before operation. After prolonged use, especially in sandy soil conditions, the cutting device will become worn and lose some of the original shape. The cutting efficiency will be reduced and the cutting device should be replaced.
3. Keep the cutting device sharp to ensure a good cutting performance. Replace a worn or damaged cutting device with a new one of the same type or have it sharpened by a qualified specialist.
4. Replace the cutting device with a new one of the same type.
5. Lubricate the cutting device after each use to prolong the life span of cutting device and product. Apply light machine oil along the edge of the cutting device.
6. Inspect the grass catcher before each use. Do not use it if you find any damage.
7. Clean the grass catcher after operation using water and mild soap.
8. Let the grass catcher dry thoroughly before storing to avoid mildew.
9. Check the performance of the wires before each use. Ask a qualified specialist to adjust it if necessary.

Storage:
The following steps should be taken to prepare lawn mower for storage.
1. Empty the tank if you are not going to use the product for an extended period of time (more than 30 days) and before storing it for the winter.
a) Empty the petrol tank with a suction pump.

FR
ES
PT
IT
EL
PL
RU
KZ
UA
RO
BR
EN

7. MAINTENANCE, STORAGE AND TRANSPORTATION

CAUTION! Do not drain the petrol in closed rooms, in close proximity of open fire, etc. Do not smoke! Petrol fumes can cause explosion or fire.

b) Start the engine and let it run until it has used up all remaining petrol.
c) Disconnect the spark plug.
2. Clean and grease the lawnmower carefully.
3. Slightly grease the cutter to avoid corrosion.
4. Store the lawnmower in a dry, clean and frost-protected place, out of reach of unauthorized persons.
5. Always store the product in a place that is inaccessible to children. The ideal storage temperature is between 10°C and 30°C.

CAUTION! The engine must have completely cooled down before storing the lawnmower.

NOTE:

- When storing any type of power equipment in an unventilated or material storage shed, care should be taken to rust-proof the equipment. We recommend using the original package for storage or covering the product with a suitable cloth or enclosure to protect it against dust.
- Be careful not to bend or kink cables.

Transportation
1. Switch the product off and allow the engine to cool down.
2. Disconnect the spark plug wire and empty the fuel tank according to the instructions in the engine manual. If not, the fuel could flow down and soiled the floor of the vehicles.
3. Attach transportation guards, if applicable.
4. Always transport the product by its handle.
5. Ensure not to bend or damage the cutter when pushing the lawnmower over obstacles.
6. Protect the product from any heavy impact or strong vibrations which may occur during transportation in vehicles.
7. Secure the product to prevent it from slipping or falling over, damage and injury.

8. DISPOSAL AND RECYCLING

Be environmentally friendly. Return the tool, accessories and packaging to a recycling centre when you have finished with them.
Do not put it in the domestic waste.

9. EXPLODED VIEW WITH PARTS LIST

Model: PLM1-40B125.5

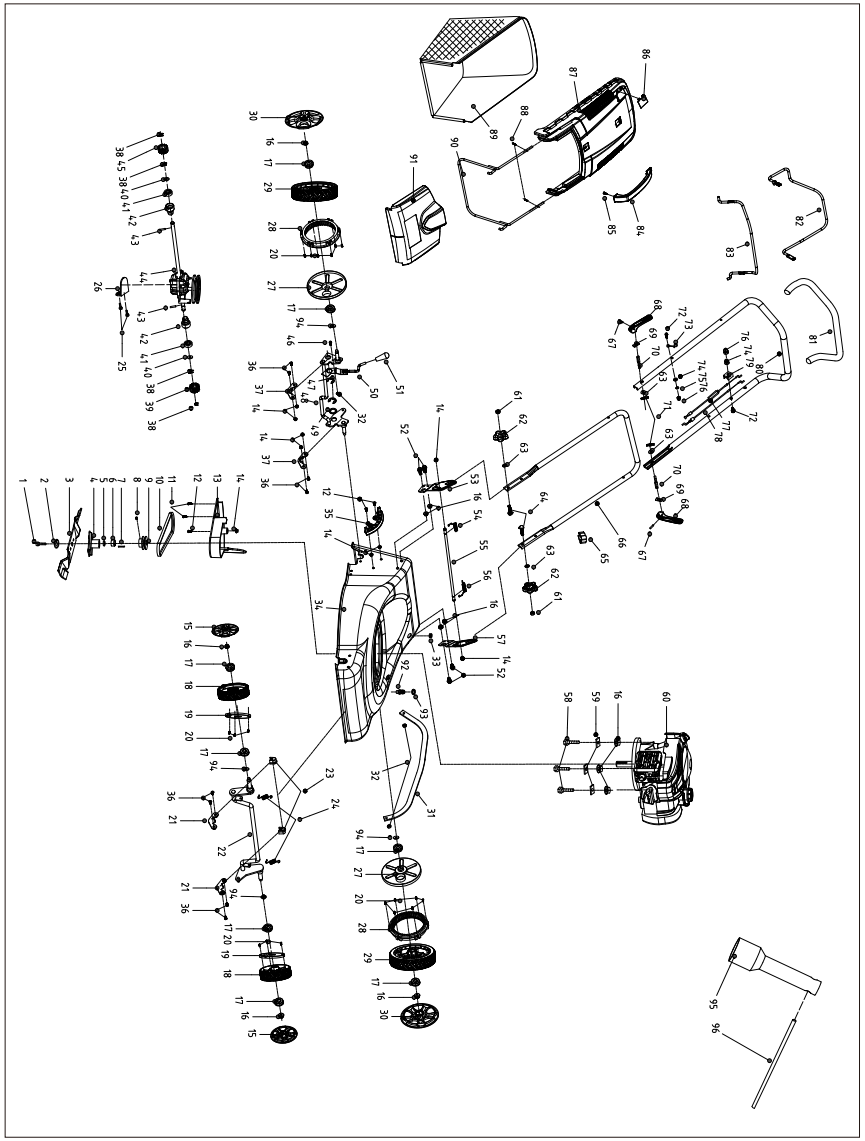

FR
ES
PT
IT
EL
PL
RU
KZ
UA
RO
BR
EN

9. EXPLODED VIEW WITH PARTS LIST

Parts list

No.	Name	No.	Name
1	blade locking bolt	31	connecting rod
2	dish washer	32	M6 hexagon locking nut
3	400mm blade	33	cable protecting sheath
4	blade support	34	deck assembly
5	blade support bushing	35	gear plate
6	blade support bushing	36	M6*12 tooth screw
7	flat key	37	axle fixed ring
8	M6*8 inside hexagon set screw	38	opening washer
9	driving pulley	39	left output gear assembly
10	triangle belt	40	flat washer
11	ST5*16 self-tapping screw	41	bearing
12	M6*16 tooth screw	42	bearing sheath
13	pulley protective cover	43	cylindrical pin
14	M6 all-metal hexagon flange locking nut	44	gearbox assembly
15	wheel cover	45	right output gear assembly
16	M8 hexagon flange locking nut	46	M6*14 cross-recessed pan head screw
17	augular bearing	47	opening washer
18	6" wheel	48	rear axle assembly
19	6"dustproof wheel cover	49	adjusting washer
20	ST4*16 self-tapping screw	50	handle assembly
21	shaft fixed pressing plate	51	handle sheath
22	front axle assembly	52	M8*16 hexagon flange bolt
23	front axle fixed ring	53	right handle bracket
24	front axle spring	54	right torsional spring
25	M6*12 hexagon flange bolt	55	long rod
26	locating board	56	left torsional spring
27	8'' dustproof wheel cover	57	left handle bracket
28	8'' wheel gear ring	58	M8*35 hexagon bolt
29	8'' wheel assembly	59	square washer
30	8'' wheel cover	60	gasoline engine assembly

9. EXPLODED VIEW WITH PARTS LIST

No.	Name	No.	Name
61	M8 hexagon nut	79	cable fixed block
62	lower handle knob	80	upper handle
63	flat washer	81	handle sheath
64	M8*34 flat head bolt	82	driving rod
65	cable clamp	83	flameout rod
66	lower handle	84	grass catcher handle
67	5*20 cylindrical pin	85	ST4.8*19 self-tapping screw
68	locking handle	86	level indicator
69	compression plate	87	grass catcher cover board
70	M8*69 locking handle bolt	88	ST4.2*18 self-tapping screw
71	knob	89	grass catcher
72	M6*35 hexagon flange bolt	90	grass catcher bracket
73	cable hook	91	rear flap assembly
74	flat washer	92	cleaning connector
75	spring washer	93	O-ring
76	M6*13 cap nut	94	wave washer
77	driving cable assembly	95	16mm socket wrench
78	flameout cable assembly	96	Φ8*110mm socket wrench spanner

FR
ES
PT
IT
EL
PL
RU
KZ
UA
RO
BR
EN

10. EC-DECLARATION OF CONFORMITY

ADEO Services
135 rue Sadi Carnot
CS 00001
59790 Ronchin-France

Declare that the product:
Petrol Lawn mower
Model: PLM1-40B125.5

meets the requirements of the following Council directives:
Machinery Directive 2006/42/EC
EMC Directive 2014/30/EU
NOISE Directive 2000/14/EC, Annex VI and 2005/88/EC
Measured sound power level: 91.1 dB(A)
Guaranteed sound power level: 96 dB(A)

And conforms to the following norms
EN ISO 5395-1:2013+A1:2018
EN ISO 5395-2:2013+A1:2016 +A2:2017
EN ISO 14982:2009

Notified Body for EC Directive 2000/14/EC:0036
TÜV SÜD Industrie Service GmbH
Westendstrasse 199 • 80686 München • Deutschland

Serial No:Please refer to the back cover page
Last two numbers of the year CE year marking applied:18

Richie PERMAL
Supplier Quality Leader
Authorized representative of JulienLedin, ADEO Quality Leader
ADEO Services 135 Rue Sadi Carnot - CS 00001 59790 RONCHIN – France
Signed in Shanghai 06/09/2018

FR
ES
PT
IT
EL
PL
RU
KZ
UA
RO
BR
EN