NATERIAL

BIGREY
POLYESTER

100% POLY

RESIST

U.V.

REPELLENT

3 Year Guarantee*

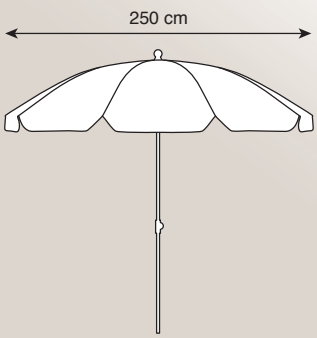

8 424385 154851

FR **Parasol**
Tissu: 100% Polyester.
- Ce mobilier est prévu pour un usage domestique.
- Vérifier que les vis soient bien serrées avant usage.
- Ne pas utiliser de parasol sans base adaptée.

ES **Parasol**
Tela: 100% Poliéster.
- Este mobiliario está previsto para un uso doméstico.
- Antes de usar, comprobar que los tornillos estén bien apretados.
- No utilizar parasol sin pie adaptado.

PT **Guarda-sol**
Tecido: 100% Poliester.
- Este mobiliário foi previsto para uma utilização doméstica.
- Verifique se os parafusos estão bem apertados antes de utilizar.
- Não utilize o chapéu de sol sem uma base adaptada.

IT **Parasole**
Tessuto: 100% Poliestere.
- Questo mobile è stato concepito per un uso domestico.
- Prima dell'uso, verificare che le viti siano correttamente avvitate.
- Non usare un ombrellone senza la giusta base.

EL **Ομπρελα**
Ύφασμα: 100% πολυεστέρας.
- Αυτό το έπιπλο προορίζεται για οικιακή χρήση.
- Βεβαιωθείτε ότι οι βίδες είναι καλά σφιγμένες πριν το χρησιμοποιήσετε.
- Μην χρησιμοποιείτε ομπρέλα χωρίς να έχετε εγκαταστήσει τη βάση της.

PL **Parasol**
Tkanina: 100% poliester.
- Mebel ten jest przeznaczony do użytku domowego.
- Sprawdzić, czy śruby są odpowiednio dokręcone przed użyciem.
- Nie używać parasola bez odpowiedniej podstawy.

RO **Umbrela**
Țesătură: 100% poliester.
- Această piesă de mobilier este prevăzută pentru uz casnic.
- Verificați dacă șuruburile sunt bine strânse, înainte de utilizare.
- Nu utilizați umbrela fără o bază corespunzătoare.

RU **Зонтик**
Ткань: 100% полиэстер.
- Эта мебель предназначена только для бытового использования.
- Убедитесь, что винты затянуты перед использованием.
- Не используйте зонтик без адекватной основы.

UA **Парасолька**
Тканина: 100% поліестер.
- Ці меблі призначена тільки для побутового використання.
- Переконайтеся, що гвинти затягнуті перед використанням.
- Не використовуйте парасольку без адекватної основи.

EN **Umbrella**
Fabric: 100% Polyester.
- This furniture is intended for a domestic use.
- Check that the screws are tight before using.
- Do not use a parasol without a suitable base.

MADE IN P.R.C.

8 424385 154851

FR LM-Rue Chanzy Lezennes 59712 Lille cedex 9 France / WELDOM Zi Breuil le Sec - 60608 Clermont France. ES LM- Avenida de la Vega, 2 - 28108 Alcobendas, Madrid, España / AKI Bricolaje España - Edificio Cristal, planta 5a Centro Comercial Baricentro - Ctra Nacional 150, km. 6.7 - 08210 Barbera del Vallès, España. PT AKI Bricolis / BCM-Bricolage SA - Rua Quinta do Paizinho, 10 – 12 - 2790-237 Carnaxide, Lisboa, Portugal. IT LM / BRICOCENTER - Strada 8, Palazzo, N 20089 Rozzano, Milano, Italie. EL SGB S.A. Kifisias 44 AGR-15125 Marousi, Greece / SCB DIY COMPANY LTD 16 Kalamon Str - 2032 Strovolos Nikosia, Cyprus. PL LM - ul. Targowa 72, 03 -734 Warszawa, Polska. RO Leroy Merlin Romania SRL 11-13 Icoanei Str. District 2, Bucharest, Romania. ZA Adeo South Africa (PTY) Ltd - Stoneridge Centre, Shop 64 - 1 Stoneridge Drive, Cnr Modderfontein & Hereford Roads - Greenstone Park, Edenvale, 1610 - Johannesburg, Gauteng, South Africa.